Technische Dokumentation

Stelrad
Europe's favourite radiator

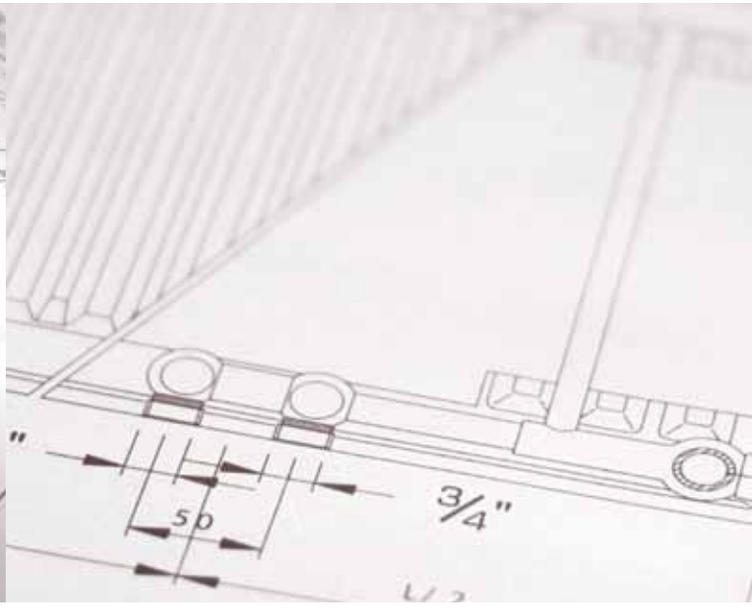

2018 Deutschland - Österreich

VORREITER AUF DEM HEIZKÖRPERMARKT

Stelrad ist einer der Vorreiter auf dem europäischen Heizkörpermarkt. Unser erster Stahlheizkörper lief bereits 1960 vom Band. Heute ist Stelrad auch weiterhin einer der Marktführer für Heizkörper in Europa. Diese Spitzenposition verdanken wir der täglichen Motivation unserer Mitarbeiter, um Heizkörper für die hohen Erwartungen des modernen europäischen Kunden zu entwickeln und herzustellen. Dank der intern konzipierten ECO-Technologie produziert Stelrad die energiesparendsten Heizkörper auf dem Markt.

Die hohen Qualitätsstandards, die für die ersten Stahlplattenheizkörper in den 60ern galten, werden stärker als je zuvor auf Tausende unserer Heizkörper, die täglich vom Band gehen, angewendet. Die dahinter stehenden Technologien haben sich allerdings stark geändert. Wir beliefern unsere Kunden über ein weitreichendes und internationales Vertriebsnetz von Großhändlern.

EXKLUSIVE DESIGN-HEIZKÖRPER

Während Stelrad zu Beginn auf äußerst robuste Stahlplattenheizkörper setzte, die als Standard in jedem Heim eingesetzt wurden, ist die Produktfamilie in den letzten Jahren geradezu explodiert. Außerdem ist jedes Modell mittlerweile in mehr als 200 Farben verfügbar.

Neben den äußerst funktionalen Heizkörpern haben die Designer von Stelrad exklusive Design-Heizkörper entwickelt. Durch diese Heizkörper erhält jede Innenausstattung einen einzigartigen Touch, ohne dass Sie auf Wärmekomfort verzichten müssen. Die Design-Heizkörper von Stelrad vereinen Design mit Funktionalität. Ein Heizkörper von Stelrad passt in jedes Zuhause.

WÄRME = WERT

Wärme ist wertvoll, weil es ohne sie keinen Komfort gibt. Sie ist jedoch auch wertvoll, weil sie als knappe Ressource geschätzt werden sollte. Die Entwicklungs-Abteilung von Stelrad hat jahrelang an der Verbesserung der Energieeffizienz der Heizkörper gearbeitet.

Durch die ECO-Technologie führte Stelrad die ersten Heizkörper ein, die den hohen Energieeinsparvorgaben gerecht werden. Wir wenden diese Technologien derzeit auch auf unterschiedliche dekorative Modelle an. Durch unsere ECO-Heizkörper gewährleisten wir den gewünschten Wärmekomfort und einen geringeren Energieverbrauch, was sich positiv auf die Kosten auswirkt. Vorteilhaft für Sie und unsere Umwelt.

NACHHALTIGE, GRÜNE WÄRME

Stelrad wird in Zukunft auch weiterhin versuchen, den Energieverbrauch unserer Heizkörper so stark wie möglich zu reduzieren. Dafür gehen wir allerdings keine Kompromisse im Hinblick auf Qualität und Wärmekomfort ein.

Stelrad steht deswegen für eine Kombination aus Komfort und langer Produktlebensdauer.

TEIL EINER INTERNATIONALEN GRUPPE

Seit 1996 ist Stelrad Teil der Stelrad Radiator Group (SRG). Die Verankerung in einer europäischen Gruppe bietet uns die erforderliche Basis und Stärke, unsere Position in Europa weiter auszubauen.

Technische Änderungen und Anpassungen der Toleranzen infolge von Weiterentwicklung in der Produktionstechnik sind vorbehalten. Es gelten die Allgemeinen Geschäftsbedingungen Stelrad.

INHALT

ECO FLACHHEIZKÖRPER

Novello ECO 2
Hygiene ECO 6

SONDERHEIZKÖRPER

ECO Galva 76
Hygiene ECO Galva 80
Novello Plinth 84
Reno Compact 86
Galva 90
Hygiene Galva 94
Hygiene 98
Vertical Galva 102

DESIGN HEIZKÖRPER

Horta Slimline 10
Horta Double 11
Horta Vertical 12
Almada 13
Briza Single 14
Briza Double 15
Gilia Single 16
Gilia Double 17
Carissa 18

FLACHHEIZKÖRPER

Vertex 105
Novello 8 108
Novello 112
Compact All In 116

DEKORATIVE FLACHHEIZKÖRPER

Planar Slim ECO 19
Planar ECO 22
Planar Style ECO 26
Planar 8 30
Planar Style 8 34
Planar 38
Planar Style 42
Compact Planar 46
Compact Style 50
Planar Plinth, Planar Style Plinth 54-54
Planar Plinth D, Planar Style Plinth D 56-59
Vertex Swing, Vertex Tango, Slim . 60-65 & 70
Vertex Plan, Vertex Style ..... 66-69 & 71

ELEKTRISCHE HEIZKÖRPER

Dahlia E 120

BADHEIZKÖRPER

Dahlia, Dahlia CT 125
Valeriana, Valeriana CT 123
Heizstab - Badheizkörper 124
Raumteiler 125

ALGEMEINES

Vertical Galva, Vertex, Vertex Style, Vertex Plan, Vertex Swing, Vertex Tango, Vertex Slim
- Handtuchhalter, oberes Abdeckgitter und seitliche Wandlinealverkleidung 72-73
- Montage / Demontage Seitenverkleidung 74
- Wandlinealaufhängung 75

DIN-Radiatoren Stahl/Guss: Leistungsgegenüberstellung Reno Compact 89
Laschenanordnung 126
Anschlussmöglichkeiten 127
Montage
- Montageschablone 128-129
- Anschlussmasse Ventilheizkörper 130
- Wandlinealaufhängungen 131-134
- Montage Plintheizkörper 134
- Standkonsolen 134-135

Design Ventilanschlussarmaturen & Anschlussarmaturen ohne Ventil 136-138
DIN-Radiatoren Stahl/Guss: Ersatzheizkörper & Renovierungssatz für ECO-heizkörper 139
Hydraulischer Abgleich 140
Ventil: Voreinstellung und Dimensionierung 141-147
Druckverlust-Diagramme 148-151
Fernwärme Wien 152
Umrechnungstabelle für die Heizkörperauslegung praxisgerechte Niedertemperaturfaktoren 153
Demontage und Montage Heizkörperabdeckungen und Seitenteile 154-155
Handtuchhalter 156
Wärmeabstrahlschirm und Zertifikate 157-158
EN442-Konformität 158
BDH-Information 159
Wie eine Artikelnummer zusammenstellen? 163
Sonderfarben 164-165
Stelrad Aussendienst 166

Ausschreibungstext

NOVELLO ECO

Der Niedertemperatur-Ventil-Fertigheizkörper aus kaltgewalztem Qualitätsstahl, mit serieller Durchströmung (die vordere Platte wird zuerst durchströmt). Die serielle Durchströmung sorgt für einen hohen energetischen Wirkungsgrad, eine maximale Wärmestrahlung (auch bei Niedertemperaturbetrieb), ein schnelles Aufheizen und einen reduzierten Wärmeverlust zur Wandseite.

Produkt:	Niedertemperatur-Ventilheizkörper mit serieller Durchströmung, mit Anschluss sowohl in der Mitte als auch seitlich unten und mit links oder rechts montierbarem, voreingestelltem Ventil
Verarbeitung:	Abdeckgitter und Seitenverkleidungen
Vormontiert:	voreingestelltes Heimeier Ventil 4368 oder 4369, ECO-Entlüftungs- und Blindstopfen
Ventil:	Das integrierte, regelbare Ventil (ohne Thermostatkopf) ist an der rechten Seite vormontiert und kompatibel mit Thermostatköpfen M30 x 1,5 mm. Bei Typ 21, 22 und 33 kann das Ventil linksseitig montiert werden. Bei Typ 11: linksseitige Ventilmontage nur auf Anfrage. Die Ventile sind werksseitig gemäß den Heizkörperabmessungen voreingestellt, CEN-zertifiziert und geprüft nach DIN EN 215. Diese Voreinstellung sorgt für einen optimalen Durchfluss des Heizkörpers. Werksseitige Voreinstellung abgestimmt auf Zweirohrsysteme, auch geeignet für Einrohrsysteme (mittels Ventileinstellung auf Position 8).
Mitgeliefert:	VDI-Konsolen (Typ Monclac), Schrauben, Dübel und Montageanleitung
Anschlüsse:	2 x ¾" Eurokonus-Außengewinde Mittenanschluss, 2 x ½" Innengewinde Rechtsanschluss unten Linksausführung (Typ 21-22-33) ausschließlich mit 2 x ½" Innengewinde seitlich unten
Befestigungslaschen:	2 Paar bis 1.600 mm und 3 Paar ab 1.800 mm
Verpackung:	Alle Heizkörper werden in einer strapazierfähigen Verpackung aus hochwertigem Karton und Schutzfolie ausgeliefert. Auf dem Etikett sind die Merkmale des Heizkörpers angegeben: Typ - Bauhöhe - Baulänge.
Garantie:	10 Jahre bei Einhaltung der Installationsvorschriften und bei Erfüllung der Garantiebedingungen von Stelrad.
Lackierungsverfahren:	Alle Heizkörper sind entfettet, eisenphosphatiert, im kathaphoretischen Elektrotauchverfahren grundiert und standardmäßig im Farbton Stelrad weiß 9016 pulverbeschichtet.
Farben:	Stelrad weiß 9016. Auf Wunsch in 35 anderen Stelrad-Farben oder weitere rund 200 RAL-Farben.
Wärmezähler:	Uneingeschränkt für Wärmezähler geeignet, sowohl für elektrische Geräte als auch für Verdunstungsgeräte (gemäß DIN EN834 & 835).
Betriebsüberdruck:	max. 10 bar (Werksprüfdruck 13 bar)
Medium:	max. Heisswasser bis 110 °C
Norm:	nach EN442
Qualitätssicherung:	NF
Konformitätserklärung:	Bureau CRG und Kiwa
Typen:	11 | 21 | 22 | 33
Bauhöhen:	300 | 400 | 500 | 600 | 700 | 900 mm
Baulängen:	400 – 3.000 mm
Bautiefen:	61 | 77 | 100 | 158 mm

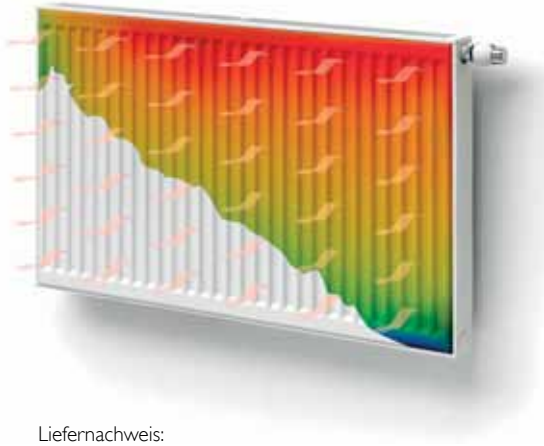

NF 24/047

CE 2010

Liefernachweis:
Caradon Stelrad B.V.
Kathagen 30
Postfach 22006
NL-6360 AA Nuth
Tel. +31-45 5 65 62 62
Fax +31-45 5 65 62 42

Typenübersicht

Berechnungseinheiten je
1 m Heizkörperlänge bei
75/65/20°C nach EN442
n = Heizkörperexponent*

Gleichung:

$$\Phi = K_M \times \Delta T^n$$

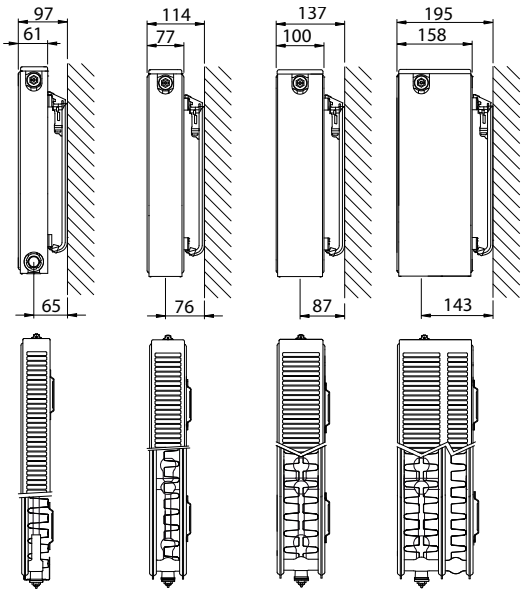

Bauhöhe		Typ 11	Typ 21	Typ 22	Typ 33	Bauhöhe
300	W	509	744	933	1.347	300
	kg	9,31	14,30	16,50	24,70	
	l	1,89	3,80	3,70	5,20	
	m²	2,09	2,44	3,51	5,26	
	n	1,32	1,28	1,31	1,33	
400	W	676	927	1.173	1.686	400
	kg	12,78	18,83	21,83	32,63	
	l	2,34	4,80	4,77	6,80	
	m²	2,95	3,37	4,92	7,38	
	n	1,31	1,29	1,30	1,33	
500	W	833	1.107	1.401	2.007	500
	kg	16,24	23,37	27,17	40,57	
	l	2,80	5,80	5,83	8,40	
	m²	3,80	4,31	6,33	9,49	
	n	1,30	1,30	1,30	1,33	
600	W	980	1.287	1.617	2.313	600
	kg	19,70	27,90	32,50	48,50	
	l	3,25	6,80	6,90	10,00	
	m²	4,66	5,24	7,74	11,61	
	n	1,29	1,30	1,30	1,33	
700	W	1.117	1.467	1.824	2.607	700
	kg	22,90	32,70	38,07	57,00	
	l	3,77	7,57	7,63	11,25	
	m²	5,51	6,18	9,15	13,72	
	n	1,29	1,31	1,30	1,33	
900	W	1.360	1.836	2.220	3.180	900
	kg	29,30	42,30	49,20	74,00	
	l	4,80	9,10	9,10	13,75	
	m²	7,22	8,05	11,97	17,96	
	n	1,29	1,32	1,30	1,33	

W=Leistung pro Meter / kg=Gewicht pro Meter / l=Wasserinhalt pro Meter / m²=Oberfläche pro Meter / n=Exponent*
Änderungen im Sinne des technischen Fortschrittes und herstellungsbedingte Toleranzen vorbehalten.
* Der Exponent dient zur Ermittlung der Niedertemperaturfaktoren gemäss DIN 4703 und ÖN M 7513.

NOVELLO ECO

Wärmeleistungen nach EN442

Bauhöhe	300				400				500			
Typ	11	21	22	33	11	21	22	33	11	21	22	33
W/ lfm bei 75/65/20°C	509	744	933	1.347	676	927	1.173	1.686	833	1.107	1.401	2.007
400	163 103 204	239 153 298	299 190 373	430 271 539	216 137 270	298 191 371	376 239 469	538 340 674	267 170 333	355 227 443	449 286 560	641 404 803
500	203 129 255	299 192 372	374 238 467	538 339 674	271 172 338	372 238 464	470 299 587	673 424 843	334 213 417	444 283 554	561 357 701	801 505 1.004
600	244 154 305	359 230 446	449 285 560	645 407 808	325 206 406	447 286 556	564 359 704	808 509 1.012	401 255 500	533 340 664	674 428 841	961 606 1.204
700	285 180 356	419 269 521	523 333 653	753 475 943	379 240 473	521 333 649	658 418 821	942 594 1.180	468 298 583	622 397 775	786 500 981	1.122 707 1.405
800	325 206 407	479 307 595	598 380 746	860 542 1.078	433 275 541	596 381 742	752 478 938	1.077 679 1.349	534 340 666	711 453 886	898 571 1.121	1.282 808 1.606
900	366 231 458	539 345 670	673 428 840	968 610 1.212	487 309 608	670 429 834	846 538 1.056	1.211 764 1.517	601 383 750	800 510 996	1.011 643 1.261	1.442 910 1.806
1000	407 257 509	599 384 744	748 475 933	1.075 678 1.347	541 343 676	745 476 927	940 598 1.173	1.346 849 1.686	668 425 833	889 567 1.107	1.123 714 1.401	1.602 1.011 2.007
1100	447 283 560	658 422 818	822 523 1.026	1.183 746 1.482	595 377 744	819 524 1.020	1.034 657 1.290	1.480 934 1.855	735 468 916	977 623 1.218	1.235 785 1.541	1.762 1.112 2.208
1200	488 308 611	718 460 893	897 570 1.120	1.290 814 1.616	649 412 811	894 572 1.112	1.128 717 1.408	1.615 1.019 2.023	801 510 1.000	1.066 680 1.328	1.347 857 1.681	1.923 1.213 2.408
1400	569 360 713	838 537 1.042	1.047 665 1.306	1.505 949 1.886	758 480 946	1.043 667 1.298	1.316 837 1.642	1.884 1.188 2.360	935 595 1.166	1.244 793 1.550	1.572 1.000 1.961	2.243 1.415 2.810
1600		958 614 1.190	1.196 760 1.493	1.720 1.085 2.155	866 549 1.082	1.192 762 1.483	1.504 956 1.877	2.153 1.358 2.698	1.069 680 1.333	1.422 907 1.771	1.797 1.142 2.242	2.564 1.617 3.211
1800		1.077 691 1.339	1.346 855 1.679	1.935 1.221 2.425	974 618 1.217	1.341 857 1.669	1.692 1.076 2.111	2.423 1.528 3.035	1.202 765 1.499	1.599 1.020 1.993	2.021 1.285 2.522	2.884 1.819 3.613
2000		1.197 767 1.488	1.495 950 1.866	2.150 1.356 2.694	1.082 686 1.352	1.490 953 1.854	1.880 1.195 2.346	2.692 1.698 3.372	1.336 850 1.666	1.777 1.133 2.214	2.246 1.428 2.802	3.204 2.021 4.014
2200		1.317 844 1.637	1.645 1.045 2.053	2.366 1.492 2.963		1.639 1.048 2.039	2.068 1.315 2.581	2.961 1.867 3.709	1.469 935 1.833	1.955 1.247 2.435	2.470 1.571 3.082	3.525 2.223 4.415
2400		1.437 921 1.786	1.794 1.140 2.239	2.581 1.627 3.233		1.788 1.143 2.225	2.256 1.434 2.815	3.230 2.037 4.046	1.603 1.020 1.999	2.132 1.360 2.657	2.695 1.714 3.362	3.845 2.425 4.817
2600			1.944 1.235 2.426				2.444 1.554 3.050				2.920 1.857 3.643	
2800			2.093 1.331 2.612				2.632 1.673 3.284				3.144 1.999 3.923	
3000			2.243 1.426 2.799				2.820 1.793 3.519				3.369 2.142 4.203	

Stelrad BV-PL18/0001/E002

Kernsortiment (Stelrad weiß 9016) lieferbar ab Werk innerhalb von 10 Arbeitstagen.
Kernsortiment ist ohne Gewähr. Aktuelle Angaben: siehe www.stelrad.eu
Das aktuelle Lagerprogramm erfragen Sie bitte bei Ihrem Fach-Grosshandelspartner.

10 JAHRE GARANTIE

EN442 (W) 70/55/20°C
EN442 (W) 55/45/20°C
EN442 (W) 75/65/20°C

Bauhöhe	600				700				900			
Typ	11	21	22	33	11	21	22	33	11	21	22	33
W/ lfm bei 75/65/20°C	980	1.287	1.617	2.313	1.117	1.467	1.824	2.607	1.360	1.836	2.220	3.180
400	315 201 392	413 263 515	518 330 647	739 466 925	359 229 447	470 298 587	585 372 730	833 525 1.043	437 279 544	587 370 734	712 453 888	1.016 641 1.272
500	394 251 490	516 328 644	648 412 809	923 582 1.157	449 286 559	587 373 734	731 465 912	1.041 656 1.304	546 349 680	733 463 918	890 567 1.110	1.269 801 1.590
600	472 302 588	619 394 772	778 495 970	1.108 699 1.388	538 344 670	705 447 880	877 558 1.094	1.249 788 1.564	655 419 816	880 556 1.102	1.068 680 1.332	1.523 961 1.908
700	551 352 686	722 459 901	907 577 1.132	1.293 815 1.619	628 401 782	822 522 1.027	1.024 651 1.277	1.457 919 1.825	765 488 952	1.027 648 1.285	1.246 793 1.554	1.777 1.121 2.226
800	630 402 784	825 525 1.030	1.037 660 1.294	1.477 932 1.850	718 458 894	940 596 1.174	1.170 744 1.459	1.665 1.050 2.086	874 558 1.088	1.173 741 1.469	1.424 907 1.776	2.031 1.281 2.544
900	708 452 882	929 591 1.158	1.167 742 1.455	1.662 1.048 2.082	807 516 1.005	1.057 671 1.320	1.316 837 1.642	1.873 1.182 2.346	983 628 1.224	1.320 833 1.652	1.602 1.020 1.998	2.285 1.442 2.862
1000	787 503 980	1.032 656 1.287	1.296 824 1.617	1.847 1.165 2.313	897 573 1.117	1.175 745 1.467	1.462 930 1.824	2.081 1.313 2.607	1.092 698 1.360	1.467 926 1.836	1.780 1.133 2.220	2.539 1.602 3.180
1100	866 553 1.078	1.135 722 1.416	1.426 907 1.779	2.031 1.281 2.544	987 630 1.229	1.292 820 1.614	1.609 1.023 2.006	2.289 1.444 2.868	1.201 767 1.496	1.613 1.019 2.020	1.958 1.247 2.442	2.793 1.762 3.498
1200	944 603 1.176	1.238 788 1.544	1.555 989 1.940	2.216 1.398 2.776	1.077 687 1.340	1.410 895 1.760	1.755 1.116 2.189	2.498 1.575 3.128	1.311 837 1.632	1.760 1.111 2.203	2.136 1.360 2.664	3.047 1.922 3.816
1400	1.102 704 1.372	1.444 919 1.802	1.815 1.154 2.264	2.585 1.631 3.238	1.256 802 1.564	1.644 1.044 2.054	2.047 1.303 2.554	2.914 1.838 3.650	1.529 977 1.904	2.053 1.296 2.570	2.492 1.586 3.108	3.554 2.243 4.452
1600	1.259 804 1.568	1.651 1.050 2.059	2.074 1.319 2.587	2.954 1.864 3.701	1.435 917 1.787	1.879 1.193 2.347	2.340 1.489 2.918	3.330 2.101 4.171	1.748 1.116 2.176	2.346 1.482 2.938	2.848 1.813 3.552	4.062 2.563 5.088
1800	1.417 905 1.764	1.857 1.182 2.317	2.333 1.484 2.911	3.324 2.096 4.163	1.615 1.031 2.011	2.114 1.342 2.641	2.632 1.675 3.283	3.746 2.363 4.693	1.966 1.256 2.448	2.640 1.667 3.305	3.204 2.040 3.996	4.570 2.883 5.724
2000	1.574 1.005 1.960	2.063 1.313 2.574	2.592 1.649 3.234	3.693 2.329 4.626	1.794 1.146 2.234	2.349 1.491 2.934	2.925 1.861 3.648	4.163 2.626 5.214	2.185 1.395 2.720	2.933 1.852 3.672	3.560 2.266 4.440	5.078 3.204 6.360
2200	1.732 1.106 2.156	2.270 1.444 2.831	2.852 1.814 3.557	4.062 2.562 5.089								
2400	1.889 1.206 2.352	2.476 1.575 3.089	3.111 1.979 3.881	4.432 2.795 5.551								
2600			3.370 2.144 4.204									
2800			3.629 2.309 4.528									
3000			3.889 2.473 4.851									

Ausschreibungstext

HYGIENE ECO

Niedertemperatur-Ventil-Fertigheizkörper aus kaltgewalztem Qualitätsstahl, mit serieller Durchströmung (die vordere Platte wird zuerst durchströmt). Die serielle Durchströmung sorgt für einen hohen energetischen Wirkungsgrad, eine maximale Wärmestrahlung (auch bei Niedertemperaturbetrieb), ein schnelles Aufheizen und einen reduzierten Wärmeverlust zur Wandseite.

Produkt:	Niedertemperatur-Ventilheizkörper ohne Konvektorblech, speziell entwickelt für Bereiche in denen Hygiene und Sicherheit wichtig sind, mit serieller Durchströmung, Anschluss sowohl in der Mitte als auch seitlich unten und mit links oder rechts montierbarem, voreingestelltem Ventil
Verarbeitung:	ohne Abdeckgitter und Seitenverkleidungen
Vormontiert:	voreingestelltes Heimeier-Ventil 4368 oder 4369, ECO-Entlüftungs- und Blindstopfen
Ventil:	Das integrierte, regelbare Ventil (ohne Thermostatkopf) ist an der rechten Seite vormontiert und kompatibel mit Thermostatköpfen M30 x 1,5 mm. Bei Typ 20 und 30 kann das Ventil linksseitig montiert werden. Bei Typ 10: linksseitige Ventilmontage nur auf Anfrage. Die Ventile sind werksseitig gemäß den Heizkörperabmessungen voreingestellt, CEN-zertifiziert und geprüft nach DIN EN 215. Diese Voreinstellung sorgt für einen optimalen Durchfluss des Heizkörpers. Werksseitige Voreinstellung abgestimmt auf Zweirohrsysteme, auch geeignet für Einrohrsysteme (mittels Ventileinstellung auf Position 8).
Mitgeliefert:	Montageanleitung
Anschlüsse:	2 x ¾" Eurokonus-Außengewinde Mittenanschluss und 2 x ½" Innengewinde Rechtsanschluss unten
Befestigungslaschen:	2 Paar bis 1.600 mm und 3 Paar ab 1.800 mm
Verpackung:	Alle Heizkörper werden in einer strapazierfähigen Verpackung aus hochwertigem Karton und Schutzfolie ausgeliefert. Auf dem Etikett sind die Merkmale des Heizkörpers angegeben: Typ - Bauhöhe - Baulänge.
Garantie:	10 Jahre bei Einhaltung der Installationsvorschriften und bei Erfüllung der Garantiebedingungen von Stelrad.
Lackierungsverfahren:	Alle Heizkörper sind entfettet, eisenphosphatiert, im kathaphoretischen Elektrotauchverfahren grundiert und standardmäßig im Farbton Stelrad weiß 9016 pulverbeschichtet.
Farben:	Stelrad weiß 9016. Auf Wunsch in 35 anderen Stelrad-Farben oder weitere rund 200 RAL-Farben.
Wärmezähler:	Uneingeschränkt für Wärmezähler geeignet, sowohl für elektrische Geräte als auch für Verdunstungsgeräte (gemäß DIN EN834 & 835).
Betriebsüberdruck:	max. 10 bar (Werksprüfdruck 13 bar)
Medium:	max. Heisswasser bis 110 °C
Norm:	nach EN442
Qualitätssicherung:	Hygienezertifikat
Typen:	10 | 20 | 30
Bauhöhen:	300 | 400 | 500 | 600 | 700 | 900 mm
Baulängen:	400 – 2.400 mm
Bautiefen:	47 | 77 | 158 mm

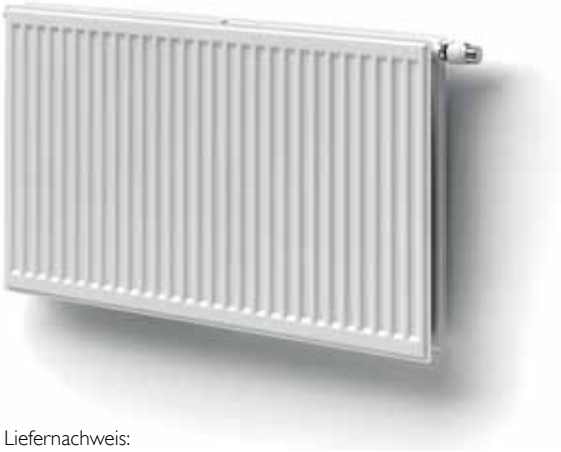

CE
2010

Liefernachweis:
Caradon Stelrad B.V.
Kathagen 30
Postfach 22006
NL-6360 AA Nuth
Tel. +31-45 5 65 62 62
Fax +31-45 5 65 62 42

Typenübersicht

Berechnungseinheiten je
1 m Heizkörperlänge bei
75/65/20°C nach EN442
n = Heizkörperexponent*

Gleichung:

$$\Phi = K_M \times \Delta T^n$$

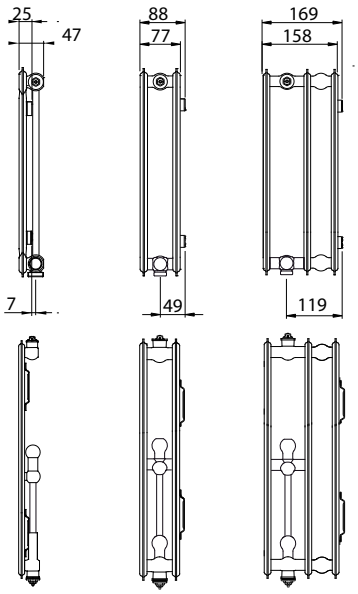

Bauhöhe		Typ 10	Typ 20	Typ 30	Bauhöhe
300	W	338	585	867	300
	kg	6,17	11,57	17,80	
	l	1,89	3,71	5,50	
	m²	0,68	1,37	2,04	
	n	1,28	1,27	1,30	
400	W	430	732	1.074	400
	kg	8,22	15,35	23,27	
	l	2,34	4,71	7,07	
	m²	0,91	1,83	2,73	
	n	1,29	1,28	1,30	
500	W	521	879	1.275	500
	kg	10,28	19,12	28,73	
	l	2,80	5,70	8,63	
	m²	1,14	2,28	3,42	
	n	1,30	1,28	1,30	
600	W	610	1.023	1.470	600
	kg	12,33	22,90	34,20	
	l	3,25	6,70	10,20	
	m²	1,37	2,74	4,11	
	n	1,31	1,29	1,31	
700	W	699	1.167	1.659	700
	kg	14,19	26,83	40,10	
	l	3,77	7,57	11,33	
	m²	1,60	3,20	4,79	
	n	1,32	1,29	1,31	
900	W	877	1.458	2.034	900
	kg	17,90	34,70	51,90	
	l	4,80	9,30	13,60	
	m²	2,06	4,12	6,17	
	n	1,33	1,30	1,32	

W=Leistung pro Meter / kg=Gewicht pro Meter / l=Wasserinhalt pro Meter / m²=Oberfläche pro Meter / n=Exponent*
Änderungen im Sinne des technischen Fortschrittes und herstellungsbedingte Toleranzen vorbehalten.
* Der Exponent dient zur Ermittlung der Niedertemperaturfaktoren gemäss DIN 4703 und ÖN M 7513.

HYGIENE ECO

Wärmeleistungen nach EN442

Bauhöhe	300			400			500		
Typ	10	20	30	10	20	30	10	20	30
W/ lfm bei 75/65/20°C	338	585	867	430	732	1.074	521	879	1.275
400	109 70 135	189 121 234	278 177 347	138 88 172	236 151 293	345 219 430	167 106 208	283 181 352	409 260 510
500	136 87 169	236 152 293	348 222 434	173 110 215	295 189 366	431 274 537	209 133 261	354 227 440	511 325 638
600	163 104 203	283 182 351	417 266 520	207 132 258	354 227 439	517 329 644	251 159 313	424 272 527	613 390 765
700	190 122 237	330 212 410	487 310 607	242 154 301	413 265 512	603 384 752	292 186 365	495 317 615	715 455 893
800	218 139 270	377 243 468	557 355 694	276 176 344	472 303 586	689 439 859	334 212 417	566 362 703	818 520 1.020
900	245 157 304	424 273 527	626 399 780	311 198 387	530 341 659	775 494 967	376 239 469	636 408 791	920 585 1.148
1000	272 174 338	472 303 585	696 444 867	345 220 430	589 378 732	861 548 1.074	418 266 521	707 453 879	1.022 650 1.275
1100	299 192 372	519 334 644	765 488 954	380 242 473	648 416 805	947 603 1.181	459 292 573	778 498 967	1.124 715 1.403
1200	326 209 406	566 364 702	835 532 1.040	414 264 516	707 454 878	1.034 658 1.289	501 319 625	849 544 1.055	1.226 780 1.530
1400	381 244 473	660 425 819	974 621 1.214	483 309 602	825 530 1.025	1.206 768 1.504	585 372 729	990 634 1.231	1.431 910 1.785
1600		754 485 936	1.113 710 1.387	552 353 688	943 605 1.171	1.378 878 1.718	668 425 834	1.131 725 1.406	1.635 1.040 2.040
1800		849 546 1.053	1.252 798 1.561	621 397 774	1.061 681 1.318	1.550 987 1.933	752 478 938	1.273 816 1.582	1.840 1.170 2.295
2000		943 607 1.170	1.391 887 1.734	691 441 860	1.179 757 1.464	1.723 1.097 2.148	835 531 1.042	1.414 906 1.758	2.044 1.300 2.550
2200		1.037 667 1.287	1.531 976 1.907		1.297 833 1.610	1.895 1.207 2.363	919 584 1.146	1.556 997 1.934	2.248 1.430 2.805
2400		1.132 728 1.404	1.670 1.064 2.081		1.415 908 1.757	2.067 1.316 2.578	1.002 637 1.250	1.697 1.087 2.110	2.453 1.560 3.060

Stelrad BV-PL18/0001/E002

10 JAHRE GARANTIE

EN442 (W) 70/55/20°C
EN442 (W) 55/45/20°C
EN442 (W) 75/65/20°C

Bauhöhe	600		
Typ	10	20	30
W/ lfm bei 75/65/20°C	610	1.023	1.470
400	195 124 244	329 210 409	471 299 588
500	244 155 305	411 263 512	589 374 735
600	293 186 366	493 315 614	707 449 882
700	342 216 427	576 368 716	824 524 1.029
800	390 247 488	658 421 818	942 599 1.176
900	439 278 549	740 473 921	1.060 673 1.323
1000	488 309 610	822 526 1.023	1.178 748 1.470
1100	537 340 671	904 578 1.125	1.295 823 1.617
1200	586 371 732	987 631 1.228	1.413 898 1.764
1400	683 433 854	1.151 736 1.432	1.649 1.047 2.058
1600	781 495 976	1.316 841 1.637	1.884 1.197 2.352
1800	879 557 1.098	1.480 946 1.841	2.120 1.347 2.646
2000	976 619 1.220	1.644 1.052 2.046	2.355 1.496 2.940
2200	1.074 680 1.342	1.809 1.157 2.251	2.591 1.646 3.234
2400	1.171 742 1.464	1.973 1.262 2.455	2.826 1.796 3.528

700		
10	20	30
699	1.167	1.659
224 141 280	375 239 467	531 337 664
279 177 350	469 299 584	664 421 830
335 212 419	562 359 700	797 506 995
391 247 489	656 419 817	930 590 1.161
447 283 559	750 478 934	1.063 674 1.327
503 318 629	843 538 1.050	1.195 759 1.493
559 353 699	937 598 1.167	1.328 843 1.659
615 389 769	1.031 658 1.284	1.461 927 1.825
671 424 839	1.124 718 1.400	1.594 1.011 1.991
782 495 979	1.312 837 1.634	1.860 1.180 2.323
894 565 1.118	1.499 957 1.867	2.125 1.349 2.654
1.006 636 1.258	1.687 1.077 2.101	2.391 1.517 2.986
1.118 707 1.398	1.874 1.196 2.334	2.657 1.686 3.318

900		
10	20	30
877	1.458	2.034
280 176 351	467 297 583	651 412 814
350 220 439	584 371 729	813 515 1.017
420 265 526	701 446 875	976 618 1.220
490 309 614	818 520 1.021	1.139 721 1.424
560 353 702	935 594 1.166	1.301 824 1.627
630 397 789	1.052 669 1.312	1.464 927 1.831
700 441 877	1.168 743 1.458	1.627 1.030 2.034
770 485 965	1.285 817 1.604	1.789 1.133 2.237
840 529 1.052	1.402 891 1.750	1.952 1.236 2.441
980 617 1.228	1.636 1.040 2.041	2.277 1.442 2.848
1.120 705 1.403	1.870 1.189 2.333	2.603 1.648 3.254
1.260 794 1.579	2.103 1.337 2.624	2.928 1.854 3.661
1.399 882 1.754	2.337 1.486 2.916	3.253 2.060 4.068

Ausschreibungstext

10 JAHRE GARANTIE

EN442 (W) 70/55/20°C
EN442 (W) 55/45/20°C
EN442 (W) 75/65/20°C

HORTA SLIMLINE

Robust und modern mit hoher Wärmeleistung.

Produkt:	Horta Slimline
Mitgeliefert:	4 weiße Konsolen (chromiert bei andere Heizkörperfarben), Schrauben, Dübel, Aushebesicherung, Konsolenabdeckung, Designentlüftungsstopfen und -Blindstopfen, Blindstopfen und Montageanleitung
Anschlüsse:	4 x ½" Innengewinde (einschließlich Mittenanschluss)
Verpackung:	Alle Heizkörper werden in einer strapazierfähigen Verpackung aus hochwertigem Karton und Schutzfolie ausgeliefert. Auf dem Etikett sind die Merkmale des Heizkörpers angegeben: Bauhöhe - Baulänge.
Garantie:	10 Jahre bei Einhaltung der Installationsvorschriften und bei Erfüllung der Garantiebedingungen von Stelrad.
Lackierungsverfahren:	Alle Heizkörper sind entfettet, eisenphosphatiert, im kathaphoretischen Elektrotauchverfahren grundiert und standardmäßig im Farbton Stelrad weiß 9016 pulverbeschichtet.
Farben:	Stelrad weiß 9016. Auf Wunsch in 35 anderen Stelrad-Farben oder weitere rund 200 RAL-Farben.
Betriebsüberdruck:	max. 4 bar (Werksprüfdruck 5,2 bar)
Medium:	max. Heisswasser bis 95 °C
Norm:	nach EN442
Bauhöhen:	1.600 | 1.800 | 2.000 mm
Anzahl der Rohre:	10 | 12 | 14 | 16 | 18
Baulängen:	488 | 588 | 688 | 788 | 888 mm
Rohre:	senkrecht, 60 x 10 mm flache Form
Verteilrohre:	waagrecht, O-Form, Durchmesser 38 mm

Baulänge		488	588	688	788	888
H1600	W	787	944	1.102	1.260	1.417
	W	496	596	695	794	894
	W	986	1.183	1.380	1.578	1.775
	kg	24,74	29,69	34,64	39,58	44,53
	l	7,50	9,00	10,50	12,00	13,50
	m²	2,38	2,86	3,33	3,81	4,28
	n	1,33	1,33	1,33	1,33	1,33
	Rohre	10	12	14	16	18
H1800	W	892	1.070	1.248	1.427	1.605
	W	563	676	788	901	1.014
	W	1.116	1.339	1.562	1.786	2.009
	kg	27,58	33,10	38,61	44,13	49,64
	l	8,40	10,08	11,76	13,44	15,12
	m²	2,66	3,19	3,72	4,26	4,79
	n	1,32	1,32	1,32	1,32	1,32
	Rohre	10	12	14	16	18
H2000	W	1.001	1.201	1.401	1.601	1.802
	W	633	760	886	1.013	1.140
	W	1.252	1.502	1.753	2.003	2.254
	kg	30,42	36,50	42,59	48,67	54,76
	l	9,30	11,16	13,02	14,88	16,74
	m²	2,94	3,53	4,12	4,70	5,29
	n	1,32	1,32	1,32	1,32	1,32
	Rohre	10	12	14	16	18

Stelrad BV:PL18/0001/E002

Liefernachweis:
Caradon Stelrad B.V.
Kathagen 30
Postfach 22006
NL-6360 AA Nuth
Tel. +31-45 5 65 62 62
Fax +31-45 5 65 62 42

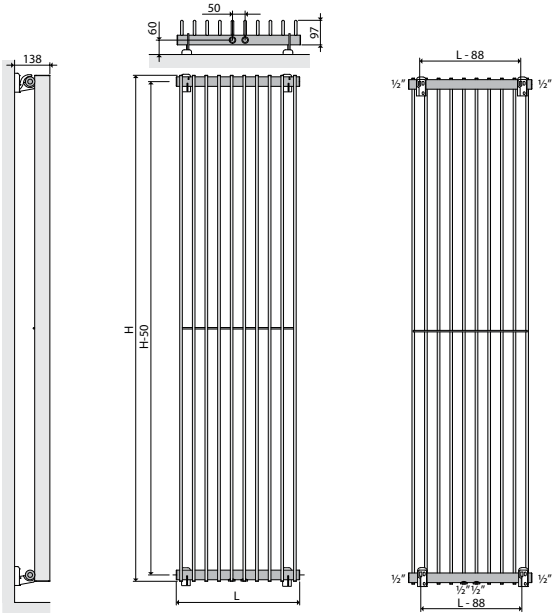

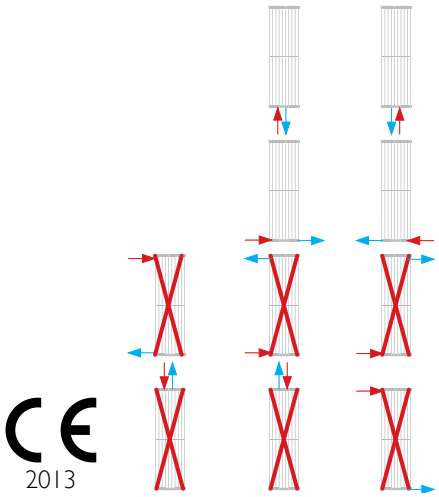

CE 2013

Ausschreibungstext

10 JAHRE GARANTIE

EN442 (W) 70/55/20°C
EN442 (W) 55/45/20°C
EN442 (W) 75/65/20°C

HORTA DOUBLE
Extra Komfort, extra Design.

Produkt:	Horta Double
Mitgeliefert:	4 Konsolen (in Heizkörperfarbe), Schrauben, Dübel, Aushebesicherung, Designentlüftungsstopfen und -Blindstopfen, Blindstopfen und Montageanleitung
Anschlüsse:	4 x ½" Innengewinde (einschließlich Mittenanschluss)
Verpackung:	Alle Heizkörper werden in einer strapazierfähigen Verpackung aus hochwertigem Karton und Schutzfolie ausgeliefert. Auf dem Etikett sind die Merkmale des Heizkörpers angegeben: Bauhöhe - Baulänge.
Garantie:	10 Jahre bei Einhaltung der Installationsvorschriften und bei Erfüllung der Garantiebedingungen von Stelrad.
Lackierungsverfahren:	Alle Heizkörper sind entfettet, eisenphosphatiert, im kathaphoretischen Elektrotauchverfahren grundiert und standardmäßig im Farbton Stelrad weiß 9016 pulverbeschichtet.
Farben:	Stelrad weiß 9016. Auf Wunsch in 35 anderen Stelrad-Farben oder weitere rund 200 RAL-Farben.
Betriebsüberdruck:	max. 4 bar (Werksprüfdruck 5,2 bar)
Medium:	max. Heisswasser bis 95 °C
Norm:	nach EN442
Bauhöhen:	1.600 | 1.800 | 2.000 mm
Anzahl der Rohre:	20 | 24 | 28 | 32| 36
Baulängen:	488 | 588 | 688 | 788 | 888 mm
Rohre:	senkrecht, 60 x 10 mm flache Form
Verteilrohre:	waagrecht, O-Form, Durchmesser 38 mm

Baulänge		488	588	688	788	888
H1600	W	1.364	1.637	1.909	2.182	2.454
	W	881	1.058	1.234	1.410	1.586
	W	1.688	2.026	2.363	2.701	3.038
	kg	49,00	58,80	68,60	78,40	88,20
	l	14,00	16,80	19,60	22,40	25,20
	m²	4,65	5,58	6,51	7,44	8,37
	n	1,26	1,26	1,26	1,26	1,26
	Rohre	20	24	28	32	36
H1800	W	1.537	1.844	2.152	2.459	2.766
	W	991	1.189	1.387	1.585	1.783
	W	1.905	2.286	2.667	3.048	3.429
	kg	54,50	65,40	76,30	87,20	98,10
	l	15,50	18,60	21,70	24,80	27,90
	m²	5,21	6,25	7,30	8,34	9,38
	n	1,27	1,27	1,27	1,27	1,27
	Rohre	20	24	28	32	36
H2000	W	1.708	2.050	2.391	2.733	3.075
	W	1.098	1.317	1.537	1.757	1.976
	W	2.120	2.544	2.968	3.392	3.816
	kg	60,00	72,00	84,00	96,00	108,00
	l	17,00	20,40	23,80	27,20	30,60
	m²	5,77	6,93	8,08	9,24	10,39
	n	1,27	1,27	1,27	1,27	1,27
	Rohre	20	24	28	32	36

Stelrad BV:PL18/0001/E002

Liefernachweis:
Caradon Stelrad B.V.
Kathagen 30
Postfach 22006
NL-6360 AA Nuth
Tel. +31-45 5 65 62 62
Fax +31-45 5 65 62 42

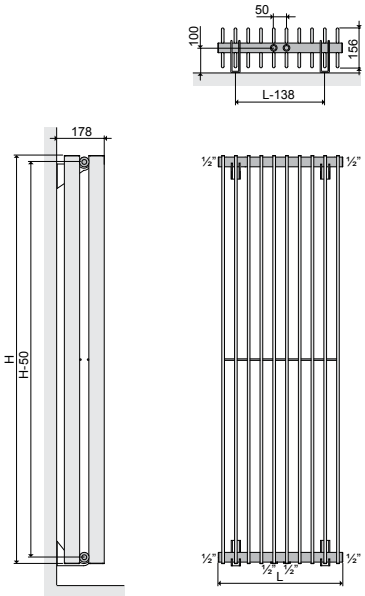

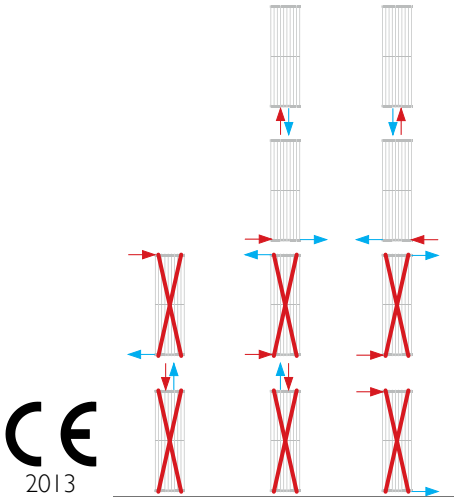

CE 2013

Ausschreibungstext

10 JAHRE GARANTIE

EN442 (W)	70/55/20°C
EN442 (W)	55/45/20°C
EN442 (W)	75/65/20°C

HORTA VERTICAL

Seine vertikale Linien lassen niemanden unberührt.

Produkt:	Horta Vertical
Mitgeliefert:	4 weiße Konsolen (chromiert bei andere Heizkörperfarben), Schrauben, Dübel, Aushebesicherung, Konsolenabdeckung, Designentlüftungsstopfen und -Blindstopfen, Blindstopfen und Montageanleitung
Anschlüsse:	4 x ½" Innengewinde (einschließlich Mittenanschluss)
Verpackung:	Alle Heizkörper werden in einer strapazierfähigen Verpackung aus hochwertigem Karton und Schutzfolie ausgeliefert. Auf dem Etikett sind die Merkmale des Heizkörpers angegeben: Bauhöhe - Baulänge.
Garantie:	10 Jahre bei Einhaltung der Installationsvorschriften und bei Erfüllung der Garantiebedingungen von Stelrad.
Lackierungsverfahren:	Alle Heizkörper sind entfettet, eisenphosphatiert, im kathaphoretischen Elektrotauchverfahren grundiert und standardmäßig im Farbton Stelrad weiß 9016 pulverbeschichtet.
Farben:	Stelrad weiß 9016. Auf Wunsch in 35 anderen Stelrad-Farben oder weitere rund 200 RAL-Farben.
Betriebsüberdruck:	max. 4 bar (Werksprüfdruck 5,2 bar)
Medium:	max. Heisswasser bis 95 °C
Norm:	nach EN442
Bauhöhen:	1.600 | 1.800 | 2.000 mm
Anzahl der Rohre:	6 | 8 | 10 | 12
Baulängen:	408 | 538 | 668 | 798 mm
Rohre:	senkrecht, 60 x 10 mm flache Form
Verteilrohre:	waagrecht, O-Form, Durchmesser 38 mm

Baulänge		408	538	668	798
H1600	W	549	732	916	1.099
	W	348	464	579	695
	W	687	916	1.145	1.374
	kg	15,70	20,80	26,00	31,20
	l	4,70	6,30	7,80	9,40
	m²	1,46	1,94	2,42	2,91
	n	1,32	1,32	1,32	1,32
	Rohre	6	8	10	12
H1800	W	616	821	1.026	1.232
	W	390	520	650	780
	W	770	1.026	1.283	1.540
	kg	17,50	23,20	29,00	34,80
	l	5,20	6,90	8,60	10,40
	m²	1,63	2,17	2,71	3,25
	n	1,32	1,32	1,32	1,32
	Rohre	6	8	10	12
H2000	W	681	907	1.134	1.361
	W	431	574	718	862
	W	851	1.134	1.418	1.702
	kg	19,30	25,60	32,00	38,40
	l	5,70	7,60	9,50	11,40
	m²	1,79	2,39	2,99	3,58
	n	1,32	1,32	1,32	1,32
	Rohre	6	8	10	12

Stelrad BV:PL18/0001/E002

Liefernachweis:
Caradon Stelrad B.V.
Kathagen 30
Postfach 22006
NL-6360 AA Nuth
Tel. +31-45 5 65 62 62
Fax +31-45 5 65 62 42

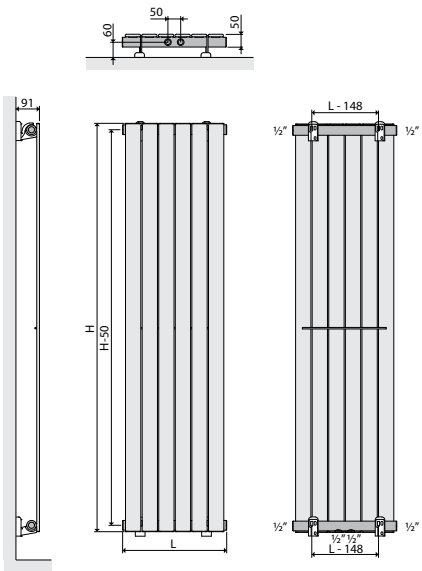

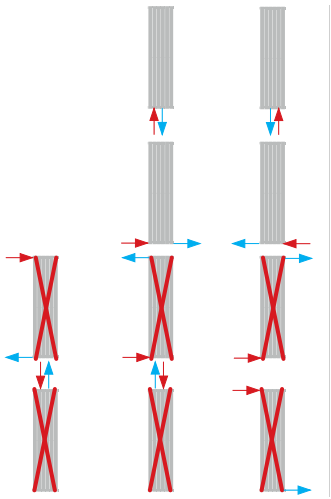

CE 2013

Ausschreibungstext

10 JAHRE GARANTIE

EN442 (W) 70/55/20°C
EN442 (W) 55/45/20°C
EN442 (W) 75/65/20°C

ALMADA

Der funktionelle Badheizkörper mit renommiertem Image.

Produkt:	Almada
Mitgeliefert:	4 weiße Konsolen (chromiert bei andere Heizkörperfarben), Schrauben, Dübel, Designentlüftungsstopfen und -Blindstopfen, Blindstopfen und Montageanleitung
Anschlüsse:	4 x ½" Innengewinde (einschließlich Mittenanschluss)
Verpackung:	Alle Heizkörper werden in einer strapazierfähigen Verpackung aus hochwertigem Karton und Schutzfolie ausgeliefert. Auf dem Etikett sind die Merkmale des Heizkörpers angegeben: Bauhöhe - Baulänge.
Garantie:	10 Jahre bei Einhaltung der Installationsvorschriften und bei Erfüllung der Garantiebedingungen von Stelrad.
Lackierungsverfahren:	Alle Heizkörper sind entfettet, eisenphosphatiert, im kathaphoretischen Elektrotauchverfahren grundiert und standardmäßig im Farbton Stelrad weiß 9016 pulverbeschichtet.
Farben:	Stelrad weiß 9016. Auf Wunsch in 35 anderen Stelrad-Farben oder weitere rund 200 RAL-Farben.
Betriebsüberdruck:	max. 4 bar (Werksprüfdruck 5,2 bar)
Medium:	max. Heisswasser bis 95 °C
Norm:	nach EN442
Bauhöhen:	1.186 | 1.511 | 1.771 mm
Anzahl der Rohre:	16 | 20 | 24
Baulängen:	450 | 600 mm
Rohre:	waagrecht, 60 x 10 mm flache Form
Verteilrohre:	senkrecht, O-Form, Durchmesser 38 mm

Baulänge		450	600
H1186	W	429	563
	W	278	368
	W	530	693
	kg	14,10	17,62
	l	5,20	6,15
	m²	1,32	1,65
	n	1,25	1,23
	Rohre	16	16
H1511	W	540	705
	W	351	460
	W	666	869
	kg	17,60	21,94
	l	6,30	7,55
	m²	1,65	2,08
	n	1,24	1,23
	Rohre	20	20
H1771	W	630	819
	W	410	534
	W	777	1.010
	kg	20,98	26,07
	l	7,64	9,15
	m²	1,97	2,48
	n	1,24	1,23
	Rohre	24	24

Stelrad BV:PL18/0001/E002

Liefernachweis:
Caradon Stelrad B.V.
Kathagen 30
Postfach 22006
NL-6360 AA Nuth
Tel. +31-45 5 65 62 62
Fax +31-45 5 65 62 42

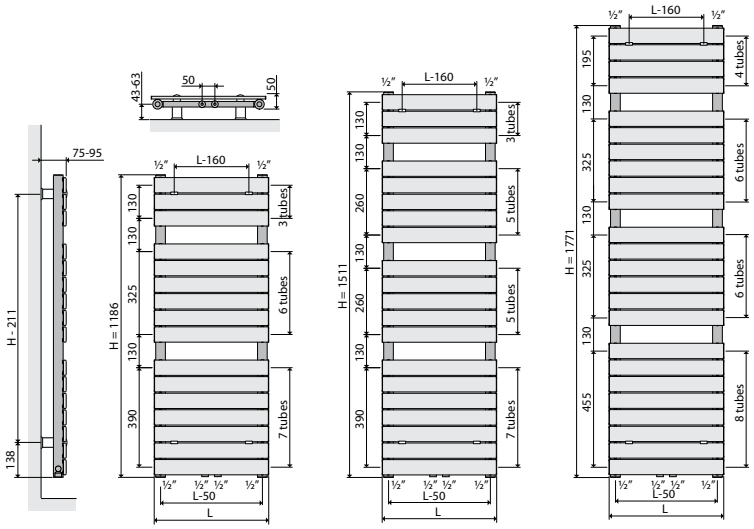

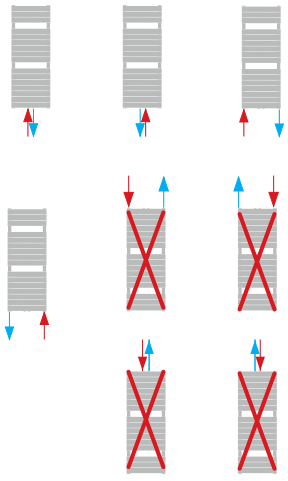

CE 2013

Ausschreibungstext

10 JAHRE GARANTIE

EN442 (W)	70/55/20°C
EN442 (W)	55/45/20°C
EN442 (W)	75/65/20°C

BRIZA SINGLE

Spielerisch aber gerade. Eigensinnig aber Ausgeglichen.
Immer und überall.

Produkt:	Briza Single
Mitgeliefert:	4 weiße Konsolen (chromiert bei andere Heizkörperfarben), Schrauben, Dübel, Aushebesicherung, Konsolenabdeckung, Designentlüftungsstopfen und -Blindstopfen, Blindstopfen und Montageanleitung
Anschlüsse:	4 x ½" Innengewinde (einschließlich Mittenanschluss)
Verpackung:	Alle Heizkörper werden in einer strapazierfähigen Verpackung aus hochwertigem Karton und Schutzfolie ausgeliefert. Auf dem Etikett sind die Merkmale des Heizkörpers angegeben: Bauhöhe - Baulänge.
Garantie:	10 Jahre bei Einhaltung der Installationsvorschriften und bei Erfüllung der Garantiebedingungen von Stelrad.
Lackierungsverfahren:	Alle Heizkörper sind entfettet, eisenphosphatiert, im kathaphoretischen Elektrotauchverfahren grundiert und standardmäßig im Farbton Stelrad weiß 9016 pulverbeschichtet.
Farben:	Stelrad weiß 9016. Auf Wunsch in 35 anderen Stelrad-Farben oder weitere rund 200 RAL-Farben.
Betriebsüberdruck:	max. 6 bar (Werksprüfdruck 7,8 bar)
Medium:	max. Heisswasser bis 95 °C
Norm:	nach EN442
Bauhöhen:	1.800 | 2.000 mm
Anzahl der Rohre:	12 | 14 | 16 | 18
Baulängen:	447 | 521 | 595 | 669 mm
Rohre:	senkrecht, O-Form, Durchmesser 22 mm
Verteilrohre:	waagrecht, O-Form, Durchmesser 38 mm

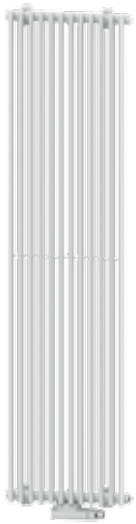

Baulänge		447	521	595	669
H1800	W	759	889	1.018	1.148
	W	486	570	654	738
	W	943	1.104	1.264	1.425
	kg	15,10	17,60	20,00	22,50
	l	7,30	8,60	9,80	11,00
	m²	0,81	0,94	1,10	1,28
	n	1,28	1,28	1,28	1,27
	Rohre	12	14	16	18
H2000	W	845	990	1.135	1.281
	W	541	634	728	821
	W	1.051	1.231	1.411	1.591
	kg	16,60	19,30	22,00	24,80
	l	8,10	9,40	10,80	12,10
	m²	0,86	0,99	1,15	1,32
	n	1,28	1,28	1,28	1,28
	Rohre	12	14	16	18

Stelrad BV:PL18/0001/E002

Liefernachweis:
Caradon Stelrad B.V.
Kathagen 30
Postfach 22006
NL-6360 AA Nuth
Tel. +31-45 5 65 62 62
Fax +31-45 5 65 62 42

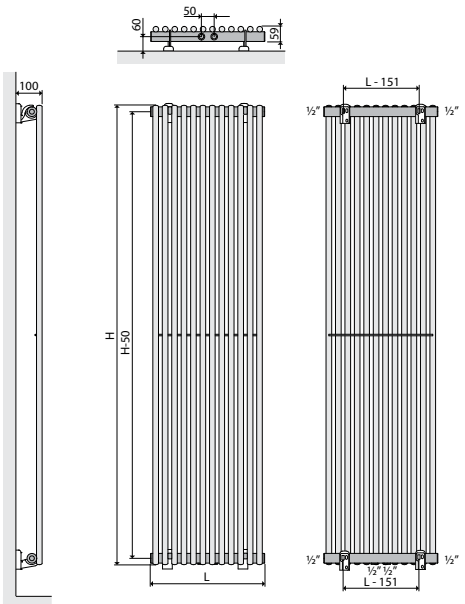

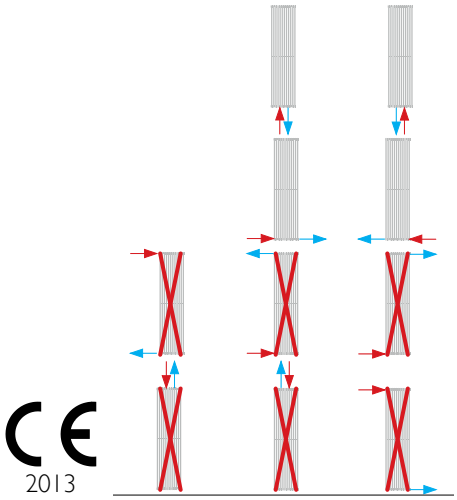

CE 2013

Ausschreibungstext

10 JAHRE GARANTIE

EN442 (W)	70/55/20°C
EN442 (W)	55/45/20°C
EN442 (W)	75/65/20°C

BRIZA DOUBLE
Wenn Design alleine nicht ausreicht.

Produkt:	Briza Double
Mitgeliefert:	4 weiße Konsolen (chromiert bei andere Heizkörperfarben), Schrauben, Dübel, Aushebesicherung, Konsolenabdeckung, Designentlüftungsstopfen und -Blindstopfen, Blindstopfen und Montageanleitung
Anschlüsse:	4 x ½'' Innengewinde (einschließlich Mittenanschluss)
Verpackung:	Alle Heizkörper werden in einer strapazierfähigen Verpackung aus hochwertigem Karton und Schutzfolie ausgeliefert. Auf dem Etikett sind die Merkmale des Heizkörpers angegeben: Bauhöhe - Baulänge.
Garantie:	10 Jahre bei Einhaltung der Installationsvorschriften und bei Erfüllung der Garantiebedingungen von Stelrad.
Lackierungsverfahren:	Alle Heizkörper sind entfettet, eisenphosphatiert, im kathaphoretischen Elektrotauchverfahren grundiert und standardmäßig im Farbton Stelrad weiß 9016 pulverbeschichtet.
Farben:	Stelrad weiß 9016. Auf Wunsch in 35 anderen Stelrad-Farben oder weitere rund 200 RAL-Farben.
Betriebsüberdruck:	max. 6 bar (Werksprüfdruck 7,8 bar)
Medium:	max. Heisswasser bis 95 °C
Norm:	nach EN442
Bauhöhen:	1.800 | 2.000 mm
Anzahl der Rohre:	24 | 28 | 32 | 36
Baulängen:	447 | 521 | 595 | 669 mm
Rohre:	senkrecht, O-Form, Durchmesser 22 mm
Verteilrohre:	waagrecht, O-Form, Durchmesser 38 mm

Baulänge		447	521	595	669
H1800	W	1.185	1.381	1.578	1.775
	W	742	866	992	1.117
	W	1.490	1.735	1.981	2.226
	kg	28,80	33,50	38,30	43,00
	l	13,80	16,20	18,50	20,80
	m²	1,19	1,46	1,77	2,12
	n	1,35	1,34	1,34	1,33
	Rohre	24	28	32	36
H2000	W	1.309	1.527	1.746	1.965
	W	818	956	1.095	1.235
	W	1.648	1.920	2.193	2.465
	kg	31,80	37,00	42,30	47,60
	l	15,30	17,80	20,40	23,00
	m²	1,24	1,51	1,82	2,17
	n	1,36	1,35	1,34	1,34
	Rohre	24	28	32	36

Stelrad BV:PL18/0001/E002

Liefernachweis:
Caradon Stelrad B.V.
Kathagen 30
Postfach 22006
NL-6360 AA Nuth
Tel. +31-45 5 65 62 62
Fax +31-45 5 65 62 42

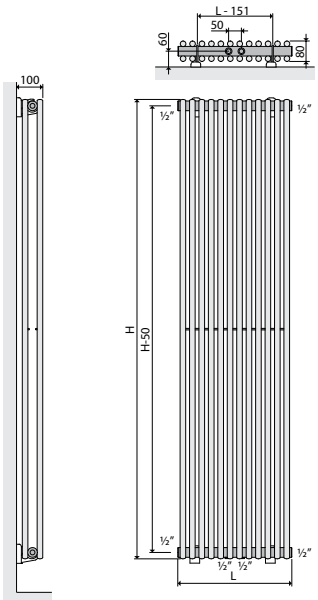

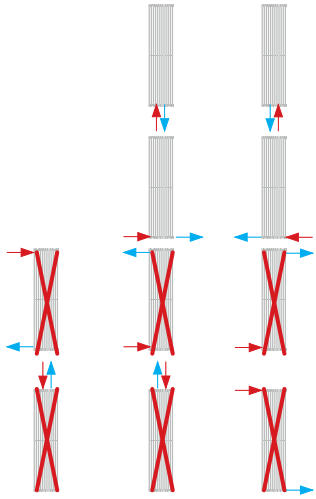

CE 2013

Ausschreibungstext

10 JAHRE GARANTIE

EN442 (W) 70/55/20°C
EN442 (W) 55/45/20°C
EN442 (W) 75/65/20°C

GILIA SINGLE

Zeitloses und gerades Design für Badezimmer und Küche.

Produkt:	Gilia Single
Mitgeliefert:	3 weiße Konsolen (chromiert bei andere Heizkörperfarben), Schrauben, Dübel, Designentlüftungsstopfen und -Blindstopfen, Blindstopfen und Montageanleitung
Anschlüsse:	4 x ½" Innengewinde (einschließlich Mittenanschluss)
Verpackung:	Alle Heizkörper werden in einer strapazierfähigen Verpackung aus hochwertigem Karton und Schutzfolie ausgeliefert. Auf dem Etikett sind die Merkmale des Heizkörpers angegeben: Bauhöhe - Baulänge.
Garantie:	10 Jahre bei Einhaltung der Installationsvorschriften und bei Erfüllung der Garantiebedingungen von Stelrad.
Lackierungsverfahren:	Alle Heizkörper sind entfettet, eisenphosphatiert, im kathaphoretischen Elektrotauchverfahren grundiert und standardmäßig im Farbton Stelrad weiß 9016 pulverbeschichtet.
Farben:	Stelrad weiß 9016. Auf Wunsch in 35 anderen Stelrad-Farben oder weitere rund 200 RAL-Farben.
Betriebsüberdruck:	max. 6 bar (Werksprüfdruck 7,8 bar)
Medium:	max. Heisswasser bis 95 °C
Norm:	nach EN442
Bauhöhen:	1.199 | 1.495 | 1.791 | 2.013 mm
Anzahl der Rohre:	28 | 34 | 42 | 48
Baulängen:	500 | 600 | 750 | 900 mm
Rohre:	waagrecht, O-Form, Durchmesser 22 mm
Verteilrohre:	senkrecht, O-Form, Durchmesser 38 mm

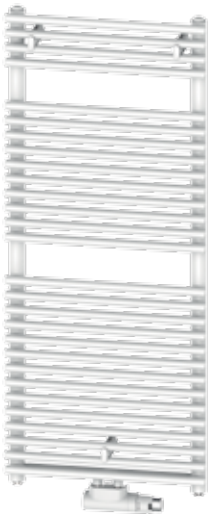

Baulänge		500	600	750	900
H1199	W	550	649	797	
	W	363	430	532	
	W	675	794	972	
	kg	11,77	13,52	16,14	
	l	6,29	7,07	8,25	
	m²	1,28	1,47	1,76	
	n	1,20	1,19	1,17	
	Rohre	28	28	28	
H1495	W	679	796	975	
	W	446	525	646	
	W	833	976	1.192	
	kg	14,18	16,35	19,59	
	l	7,80	8,80	10,30	
	m²	1,56	1,79	2,15	
	n	1,21	1,20	1,19	
	Rohre	34	34	34	
H1791	W	800	944	1.159	1.378
	W	523	621	771	927
	W	986	1.158	1.415	1.673
	kg	17,83	20,43	24,32	28,21
	l	9,35	10,54	12,33	14,12
	m²	1,91	2,20	2,64	3,07
	n	1,23	1,21	1,17	1,14
	Rohre	42	42	42	42
H2013	W	890	1.053	1.301	1.553
	W	578	691	868	1.054
	W	1.099	1.294	1.586	1.878
	kg	20,38	23,35	27,79	32,24
	l	10,68	12,05	14,09	16,14
	m²	2,18	2,51	3,01	3,50
	n	1,24	1,21	1,17	1,12
	Rohre	48	48	48	48

Stelrad BV:PL18/0001/E002

Liefernachweis:
Caradon Stelrad B.V.
Kathagen 30
Postfach 22006
NL-6360 AA Nuth
Tel. +31-45 5 65 62 62
Fax +31-45 5 65 62 42

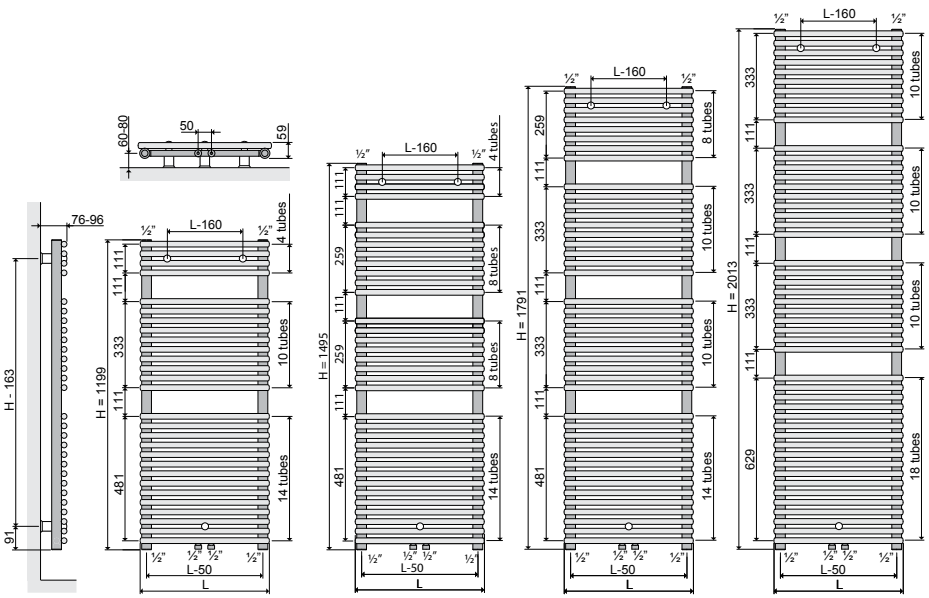

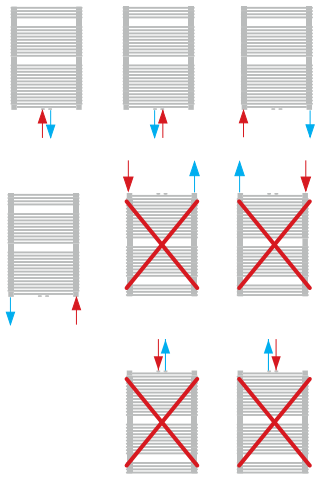

CE 2013

Ausschreibungstext

10 JAHRE GARANTIE

EN442 (W) 70/55/20°C
EN442 (W) 55/45/20°C
EN442 (W) 75/65/20°C

GILIA DOUBLE

Die doppelte Version für ungekannten Heizkomfort.

Produkt:	Gilia Double
Mitgeliefert:	4 weiße Konsolen (chromiert bei andere Heizkörperfarben), Schrauben, Dübel, Designentlüftungsstopfen und -Blindstopfen, Blindstopfen und Montageanleitung
Anschlüsse:	4 x ½'' Innengewinde (einschließlich Mittenanschluss)
Verpackung:	Alle Heizkörper werden in einer strapazierfähigen Verpackung aus hochwertigem Karton und Schutzfolie ausgeliefert. Auf dem Etikett sind die Merkmale des Heizkörpers angegeben: Bauhöhe - Baulänge.
Garantie:	10 Jahre bei Einhaltung der Installationsvorschriften und bei Erfüllung der Garantiebedingungen von Stelrad.
Lackierungsverfahren:	Alle Heizkörper sind entfettet, eisenphosphatiert, im kathaphoretischen Elektrotauchverfahren grundiert und standardmäßig im Farbton Stelrad weiß 9016 pulverbeschichtet.
Farben:	Stelrad weiß 9016. Auf Wunsch in 35 anderen Stelrad-Farben oder weitere rund 200 RAL-Farben.
Betriebsüberdruck:	max. 6 bar (Werksprüfdruck 7,8 bar)
Medium:	max. Heisswasser bis 95 °C
Norm:	nach EN442
Bauhöhen:	1.199 | 1.495 | 1.791 | 2.013 mm
Anzahl der Rohre:	56 | 68 | 84 | 96
Baulängen:	500 | 600 | 750 | 900 mm
Rohre:	waagrecht, O-Form, Durchmesser 22 mm
Verteilrohre:	senkrecht, O-Form, Durchmesser 38 mm

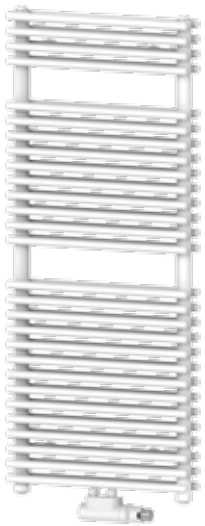

Baulänge		500	600	750	900
H1199	W	782	938	1.174	
	W	510	614	772	
	W	963	1.154	1.441	
	kg	21,14	24,61	29,82	
	l	11,18	12,95	15,59	
	m²	2,26	2,65	3,23	
	n	1,23	1,22	1,21	
	Rohre	56	56	56	
H1495	W	955	1.143	1.427	
	W	621	747	939	
	W	1.179	1.408	1.751	
	kg	25,70	29,90	36,20	
	l	13,45	15,56	18,73	
	m²	2,76	3,23	3,93	
	n	1,24	1,23	1,21	
	Rohre	68	68	68	
H1791	W	1.135	1.356	1.689	2.024
	W	737	885	1.110	1.340
	W	1.402	1.670	2.073	2.475
	kg	31,75	36,94	44,72	52,50
	l	16,62	19,23	23,13	27,04
	m²	3,39	3,97	4,85	5,72
	n	1,24	1,23	1,21	1,19
	Rohre	84	84	84	84
H2013	W	1.276	1.521	1.890	2.263
	W	828	992	1.242	1.498
	W	1.576	1.874	2.321	2.768
	kg	36,14	42,01	50,82	59,63
	l	19,11	22,13	26,65	31,18
	m²	3,87	4,53	5,53	6,53
	n	1,24	1,23	1,21	1,19
	Rohre	96	96	96	96

Stelrad BV:PLI 8/000 / E002

Liefernachweis:
Caradon Stelrad B.V.
Kathagen 30
Postfach 22006
NL-6360 AA Nuth
Tel. +31-45 5 65 62 62
Fax +31-45 5 65 62 42

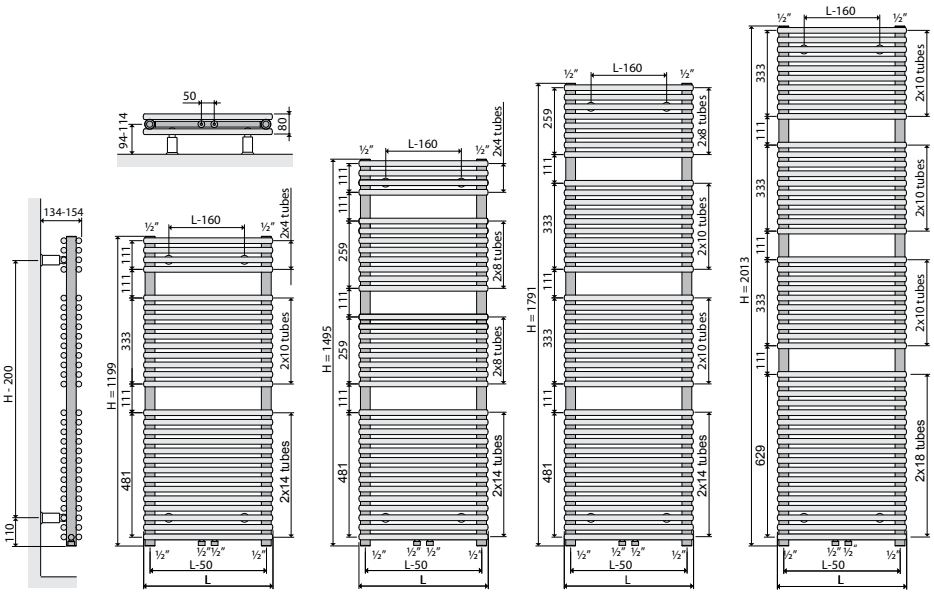

CE 2013

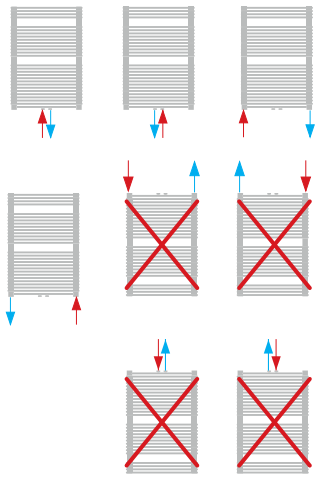

Ausschreibungstext

10 JAHRE GARANTIE

EN442 (W)	70/55/20°C
EN442 (W)	55/45/20°C
EN442 (W)	75/65/20°C

CARISSA

Erstklassiger Badheizkörper mit schwungvollem Design.

Produkt:	Carissa
Mitgeliefert:	4 weiße Konsolen (chromiert bei andere Heizkörperfarben), Schrauben, Dübel, Designentlüftungsstopfen und -Blindstopfen, Blindstopfen und Montageanleitung
Anschlüsse:	4 x ½" Innengewinde (einschließlich Mittenanschluss)
Verpackung:	Alle Heizkörper werden in einer strapazierfähigen Verpackung aus hochwertigem Karton und Schutzfolie ausgeliefert. Auf dem Etikett sind die Merkmale des Heizkörpers angegeben: Bauhöhe - Baulänge.
Garantie:	10 Jahre bei Einhaltung der Installationsvorschriften und bei Erfüllung der Garantiebedingungen von Stelrad.
Lackierungsverfahren:	Alle Heizkörper sind entfettet, eisenphosphatiert, im kathaphoretischen Elektrotauchverfahren grundiert und standardmäßig im Farbton Stelrad weiß 9016 pulverbeschichtet.
Farben:	Stelrad weiß 9016. Auf Wunsch in 35 anderen Stelrad-Farben oder weitere rund 200 RAL-Farben.
Betriebsüberdruck:	max. 6 bar (Werksprüfdruck 7,8 bar)
Medium:	max. Heisswasser bis 95 °C
Norm:	nach EN442
Bauhöhen:	1.199 | 1.791 | 2.013 mm
Anzahl der Rohre:	28 | 42 | 48
Baulänge:	595 mm
Waagrechte Rohre:	waagrecht, O-Form, Durchmesser 22 mm
Verteilrohre:	senkrecht, O-Form, Durchmesser 38 mm

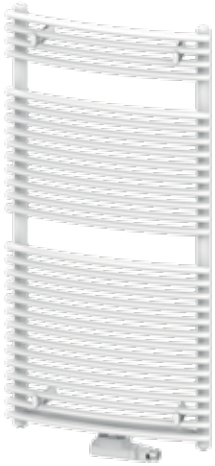

Baulänge		595
H1199	W	649
	W	430
	W	794
	kg	13,52
	l	7,07
	m²	1,47
	n	1,19
	Rohre	28
H1791	W	944
	W	621
	W	1.158
	kg	20,43
	l	10,54
	m²	2,20
	n	1,21
	Rohre	42
H2013	W	1.053
	W	691
	W	1.294
	kg	23,35
	l	12,05
	m²	2,51
	n	1,21
	Rohre	48

Stelrad BV:PL18/0001/E002

Liefernachweis:
Caradon Stelrad B.V.
Kathagen 30
Postfach 22006
NL-6360 AA Nuth
Tel. +31-45 5 65 62 62
Fax +31-45 5 65 62 42

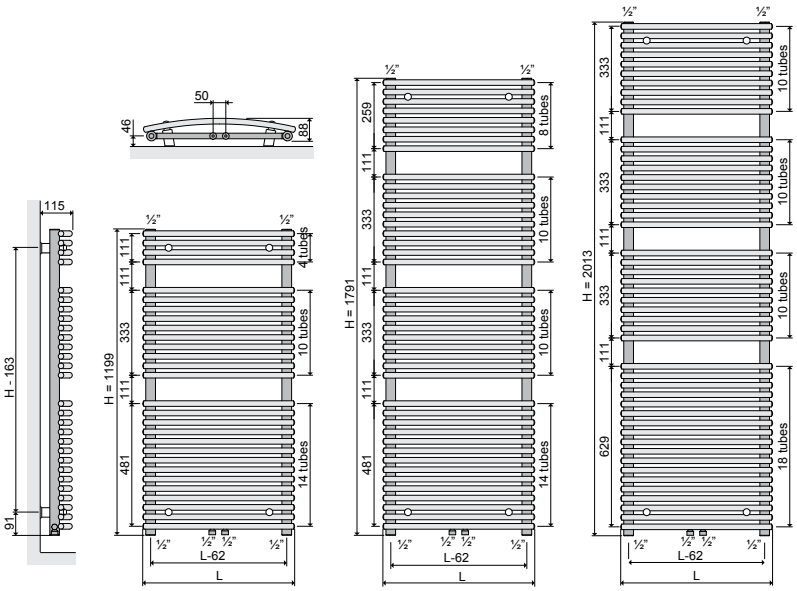

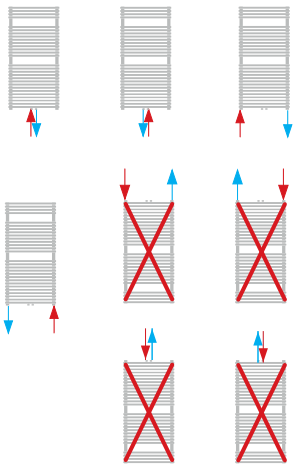

CE 2013

Ausschreibungstext

PLANAR SLIM ECO

Die Zeiten, in denen Sie Ihre Heizkörper hinter dem Sofa versteckten, gehören mit dem Erscheinen des Planar Slim ECO der Vergangenheit an. Diesen Heizkörper will man einfach zur Geltung bringen. Dank seiner hochwertigen Verarbeitung genießen Sie Jahr für Jahr einen schönen, warmen Heizkörper. Verwenden Sie ihn in Kombination mit dem Vertex Slim, um ein helles und behagliches Gefühl in der ganzen Wohnung zu schaffen.

Produkt:	dekorativer horizontaler Niedertemperatur-Ventil-Fertigheizkörper mit serieller Durchströmung, mit Anschluss sowohl in der Mitte als auch seitlich unten und mit links oder rechts montierbarem, voreingestelltem Ventil
Verarbeitung:	durchgehend gleichmäßige Gestaltung mit nahtloser Vorderseite, mit versenktem schwarzen Abdeckgitter und Seitenverkleidungen
Vormontiert:	voreingestelltes Heimeier Ventil 4368, ECO-Entlüftungs- und Blindstopfen
Ventil:	Das integrierte, regelbare Ventil ist an der rechten Seite vormontiert und kompatibel mit Thermostatköpfen M30 x 1,5 mm. Linksseitige Ventilmontage möglich. Die Ventile sind werksseitig gemäß den Heizkörperabmessungen voreingestellt, CEN-zertifiziert und geprüft nach DIN EN 215. Diese Voreinstellung sorgt für einen optimalen Durchfluss des Heizkörpers. Werksseitige Voreinstellung abgestimmt auf Zweirohrsysteme, auch geeignet für Einrohrsysteme (mittels Ventileinstellung auf Position 8).
Mitgeliefert:	Design-Thermostatkopf, Ventilverlängerung, Konsolen, Schallschutz, Aushebesicherung, Schrauben, Dübel und Montageanleitung
Anschlüsse:	2 x ¾" Eurokonus-Außengewinde Mittenanschluss und 2 x ½" Innengewinde Rechtsanschluss unten
Befestigungslaschen:	2 Paar bis 1.600 mm und 3 Paar ab 1.800 mm
Verpackung:	Alle Heizkörper werden in einer strapazierfähigen Verpackung aus hochwertigem Karton, schützenden Schaumkissen und Schutzfolie ausgeliefert. Auf dem Etikett sind die Merkmale des Heizkörpers angegeben: Typ - Bauhöhe - Baulänge.
Garantie:	10 Jahre bei Einhaltung der Installationsvorschriften und bei Erfüllung der Garantiebedingungen von Stelrad.
Lackierungsverfahren:	Alle Heizkörper sind entfettet, eisenphosphatiert, im kathaphoretischen Elektrotauchverfahren grundiert und standardmäßig im Farbton Stelrad SN170 schwarz pulverbeschichtet.
Farben Vorderseite:	Stelrad weiß 9016. Auf Wunsch in 35 anderen Stelrad-Farben oder weitere rund 200 RAL-Farben.
Farbe Seitenverkleidungen und Abdeckgitter:	SN170 schwarz
Betriebsüberdruck:	max. 10 bar (Werksprüfdruck 13 bar)
Medium:	max. Heisswasser bis 110 °C
Norm:	nach EN442
Typen:	21 | 22
Bauhöhen:	545 | 645 mm
Baulängen:	1.070 | 1.270 | 1.470 | 1.670 | 1.870 | 2.070 mm
Bautiefen:	96 | 119 mm

CE
2013

Liefernachweis:
Caradon Stelrad B.V.
Kathagen 30
Postfach 22006
NL-6360 AA Nuth
Tel. +31-45 5 65 62 62
Fax +31-45 5 65 62 42

Typenübersicht

Berechnungseinheiten je
1 m nominale Heizkörper-
länge bei 75/65/20°C
nach EN442
n = Heizkörperexponent*

Gleichung:

$$\Phi = K_M \times \Delta T^n$$

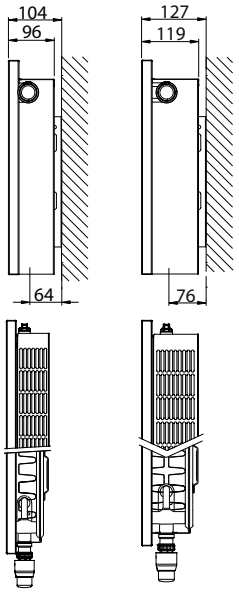

Bauhöhe		Typ 21	Typ 22	Nominale Bauhöhe
545	W	1.024	1.304	500
	kg	29,31	32,73	
	l	5,80	5,83	
	m²	4,31	6,33	
	n	1,30	1,29	
645	W	1.184	1.498	600
	kg	34,80	38,80	
	l	6,80	6,90	
	m²	5,24	7,74	
	n	1,31	1,30	

(Anmerkung: Nominale Baulänge = Baulänge - 70 mm)
W=Leistung pro nom. Meter / kg=Gewicht pro nom. Meter / l=Wasserinhalt pro nom. Meter / m²=Oberfläche pro nom. Meter / n=Exponent*
Änderungen im Sinne des technischen Fortschrittes und herstellungsbedingte Toleranzen vorbehalten.
* Der Exponent dient zur Ermittlung der Niedertemperaturfaktoren gemäss DIN 4703 und ÖN M 7513.

Mitten- und Rechtsanschluss unten
2x G¾'' AG Eurokonus + 2x R½'' IG

EN442 (W) 70/55/20°C
EN442 (W) 55/45/20°C
EN442 (W) 75/65/20°C

PLANAR SLIM ECO

Wärmeleistungen nach EN442

Bauhöhe	545	
Typ	21	22
1070	822 524 1.024	1.047 669 1.304
1270	986 629 1.229	1.257 803 1.565
1470	1.150 733 1.434	1.466 937 1.826
1670	1.315 838 1.638	1.676 1.071 2.086
1870	1.479 943 1.843	1.885 1.205 2.347
2070	1.644 1.048 2.048	2.095 1.338 2.608

645		Bauhöhe
21	22	Typ
948 603 1.184	1.201 765 1.498	**1070**
1.138 723 1.421	1.442 918 1.798	**1270**
1.328 844 1.658	1.682 1.071 2.097	**1470**
1.518 964 1.894	1.922 1.224 2.397	**1670**
1.707 1.085 2.131	2.163 1.377 2.696	**1870**
1.897 1.205 2.368	2.403 1.530 2.996	**2070**

Stelrad BV:PLI18/000/E002

10 JAHRE GARANTIE

Ausschreibungstext

PLANAR ECO

Der Planar ECO Heizkörper ist Dank seiner seriellen Durchströmung (die vordere Platte wird zuerst durchströmt) ideal für niedrige Temperaturen. Die ECO-Technologie sorgt für einen hohen energetischen Wirkungsgrad, eine maximale Wärmestrahlung, ein schnelles Aufheizen und einen reduzierten Wärmeverlust zur Wandseite. Durch die Kombination dieser Technologie mit der flachen Vorderseite und vollständiger Verkleidung können Sie in Luxus unsere grüne Wärme genießen.

Produkt:	dekorativer Stelrad Niedertemperatur-Ventilheizkörper mit serieller Durchströmung, mit Anschluss sowohl in der Mitte als auch seitlich unten, mit links oder rechts montierbarem, voreingestelltem Ventil und mit flacher Vorderseite
Verarbeitung:	dekorative flache Vorderseite mit Abdeckgitter und Seitenverkleidungen
Vormontiert:	voreingestelltes Heimeier Ventil 4368 oder 4369, ECO-Entlüftungs- und Blindstopfen
Ventil:	Das integrierte, regelbare Ventil (ohne Thermostatkopf) ist an der rechten Seite vormontiert und kompatibel mit Thermostatköpfen M30 x 1,5 mm. Das Ventil kann linksseitig montiert werden. Die Ventile sind werksseitig gemäß den Heizkörperabmessungen voreingestellt, CEN-zertifiziert und geprüft nach DIN EN 215. Diese Voreinstellung sorgt für einen optimalen Durchfluss des Heizkörpers. Werksseitige Voreinstellung abgestimmt auf Zweirohrsysteme, auch geeignet für Einrohrsysteme (mittels Ventileinstellung auf Position 8).
Mitgeliefert:	VDI-Konsolen (Typ Monclac), Schrauben, Dübel und Montageanleitung
Anschlüsse:	2 x ¾" Eurokonus-Außengewinde Mittenanschluss und 2 x ½" Innengewinde Rechtsanschluss unten
Befestigungslaschen:	2 Paar bis 1.600 mm und 3 Paar ab 1.800 mm
Verpackung:	Alle unsere Heizkörper werden in einer strapazierfähigen Verpackung aus hochwertigem Karton und Schutzfolie ausgeliefert. Auf dem Etikett sind die Merkmale des Heizkörpers angegeben: Typ - Bauhöhe - Baulänge.
Garantie:	10 Jahre bei Einhaltung der Installationsvorschriften und bei Erfüllung der Garantiebedingungen von Stelrad.
Lackierungsverfahren:	Alle Heizkörper sind entfettet, eisenphosphatiert, im kathaphoretischen Elektrotauchverfahren grundiert und standardmäßig im Farbton Stelrad weiß 9016 pulverbeschichtet.
Farben:	Stelrad weiß 9016. Auf Wunsch in 35 anderen Stelrad-Farben oder weitere rund 200 RAL-Farben.
Betriebsüberdruck:	max. 10 bar (Werksprüfdruck 13 bar)
Medium:	max. Heisswasser bis 110 °C
Norm:	nach EN442
Typen:	11 | 21 | 22 | 33
Bauhöhen:	300 | 400 | 500 | 600 | 700 | 900 mm
Baulängen:	400 – 3.000 mm
Bautiefen:	63 | 79 | 102 | 160 mm

CE
2014

Liefernachweis:
Caradon Stelrad B.V.
Kathagen 30
Postfach 22006
NL-6360 AA Nuth
Tel. +31-45 5 65 62 62
Fax +31-45 5 65 62 42

Typenübersicht

Berechnungseinheiten je
1 m Heizkörperlänge bei
75/65/20°C nach EN442
n = Heizkörperexponent*

Gleichung

$$\Phi = K_M \times \Delta T^n$$

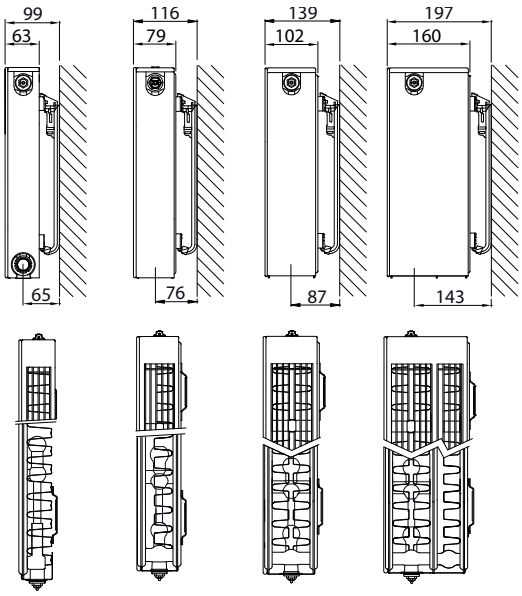

Bauhöhe		Typ 11	Typ 21	Typ 22	Typ 33	Bauhöhe
300	W	469	705	887	1.259	300
	kg	11,88	16,63	18,85	26,45	
	l	1,89	3,29	2,90	4,35	
	m²	2,09	2,44	3,51	5,26	
	n	1,30	1,26	1,27	1,31	
400	W	626	886	1.117	1.587	400
	kg	16,13	21,95	24,95	35,12	
	l	2,34	4,11	3,88	5,82	
	m²	2,95	3,37	4,92	7,38	
	n	1,29	1,28	1,28	1,32	
500	W	774	1.053	1.333	1.893	500
	kg	20,39	27,28	31,05	43,78	
	l	2,80	4,93	4,87	7,28	
	m²	3,80	4,31	6,33	9,49	
	n	1,28	1,30	1,29	1,35	
600	W	911	1.208	1.537	2.180	600
	kg	24,65	32,60	37,15	52,45	
	l	3,25	5,75	5,85	8,75	
	m²	4,66	5,24	7,74	11,61	
	n	1,27	1,30	1,29	1,35	
700	W	1.038	1.353	1.732	2.452	700
	kg	28,91	37,85	42,82	61,13	
	l	3,77	6,63	6,73	10,19	
	m²	5,51	6,18	9,15	13,72	
	n	1,28	1,29	1,30	1,34	
900	W	1.260	1.616	2.096	2.952	900
	kg	37,43	48,35	54,15	78,50	
	l	4,80	8,40	8,50	13,06	
	m²	7,22	8,05	11,97	17,96	
	n	1,29	1,29	1,31	1,34	

W=Leistung pro Meter / kg=Gewicht pro Meter / l=Wasserinhalt pro Meter / m²=Oberfläche pro Meter / n=Exponent*
Änderungen im Sinne des technischen Fortschrittes und herstellungsbedingte Toleranzen vorbehalten.
* Der Exponent dient zur Ermittlung der Niedertemperaturfaktoren gemäss DIN 4703 und ÖN M 7513.

PLANAR ECO

Wärmeleistungen nach EN442

Bauhöhe	300				400				500			
Typ	11	21	22	33	11	21	22	33	11	21	22	33
W/ lfm bei 75/65/20°C	469	705	887	1.259	626	886	1.117	1.587	774	1.053	1.333	1.893
400	150 96 188	228 147 282	286 184 355	403 256 504	201 128 250	285 183 354	360 231 447	507 320 635	249 160 310	338 215 421	429 274 533	602 377 757
500	188 120 235	284 183 353	357 230 444	504 320 630	251 161 313	357 229 443	449 288 559	634 400 794	311 200 387	422 269 527	536 343 667	753 472 947
600	226 144 281	341 220 423	429 276 532	605 383 755	302 193 376	428 275 532	539 346 670	761 481 952	374 239 464	507 323 632	643 411 800	904 566 1.136
700	263 168 328	398 257 494	500 321 621	705 447 881	352 225 438	499 321 620	629 403 782	887 561 1.111	436 279 542	591 376 737	750 480 933	1.054 660 1.325
800	301 191 375	455 293 564	572 367 710	806 511 1.007	402 257 501	571 367 709	719 461 894	1.014 641 1.270	498 319 619	676 430 842	857 548 1.066	1.205 755 1.514
900	338 215 422	512 330 635	643 413 798	907 575 1.133	453 289 563	642 412 797	809 519 1.005	1.141 721 1.428	560 359 697	760 484 948	964 617 1.200	1.355 849 1.704
1000	376 239 469	569 367 705	715 459 887	1.008 639 1.259	503 321 626	714 458 886	899 576 1.117	1.268 801 1.587	623 399 774	844 538 1.053	1.071 685 1.333	1.506 943 1.893
1100	414 263 516	626 403 776	786 505 976	1.109 703 1.385	553 353 689	785 504 975	989 634 1.229	1.395 881 1.746	685 439 851	929 591 1.158	1.179 754 1.466	1.657 1.038 2.082
1200	451 287 563	683 440 846	858 551 1.064	1.209 767 1.511	603 385 751	856 550 1.063	1.079 692 1.340	1.521 961 1.904	747 479 929	1.013 645 1.264	1.286 822 1.600	1.807 1.132 2.272
1400	527 335 657	796 513 987	1.000 643 1.242	1.411 895 1.763	704 450 876	999 642 1.240	1.258 807 1.564	1.775 1.121 2.222	872 559 1.084	1.182 753 1.474	1.500 959 1.866	2.108 1.321 2.650
1600		910 587 1.128	1.143 735 1.419	1.612 1.023 2.014	804 514 1.002	1.142 733 1.418	1.438 922 1.787	2.029 1.281 2.539	996 639 1.238	1.351 860 1.685	1.714 1.096 2.133	2.410 1.509 3.029
1800		1.024 660 1.269	1.286 827 1.597	1.814 1.150 2.266	905 578 1.127	1.284 825 1.595	1.618 1.037 2.011	2.282 1.442 2.857	1.121 718 1.393	1.520 968 1.895	1.929 1.233 2.399	2.711 1.698 3.407
2000		1.138 733 1.410	1.429 918 1.774	2.015 1.278 2.518	1.006 642 1.252	1.427 917 1.772	1.798 1.153 2.234	2.536 1.602 3.174	1.245 798 1.548	1.689 1.075 2.106	2.143 1.371 2.666	3.012 1.886 3.786
2200		1.251 807 1.551	1.572 1.010 1.951	2.217 1.406 2.770		1.570 1.008 1.949	1.978 1.268 2.457	2.789 1.762 3.491	1.370 878 1.703	1.858 1.183 2.317	2.357 1.508 2.933	3.313 2.075 4.165
2400		1.365 880 1.692	1.715 1.102 2.129	2.419 1.534 3.022		1.713 1.100 2.126	2.157 1.383 2.681	3.043 1.922 3.809	1.495 958 1.858	2.027 1.290 2.527	2.571 1.645 3.199	3.614 2.264 4.543
2600			1.858 1.194 2.306				2.337 1.499 2.904				2.786 1.782 3.466	
2800			2.001 1.286 2.484				2.517 1.614 3.128				3.000 1.919 3.732	
3000			2.144 1.378 2.661				2.697 1.729 3.351				3.214 2.056 3.999	

Stelrad BV-PL18/0001/E002

Kernsortiment (Stelrad weiß 9016) lieferbar ab Werk innerhalb von 10 Arbeitstagen.
Kernsortiment ist ohne Gewähr. Aktuelle Angaben: siehe www.stelrad.eu
Das aktuelle Lagerprogramm erfragen Sie bitte bei Ihrem Fach-Grosshandelspartner.

10 JAHRE GARANTIE

EN442 (W) 70/55/20°C
EN442 (W) 55/45/20°C
EN442 (W) 75/65/20°C

Bauhöhe	600				700				900			
Typ	11	21	22	33	11	21	22	33	11	21	22	33
W/ lfm bei 75/65/20°C	911	1.208	1.537	2.180	1.038	1.353	1.732	2.452	1.260	1.616	2.096	2.952
400	294 189 364	388 247 483	494 315 615	694 435 872	334 214 415	434 277 541	556 354 693	781 490 981	405 259 504	520 332 646	671 426 838	941 591 1.181
500	367 236 456	485 309 604	617 394 769	867 544 1.090	418 268 519	543 347 677	695 442 866	976 612 1.226	506 323 630	649 415 808	839 532 1.048	1.176 739 1.476
600	441 283 547	582 371 725	740 473 922	1.041 652 1.308	501 322 623	652 416 812	834 531 1.039	1.171 735 1.471	607 388 756	779 498 970	1.007 638 1.258	1.411 887 1.771
700	514 331 638	678 432 846	864 551 1.076	1.214 761 1.526	585 375 727	760 485 947	972 619 1.212	1.367 857 1.716	708 452 882	909 581 1.131	1.174 745 1.467	1.646 1.034 2.066
800	587 378 729	775 494 966	987 630 1.230	1.388 870 1.744	668 429 830	869 554 1.082	1.111 708 1.386	1.562 980 1.962	810 517 1.008	1.039 664 1.293	1.342 851 1.677	1.882 1.182 2.362
900	661 425 820	872 556 1.087	1.111 709 1.383	1.561 979 1.962	752 483 934	978 624 1.218	1.250 796 1.559	1.757 1.102 2.207	911 582 1.134	1.169 747 1.454	1.510 958 1.886	2.117 1.330 2.657
1000	734 472 911	969 618 1.208	1.234 788 1.537	1.735 1.087 2.180	836 536 1.038	1.086 693 1.353	1.389 885 1.732	1.952 1.225 2.452	1.012 646 1.260	1.299 831 1.616	1.678 1.064 2.096	2.352 1.478 2.952
1100	808 519 1.002	1.066 679 1.329	1.357 866 1.691	1.908 1.196 2.398	919 590 1.142	1.195 762 1.488	1.528 973 1.905	2.147 1.347 2.697	1.113 711 1.386	1.429 914 1.778	1.845 1.170 2.306	2.587 1.625 3.247
1200	881 567 1.093	1.163 741 1.450	1.481 945 1.844	2.082 1.305 2.616	1.003 643 1.246	1.303 832 1.624	1.667 1.062 2.078	2.343 1.469 2.942	1.214 776 1.512	1.559 997 1.939	2.013 1.277 2.515	2.822 1.773 3.542
1400	1.028 661 1.275	1.357 865 1.691	1.728 1.103 2.152	2.429 1.522 3.052	1.170 751 1.453	1.521 970 1.894	1.945 1.239 2.425	2.733 1.714 3.433	1.417 905 1.764	1.818 1.163 2.262	2.349 1.490 2.934	3.293 2.069 4.133
1600	1.175 755 1.458	1.551 988 1.933	1.975 1.260 2.459	2.776 1.740 3.488	1.337 858 1.661	1.738 1.109 2.165	2.223 1.416 2.771	3.123 1.959 3.923	1.619 1.034 2.016	2.078 1.329 2.586	2.684 1.702 3.354	3.763 2.364 4.723
1800	1.322 850 1.640	1.745 1.112 2.174	2.221 1.418 2.767	3.123 1.957 3.924	1.504 965 1.868	1.955 1.247 2.435	2.501 1.593 3.118	3.514 2.204 4.414	1.822 1.164 2.268	2.338 1.495 2.909	3.020 1.915 3.773	4.234 2.660 5.314
2000	1.468 944 1.822	1.938 1.235 2.416	2.468 1.575 3.074	3.470 2.175 4.360	1.671 1.072 2.076	2.172 1.386 2.706	2.778 1.770 3.464	3.904 2.449 4.904	2.024 1.293 2.520	2.598 1.661 3.232	3.355 2.128 4.192	4.704 2.955 5.904
2200	1.615 1.039 2.004	2.132 1.359 2.658	2.715 1.733 3.381	3.817 2.392 4.796								
2400	1.762 1.133 2.186	2.326 1.482 2.899	2.962 1.890 3.689	4.164 2.610 5.232								
2600			3.209 2.048 3.996									
2800			3.455 2.205 4.304									
3000			3.702 2.363 4.611									

Ausschreibungstext

PLANAR STYLE ECO

Der Planar Style ECO Heizkörper ist Dank seiner seriellen Durchströmung (die vordere Platte wird zuerst durchströmt) ideal für niedrige Temperaturen. Die ECO-Technologie sorgt für einen hohen energetischen Wirkungsgrad, eine maximale Wärmestrahlung, ein schnelles Aufheizen und einen reduzierten Wärmeverlust zur Wandseite. Mit den horizontalen Linien der flachen Vorderseite mit Schattenfugen erzeugt der Planar Style ECO eine Atmosphäre von Ruhe in einer sehr angenehm warmen Umgebung.

Produkt:	dekorativer Stelrad Niedertemperatur-Ventilheizkörper mit serieller Durchströmung, mit Anschluss sowohl in der Mitte als auch seitlich unten, mit links oder rechts montierbarem, voreingestelltem Ventil und mit flacher Vorderseite mit Schattenfugen
Verarbeitung:	dekorative flache Vorderseite mit Schattenfugen, mit Abdeckgitter und Seitenverkleidungen
Vormontiert:	voreingestelltes Heimeier Ventil 4368 oder 4369, ECO-Entlüftungs- und Blindstopfen
Ventil:	Das integrierte, regelbare Ventil (ohne Thermostatkopf) ist an der rechten Seite vormontiert und kompatibel mit Thermostatköpfen M30 x 1,5 mm. Das Ventil kann linksseitig montiert werden. Die Ventile sind werksseitig gemäß den Heizkörperabmessungen voreingestellt, CEN-zertifiziert und geprüft nach DIN EN 215. Diese Voreinstellung sorgt für einen optimalen Durchfluss des Heizkörpers. Werksseitige Voreinstellung abgestimmt auf Zweirohrsysteme, auch geeignet für Einrohrsysteme (mittels Ventileinstellung auf Position 8).
Mitgeliefert:	VDI-Konsolen (Typ Monclac), Schrauben, Dübel und Montageanleitung
Anschlüsse:	2 x ¾" Eurokonus-Außengewinde Mittenanschluss und 2 x ½" Innengewinde Rechtsanschluss unten
Befestigungslaschen:	2 Paar bis 1.600 mm und 3 Paar ab 1.800 mm
Verpackung:	Alle unsere Heizkörper werden in einer strapazierfähigen Verpackung aus hochwertigem Karton und Schutzfolie ausgeliefert. Auf dem Etikett sind die Merkmale des Heizkörpers angegeben: Typ - Bauhöhe - Baulänge.
Garantie:	10 Jahre bei Einhaltung der Installationsvorschriften und bei Erfüllung der Garantiebedingungen von Stelrad.
Lackierungsverfahren:	Alle Heizkörper sind entfettet, eisenphosphatiert, im kathaphoretischen Elektrotauchverfahren grundiert und standardmäßig im Farbton Stelrad weiß 9016 pulverbeschichtet.
Farben:	Stelrad weiß 9016. Auf Wunsch in 35 anderen Stelrad-Farben oder weitere rund 200 RAL-Farben.
Betriebsüberdruck:	max. 10 bar (Werksprüfdruck 13 bar)
Medium:	max. Heisswasser bis 110 °C
Norm:	nach EN442
Typen:	11 | 21 | 22 | 33
Bauhöhen:	300 | 400 | 500 | 600 | 700 | 900 mm
Baulängen:	400 – 2.000 mm
Bautiefen:	63 | 79 | 102 | 160 mm

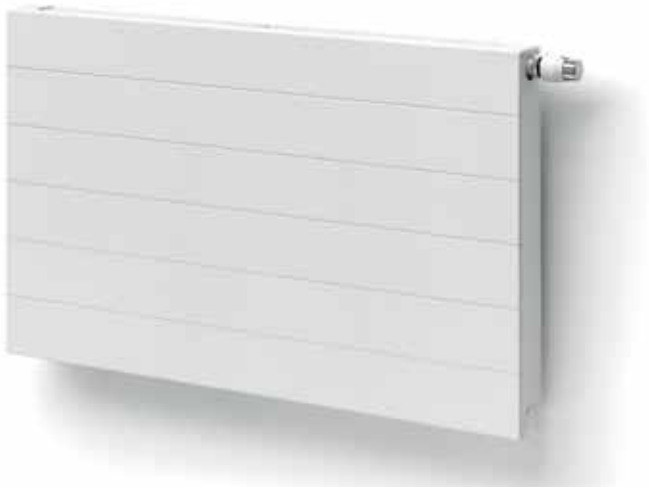

CE
2014

Liefernachweis:
Caradon Stelrad B.V.
Kathagen 30
Postfach 22006
NL-6360 AA Nuth
Tel. +31-45 5 65 62 62
Fax +31-45 5 65 62 42

Typenübersicht

Berechnungseinheiten je
1 m Heizkörperlänge bei
75/65/20°C nach EN442
n = Heizkörperexponent*

Gleichung

$$\Phi = K_M \times \Delta T^n$$

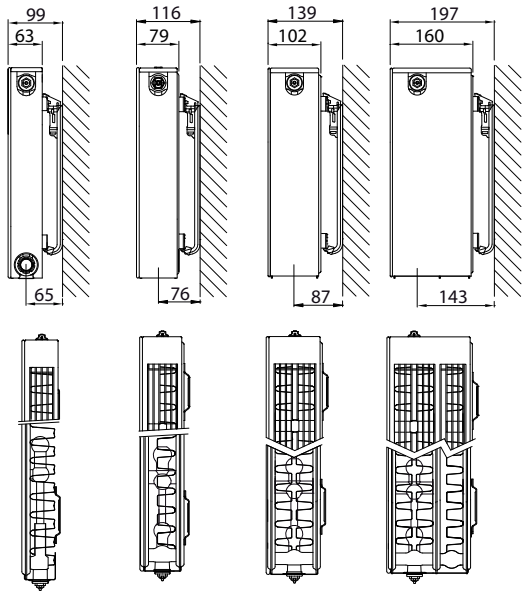

Bauhöhe		Typ 11	Typ 21	Typ 22	Typ 33	Bauhöhe
300	W			887	1.259	300
	kg			18,85	26,45	
	l			2,90	4,35	
	m²			3,51	5,26	
	n			1,27	1,31	
400	W	626	886	1.117	1.587	400
	kg	16,13	21,95	24,95	35,12	
	l	2,34	4,11	3,88	5,82	
	m²	2,95	3,37	4,92	7,38	
	n	1,29	1,28	1,28	1,32	
500	W	774	1.053	1.333	1.893	500
	kg	20,39	27,28	31,05	43,78	
	l	2,80	4,93	4,87	7,28	
	m²	3,80	4,31	6,33	9,49	
	n	1,28	1,30	1,29	1,35	
600	W	911	1.208	1.537	2.180	600
	kg	24,65	32,60	37,15	52,45	
	l	3,25	5,75	5,85	8,75	
	m²	4,66	5,24	7,74	11,61	
	n	1,27	1,30	1,29	1,35	
700	W	1.038	1.353	1.732	2.452	700
	kg	28,91	37,85	42,82	61,13	
	l	3,77	6,63	6,73	10,19	
	m²	5,51	6,18	9,15	13,72	
	n	1,28	1,29	1,30	1,34	
900	W	1.260	1.616	2.096	2.952	900
	kg	37,43	48,35	54,15	78,50	
	l	4,80	8,40	8,50	13,06	
	m²	7,22	8,05	11,97	17,96	
	n	1,29	1,29	1,31	1,34	

W=Leistung pro Meter / kg=Gewicht pro Meter / l=Wasserinhalt pro Meter / m²=Oberfläche pro Meter / n=Exponent*
Änderungen im Sinne des technischen Fortschrittes und herstellungsbedingte Toleranzen vorbehalten.
* Der Exponent dient zur Ermittlung der Niedertemperaturfaktoren gemäss DIN 4703 und ÖN M 7513.

PLANAR STYLE ECO

Wärmeleistungen nach EN442

Bauhöhe	300		400				500			
Typ	22	33	11	21	22	33	11	21	22	33
W/ lfm bei 75/65/20°C	887	1.259	626	886	1.117	1.587	774	1.053	1.333	1.893
400							249 160 310	338 215 421	429 274 533	602 377 757
500	357 230 444	504 320 630	251 161 313	357 229 443	449 288 559	634 400 794	311 200 387	422 269 527	536 343 667	753 472 947
600			302 193 376	428 275 532	539 346 670	761 481 952	374 239 464	507 323 632	643 411 800	904 566 1.136
700			352 225 438	499 321 620	629 403 782	887 561 1.111	436 279 542	591 376 737	750 480 933	1.054 660 1.325
800	572 367 710	806 511 1.007	402 257 501	571 367 709	719 461 894	1.014 641 1.270	498 319 619	676 430 842	857 548 1.066	1.205 755 1.514
900	643 413 798	907 575 1.133	453 289 563	642 412 797	809 519 1.005	1.141 721 1.428	560 359 697	760 484 948	964 617 1.200	1.355 849 1.704
1000	715 459 887	1.008 639 1.259	503 321 626	714 458 886	899 576 1.117	1.268 801 1.587	623 399 774	844 538 1.053	1.071 685 1.333	1.506 943 1.893
1200	858 551 1.064	1.209 767 1.511	603 385 751	856 550 1.063	1.079 692 1.340	1.521 961 1.904	747 479 929	1.013 645 1.264	1.286 822 1.600	1.807 1.132 2.272
1400	1.000 643 1.242	1.411 895 1.763	704 450 876	999 642 1.240	1.258 807 1.564	1.775 1.121 2.222	872 559 1.084	1.182 753 1.474	1.500 959 1.866	2.108 1.321 2.650
1600	1.143 735 1.419	1.612 1.023 2.014	804 514 1.002	1.142 733 1.418	1.438 922 1.787	2.029 1.281 2.539	996 639 1.238	1.351 860 1.685	1.714 1.096 2.133	2.410 1.509 3.029
1800	1.286 827 1.597	1.814 1.150 2.266	905 578 1.127	1.284 825 1.595	1.618 1.037 2.011	2.282 1.442 2.857	1.121 718 1.393	1.520 968 1.895	1.929 1.233 2.399	2.711 1.698 3.407
2000	1.429 918 1.774	2.015 1.278 2.518	1.006 642 1.252	1.427 917 1.772	1.798 1.153 2.234	2.536 1.602 3.174	1.245 798 1.548	1.689 1.075 2.106	2.143 1.371 2.666	3.012 1.886 3.786

Stelrad BV-PL18/0001/E002

10 JAHRE GARANTIE

EN442 (W) 70/55/20°C
EN442 (W) 55/45/20°C
EN442 (W) 75/65/20°C

Bauhöhe	600				700				900			
Typ	11	21	22	33	11	21	22	33	11	21	22	33
W/ lfm bei 75/65/20°C	911	1.208	1.537	2.180	1.038	1.353	1.732	2.452	1.260	1.616	2.096	2.952
400	294 189 364	388 247 483	494 315 615	694 435 872	334 214 415	434 277 541	556 354 693	781 490 981	405 259 504	520 332 646	671 426 838	941 591 1.181
500	367 236 456	485 309 604	617 394 769	867 544 1.090	418 268 519	543 347 677	695 442 866	976 612 1.226	506 323 630	649 415 808	839 532 1.048	1.176 739 1.476
600	441 283 547	582 371 725	740 473 922	1.041 652 1.308	501 322 623	652 416 812	834 531 1.039	1.171 735 1.471	607 388 756	779 498 970	1.007 638 1.258	1.411 887 1.771
700	514 331 638	678 432 846	864 551 1.076	1.214 761 1.526	585 375 727	760 485 947	972 619 1.212	1.367 857 1.716	708 452 882	909 581 1.131	1.174 745 1.467	1.646 1.034 2.066
800	587 378 729	775 494 966	987 630 1.230	1.388 870 1.744	668 429 830	869 554 1.082	1.111 708 1.386	1.562 980 1.962	810 517 1.008	1.039 664 1.293	1.342 851 1.677	1.882 1.182 2.362
900	661 425 820	872 556 1.087	1.111 709 1.383	1.561 979 1.962	752 483 934	978 624 1.218	1.250 796 1.559	1.757 1.102 2.207	911 582 1.134	1.169 747 1.454	1.510 958 1.886	2.117 1.330 2.657
1000	734 472 911	969 618 1.208	1.234 788 1.537	1.735 1.087 2.180	836 536 1.038	1.086 693 1.353	1.389 885 1.732	1.952 1.225 2.452	1.012 646 1.260	1.299 831 1.616	1.678 1.064 2.096	2.352 1.478 2.952
1200	881 567 1.093	1.163 741 1.450	1.481 945 1.844	2.082 1.305 2.616	1.003 643 1.246	1.303 832 1.624	1.667 1.062 2.078	2.343 1.469 2.942	1.214 776 1.512	1.559 997 1.939	2.013 1.277 2.515	2.822 1.773 3.542
1400	1.028 661 1.275	1.357 865 1.691	1.728 1.103 2.152	2.429 1.522 3.052	1.170 751 1.453	1.521 970 1.894	1.945 1.239 2.425	2.733 1.714 3.433	1.417 905 1.764	1.818 1.163 2.262	2.349 1.490 2.934	3.293 2.069 4.133
1600	1.175 755 1.458	1.551 988 1.933	1.975 1.260 2.459	2.776 1.740 3.488	1.337 858 1.661	1.738 1.109 2.165	2.223 1.416 2.771	3.123 1.959 3.923	1.619 1.034 2.016	2.078 1.329 2.586	2.684 1.702 3.354	3.763 2.364 4.723
1800	1.322 850 1.640	1.745 1.112 2.174	2.221 1.418 2.767	3.123 1.957 3.924	1.504 965 1.868	1.955 1.247 2.435	2.501 1.593 3.118	3.514 2.204 4.414	1.822 1.164 2.268	2.338 1.495 2.909	3.020 1.915 3.773	4.234 2.660 5.314
2000	1.468 944 1.822	1.938 1.235 2.416	2.468 1.575 3.074	3.470 2.175 4.360	1.671 1.072 2.076	2.172 1.386 2.706	2.778 1.770 3.464	3.904 2.449 4.904	2.024 1.293 2.520	2.598 1.661 3.232	3.355 2.128 4.192	4.704 2.955 5.904

Ausschreibungstext

PLANAR 8

Der Planar 8 passt dank seiner Verkleidung und flacher Vorderseite formschön in jeden modernen, stillvollen und zeitgemässen Wohnraum. Außerdem haben Sie dank der vier Seiten- und vier unteren Anschlüssen eine Vielzahl von Anschlussmöglichkeiten. Damit ist der Planar 8 sehr einfach zu installieren und in jeder Situation anwendbar.

Produkt:	dekorativer Ventilheizkörper mit 8 Anschlüssen und flacher Vorderseite
Verarbeitung:	dekorative flache Vorderseite mit Abdeckgitter und Seitenverkleidungen
Vormontiert:	voreingestelltes Ventil, Entlüftungs- und Blindstopfen
Ventil:	Das integrierte, regelbare Ventil (ohne Thermostatkopf) ist an der rechten Seite vormontiert und kompatibel mit Thermostatköpfen M30 x 1,5 mm. Die Ventile sind werksseitig gemäß den Heizkörperabmessungen voreingestellt und geprüft nach DIN EN 215. Diese Voreinstellung sorgt für einen optimalen Durchfluss des Heizkörpers. Werksseitige Voreinstellung abgestimmt auf Zweirohrsysteme, auch geeignet für Einrohrsysteme (mittels Ventileinstellung auf Position 8).
Mitgeliefert:	Monclac-Konsolen (VDI-konform, wenn verwendet in Kombination mit mitgelieferten Anti-Rutsch-Klammern), Schrauben, Dübel und Montageanleitung
Anschlüsse:	4 x ¾" Eurokonus-Außengewinde (2 x Mittenanschluss und 2 x Rechtsanschluss unten) und 4 x ½" Innengewinde Seitenanschluss.
Befestigungslaschen:	nur für Typ 11: 2 Paar bis 1.600 mm und 3 Paar ab 1.800 mm
Verpackung:	Alle Heizkörper werden in einer strapazierfähigen Verpackung aus hochwertigem Karton und Schutzfolie ausgeliefert. Auf dem Etikett sind die Merkmale des Heizkörpers angegeben: Typ - Bauhöhe - Baulänge.
Garantie:	10 Jahre bei Einhaltung der Installationsvorschriften und bei Erfüllung der Garantiebedingungen von Stelrad.
Lackierungsverfahren:	Alle Heizkörper sind entfettet, eisenphosphatiert, im kathaphoretischen Elektrotauchverfahren grundiert und standardmäßig im Farbton Stelrad weiß 9016 pulverbeschichtet.
Farben:	Stelrad weiß 9016. Auf Wunsch in 35 anderen Stelrad-Farben oder weitere rund 200 RAL-Farben.
Betriebsüberdruck:	max. 10 bar (Werksprüfdruck 13 bar)
Medium:	max. Heisswasser bis 110 °C
Norm:	nach EN442
Qualitätssicherung:	NF
Typen:	11 | 21 | 22 | 33
Bauhöhen:	300 | 400 | 500 | 600 | 700 | 900 mm
Baulängen:	400 – 3.000 mm
Bautiefen:	63 | 79 | 102 | 160 mm

NF 24/047

CE 2018

Liefernachweis:
Caradon Stelrad B.V.
Kathagen 30
Postfach 22006
NL-6360 AA Nuth
Tel. +31-45 5 65 62 62
Fax +31-45 5 65 62 42

Typenübersicht

Berechnungseinheiten je
1 m Heizkörperlänge bei
75/65/20°C nach EN442
n = Heizkörperexponent*

Gleichung:

$$\Phi = K_M \times \Delta T^n$$

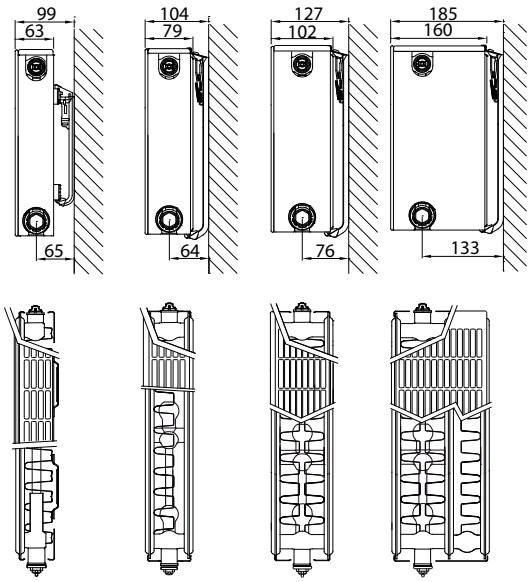

Bauhöhe		Typ 11	Typ 21	Typ 22	Typ 33	Nabenabstand
300	W	469	706	929	1.346	250
	kg	11,88	16,86	19,60	28,00	
	l	1,89	3,70	3,70	5,40	
	m²	2,09	2,44	3,51	5,26	
	n	1,30	1,32	1,30	1,31	
400	W	626	889	1.177	1.690	350
	kg	16,13	22,87	26,40	38,13	
	l	2,34	4,67	4,67	6,87	
	m²	2,95	3,37	4,92	7,38	
	n	1,29	1,32	1,30	1,32	
500	W	774	1.062	1.411	2.017	450
	kg	20,39	28,89	33,20	48,27	
	l	2,80	5,63	5,63	8,33	
	m²	3,80	4,31	6,33	9,49	
	n	1,28	1,32	1,31	1,33	
600	W	911	1.227	1.634	2.332	550
	kg	24,65	34,90	40,00	58,40	
	l	3,25	6,60	6,60	9,80	
	m²	4,66	5,24	7,74	11,61	
	n	1,27	1,32	1,32	1,34	
700	W	1.038	1.387	1.848	2.637	650
	kg	28,91	40,91	46,80	68,53	
	l	3,77	7,63	7,63	11,37	
	m²	5,51	6,18	9,15	13,72	
	n	1,28	1,32	1,33	1,34	
900	W	1.260	1.690	2.251	3.225	850
	kg	37,43	52,94	60,40	88,80	
	l	4,80	9,70	9,70	14,50	
	m²	7,22	8,05	11,97	17,96	
	n	1,29	1,31	1,35	1,34	

W=Leistung pro Meter / kg=Gewicht pro Meter / l=Wasserinhalt pro Meter / m²=Oberfläche pro Meter / n=Exponent*
Änderungen im Sinne des technischen Fortschrittes und herstellungsbedingte Toleranzen vorbehalten.
* Der Exponent dient zur Ermittlung der Niedertemperaturfaktoren gemäss DIN 4703 und ÖN M 7513.

PLANAR 8

Wärmeleistungen nach EN442

Bauhöhe	300				400				500			
Typ	11	21	22	33	11	21	22	33	11	21	22	33
W/ lfm bei 75/65/20°C	469	706	929	1.346	626	889	1.177	1.690	774	1.062	1.411	2.017
400	150 96 188	226 143 282	298 190 372	431 273 538	201 128 250	284 180 356	377 240 471	540 341 676	249 160 310	340 215 425	452 286 564	644 405 807
500	188 120 235	282 179 353	373 238 465	539 342 673	251 161 313	355 225 445	472 300 589	675 427 845	311 200 387	424 268 531	565 358 706	804 506 1.009
600	226 144 281	339 215 424	447 285 557	646 410 808	302 193 376	426 270 533	566 360 706	810 512 1.014	374 239 464	509 322 637	678 430 847	965 608 1.210
700	263 168 328	395 250 494	522 333 650	754 478 942	352 225 438	498 315 622	660 420 824	945 597 1.183	436 279 542	594 376 743	791 501 988	1.126 709 1.412
800	301 191 375	452 286 565	596 380 743	862 547 1.077	402 257 501	569 360 711	755 480 942	1.080 683 1.352	498 319 619	679 429 850	903 573 1.129	1.287 810 1.614
900	338 215 422	508 322 635	671 428 836	970 615 1.211	453 289 563	640 405 800	849 540 1.059	1.215 768 1.521	560 359 697	764 483 956	1.016 644 1.270	1.448 912 1.815
1000	376 239 469	565 358 706	746 476 929	1.077 683 1.346	503 321 626	711 450 889	943 600 1.177	1.350 853 1.690	623 399 774	849 537 1.062	1.129 716 1.411	1.609 1.013 2.017
1100	414 263 516	621 393 777	820 523 1.022	1.185 751 1.481	553 353 689	782 495 978	1.038 660 1.295	1.485 939 1.859	685 439 851	934 590 1.168	1.242 788 1.552	1.770 1.114 2.219
1200	451 287 563	678 429 847	895 571 1.115	1.293 820 1.615	603 385 751	853 540 1.067	1.132 720 1.412	1.620 1.024 2.028	747 479 929	1.019 644 1.274	1.355 859 1.693	1.931 1.216 2.420
1400	527 335 657	791 501 988	1.044 666 1.301	1.508 956 1.884	704 450 876	995 630 1.245	1.321 840 1.648	1.890 1.194 2.366	872 559 1.084	1.188 751 1.487	1.581 1.003 1.975	2.252 1.418 2.824
1600		904 572 1.130	1.193 761 1.486	1.724 1.093 2.154	804 514 1.002	1.137 720 1.422	1.509 960 1.883	2.160 1.365 2.704	996 639 1.238	1.358 859 1.699	1.807 1.146 2.258	2.574 1.621 3.227
1800		1.016 644 1.271	1.342 856 1.672	1.939 1.230 2.423	905 578 1.127	1.279 810 1.600	1.698 1.080 2.119	2.431 1.536 3.042	1.121 718 1.393	1.528 966 1.912	2.033 1.289 2.540	2.896 1.823 3.631
2000		1.129 715 1.412	1.491 951 1.858	2.155 1.366 2.692	1.006 642 1.252	1.422 899 1.778	1.887 1.200 2.354	2.701 1.706 3.380	1.245 798 1.548	1.698 1.073 2.124	2.259 1.432 2.822	3.218 2.026 4.034
2200		1.242 787 1.553	1.640 1.046 2.044	2.370 1.503 2.961		1.564 989 1.956	2.075 1.320 2.589	2.971 1.877 3.718	1.370 878 1.703	1.867 1.181 2.336	2.484 1.575 3.104	3.539 2.229 4.437
2400		1.355 858 1.694	1.789 1.141 2.230	2.586 1.640 3.230		1.706 1.079 2.134	2.264 1.440 2.825	3.241 2.048 4.056	1.495 958 1.858	2.037 1.288 2.549	2.710 1.719 3.386	3.861 2.431 4.841
2600			1.939 1.236 2.415				2.453 1.560 3.060				2.936 1.862 3.669	
2800			2.088 1.331 2.601				2.641 1.680 3.296				3.162 2.005 3.951	
3000			2.237 1.427 2.787				2.830 1.800 3.531				3.388 2.148 4.233	

Stelrad BV-PL18/0008/E001

Kernsortiment (Stelrad weiß 9016) lieferbar ab Werk innerhalb von 10 Arbeitstagen.
Kernsortiment ist ohne Gewähr. Aktuelle Angaben: siehe www.stelrad.eu
Das aktuelle Lagerprogramm erfragen Sie bitte bei Ihrem Fach-Grosshandelspartner.

10 JAHRE GARANTIE

Anschluss mitten, unten
und seitlich 4x R¾"AG euroconus + 4x R½" IG

EN442 (W) 70/55/20°C
EN442 (W) 55/45/20°C
EN442 (W) 75/65/20°C

Bauhöhe	600			
Typ	11	21	22	33
W/ lfm bei 75/65/20°C	911	1.227	1.634	2.332
400	294 189 364	392 248 491	522 330 654	743 466 933
500	367 236 456	490 310 614	653 413 817	928 583 1.166
600	441 283 547	588 372 736	784 495 980	1.114 699 1.399
700	514 331 638	686 434 859	914 578 1.144	1.300 816 1.632
800	587 378 729	784 495 982	1.045 661 1.307	1.485 932 1.866
900	661 425 820	882 557 1.104	1.175 743 1.471	1.671 1.049 2.099
1000	734 472 911	980 619 1.227	1.306 826 1.634	1.857 1.165 2.332
1100	808 519 1.002	1.078 681 1.350	1.437 908 1.797	2.043 1.282 2.565
1200	881 567 1.093	1.176 743 1.472	1.567 991 1.961	2.228 1.398 2.798
1400	1.028 661 1.275	1.372 867 1.718	1.828 1.156 2.288	2.600 1.631 3.265
1600	1.175 755 1.458	1.568 991 1.963	2.090 1.321 2.614	2.971 1.864 3.731
1800	1.322 850 1.640	1.765 1.115 2.209	2.351 1.486 2.941	3.342 2.097 4.198
2000	1.468 944 1.822	1.961 1.239 2.454	2.612 1.651 3.268	3.714 2.330 4.664
2200	1.615 1.039 2.004	2.157 1.362 2.699	2.873 1.817 3.595	4.085 2.563 5.130
2400	1.762 1.133 2.186	2.353 1.486 2.945	3.134 1.982 3.922	4.456 2.796 5.597
2600			3.395 2.147 4.248	
2800			3.657 2.312 4.575	
3000			3.918 2.477 4.902	

700			
11	21	22	33
1.038	1.387	1.848	2.637
334 214 415	443 280 555	590 371 739	840 527 1.055
418 268 519	554 351 694	737 464 924	1.050 658 1.319
501 322 623	665 421 832	884 557 1.109	1.260 790 1.582
585 375 727	776 491 971	1.032 650 1.294	1.470 922 1.846
668 429 830	887 561 1.110	1.179 743 1.478	1.680 1.054 2.110
752 483 934	998 631 1.248	1.327 836 1.663	1.890 1.185 2.373
836 536 1.038	1.109 701 1.387	1.474 928 1.848	2.099 1.317 2.637
919 590 1.142	1.220 771 1.526	1.622 1.021 2.033	2.309 1.449 2.901
1.003 643 1.246	1.330 841 1.664	1.769 1.114 2.218	2.519 1.580 3.164
1.170 751 1.453	1.552 982 1.942	2.064 1.300 2.587	2.939 1.844 3.692
1.337 858 1.661	1.774 1.122 2.219	2.359 1.485 2.957	3.359 2.107 4.219
1.504 965 1.868	1.996 1.262 2.497	2.653 1.671 3.326	3.779 2.370 4.747
1.671 1.072 2.076	2.217 1.402 2.774	2.948 1.857 3.696	4.199 2.634 5.274

900			
11	21	22	33
1.260	1.690	2.251	3.225
405 259 504	541 343 676	716 447 900	1.027 644 1.290
506 323 630	676 428 845	894 559 1.126	1.283 805 1.613
607 388 756	811 514 1.014	1.073 671 1.351	1.540 966 1.935
708 452 882	947 600 1.183	1.252 782 1.576	1.797 1.127 2.258
810 517 1.008	1.082 685 1.352	1.431 894 1.801	2.054 1.287 2.580
911 582 1.134	1.217 771 1.521	1.610 1.006 2.026	2.310 1.448 2.903
1.012 646 1.260	1.352 857 1.690	1.789 1.118 2.251	2.567 1.609 3.225
1.113 711 1.386	1.487 942 1.859	1.968 1.230 2.476	2.824 1.770 3.548
1.214 776 1.512	1.623 1.028 2.028	2.147 1.341 2.701	3.080 1.931 3.870
1.417 905 1.764	1.893 1.199 2.366	2.504 1.565 3.151	3.594 2.253 4.515
1.619 1.034 2.016	2.163 1.371 2.704	2.862 1.788 3.602	4.107 2.575 5.160
1.822 1.164 2.268	2.434 1.542 3.042	3.220 2.012 4.052	4.620 2.897 5.805
2.024 1.293 2.520	2.704 1.714 3.380	3.578 2.236 4.502	5.134 3.219 6.450

Ausschreibungstext

PLANAR STYLE 8

Der Planar Style 8 ist ein dekorativer Heizkörper, der mit seiner Verkleidung und horizontalen Linien Ruhe und Raum gewährleistet. Außerdem haben Sie dank der vier Seiten- und vier unteren Anschlüssen eine Vielzahl von Anschlussmöglichkeiten. Damit ist der Planar Style 8 sehr einfach zu installieren und in jeder Situation anwendbar.

Produkt:	dekorativer Ventilheizkörper mit 8 Anschlüssen und flacher Vorderseite mit Schattenfugen
Verarbeitung:	dekorative flache Vorderseite mit Schattenfugen, mit Abdeckgitter und Seitenverkleidungen
Vormontiert:	voreingestelltes Ventil, Entlüftungs- und Blindstopfen
Ventil:	Das integrierte, regelbare Ventil (ohne Thermostatkopf) ist an der rechten Seite vormontiert und kompatibel mit Thermostatköpfen M30 x 1,5 mm. Die Ventile sind werksseitig gemäß den Heizkörperabmessungen voreingestellt und geprüft nach DIN EN 215. Diese Voreinstellung sorgt für einen optimalen Durchfluss des Heizkörpers. Werksseitige Voreinstellung abgestimmt auf Zweirohrsysteme, auch geeignet für Einrohrsysteme (mittels Ventileinstellung auf Position 8).
Mitgeliefert:	Monclac-Konsolen (VDI-konform, wenn verwendet in Kombination mit mitgelieferten Anti-Rutsch-Klammern), Schrauben, Dübel und Montageanleitung
Anschlüsse:	4 x ¾" Eurokonus-Außengewinde (2 x Mittenanschluss und 2 x Rechtsanschluss unten) und 4 x ½" Innengewinde Seitenanschluss.
Befestigungslaschen:	nur für Typ 11: 2 Paar bis 1.600 mm und 3 Paar ab 1.800 mm
Verpackung:	Alle Heizkörper werden in einer strapazierfähigen Verpackung aus hochwertigem Karton und Schutzfolie ausgeliefert. Auf dem Etikett sind die Merkmale des Heizkörpers angegeben: Typ - Bauhöhe - Baulänge.
Garantie:	10 Jahre bei Einhaltung der Installationsvorschriften und bei Erfüllung der Garantiebedingungen von Stelrad.
Lackierungsverfahren:	Alle Heizkörper sind entfettet, eisenphosphatiert, im kathaphoretischen Elektrotauchverfahren grundiert und standardmäßig im Farbton Stelrad weiß 9016 pulverbeschichtet.
Farben:	Stelrad weiß 9016. Auf Wunsch in 35 anderen Stelrad-Farben oder weitere rund 200 RAL-Farben.
Betriebsüberdruck:	max. 10 bar (Werksprüfdruck 13 bar)
Medium:	max. Heisswasser bis 110 °C
Norm:	nach EN442
Qualitätssicherung:	NF
Typen:	11 | 21 | 22 | 33
Bauhöhen:	300 | 400 | 500 | 600 | 700 | 900 mm
Baulängen:	400 – 2.000 mm
Bautiefen:	63 | 79 | 102 | 160 mm

NF 24/047

CE 2018

Liefernachweis:
Caradon Stelrad B.V.
Kathagen 30
Postfach 22006
NL-6360 AA Nuth
Tel. +31-45 5 65 62 62
Fax +31-45 5 65 62 42

Typenübersicht

Berechnungseinheiten je
1 m Heizkörperlänge bei
75/65/20°C nach EN442
n = Heizkörperexponent*

Gleichung:

$$\Phi = K_M \times \Delta T^n$$

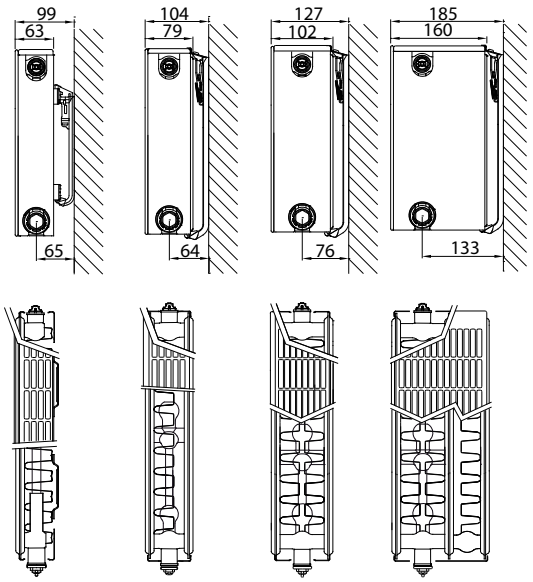

Bauhöhe		Typ 11	Typ 21	Typ 22	Typ 33	Nabenabstand
300	W			898	1.287	250
	kg			19,30	27,60	
	l			3,10	5,40	
	m²			3,51	5,26	
	n			1,30	1,30	
400	W	614	870	1.153	1.649	350
	kg	16,20	22,60	25,67	36,63	
	l	2,30	4,15	4,13	6,63	
	m²	2,95	3,37	4,92	7,38	
	n	1,27	1,30	1,30	1,31	
500	W	746	1.038	1.388	1.979	450
	kg	20,23	28,00	32,03	45,67	
	l	2,77	5,20	5,17	7,87	
	m²	3,80	4,31	6,33	9,49	
	n	1,28	1,30	1,31	1,32	
600	W	870	1.196	1.601	2.280	550
	kg	24,27	33,60	38,40	54,70	
	l	3,23	6,25	6,20	9,10	
	m²	4,66	5,24	7,74	11,61	
	n	1,28	1,31	1,31	1,32	
700	W	987	1.350	1.796	2.553	650
	kg	28,30	39,20	44,70	63,60	
	l	3,70	7,30	7,03	10,63	
	m²	5,51	6,18	9,15	13,72	
	n	1,28	1,31	1,32	1,33	
900	W	1.200	1.649	2.132	3.022	850
	kg	35,90	50,60	57,30	81,40	
	l	4,50	9,00	8,70	13,70	
	m²	7,22	8,05	11,97	17,96	
	n	1,28	1,32	1,32	1,33	

W=Leistung pro Meter / kg=Gewicht pro Meter / l=Wasserinhalt pro Meter / m²=Oberfläche pro Meter / n=Exponent*
Änderungen im Sinne des technischen Fortschrittes und herstellungsbedingte Toleranzen vorbehalten.
* Der Exponent dient zur Ermittlung der Niedertemperaturfaktoren gemäss DIN 4703 und ÖN M 7513.

PLANAR STYLE 8

Wärmeleistungen nach EN442

Bauhöhe	300		400				500			
Typ	22	33	11	21	22	33	11	21	22	33
W/ lfm bei 75/65/20°C	898	1.287	614	870	1.153	1.649	746	1.038	1.388	1.979
400							240 154 298	333 212 415	445 282 555	633 401 792
500	360 230 449	516 328 644	247 159 307	349 223 435	462 294 577	660 419 825	300 193 373	416 265 519	556 353 694	792 501 990
600			297 191 368	419 267 522	555 353 692	792 503 989	361 232 448	499 318 623	667 423 833	950 602 1.187
700			346 223 430	489 312 609	647 412 807	924 587 1.154	421 270 522	583 371 727	778 494 972	1.108 702 1.385
800	576 367 718	826 525 1.030	396 254 491	559 356 696	739 470 922	1.057 671 1.319	481 309 597	666 424 830	889 565 1.110	1.267 802 1.583
900	648 413 808	929 591 1.158	445 286 553	628 401 783	832 529 1.038	1.189 755 1.484	541 347 671	749 477 934	1.000 635 1.249	1.425 903 1.781
1000	720 459 898	1.032 657 1.287	495 318 614	698 445 870	924 588 1.153	1.321 839 1.649	601 386 746	832 530 1.038	1.112 706 1.388	1.583 1.003 1.979
1200	865 551 1.078	1.238 788 1.544	594 382 737	838 534 1.044	1.109 705 1.384	1.585 1.006 1.979	721 463 895	999 635 1.246	1.334 847 1.666	1.900 1.203 2.375
1400	1.009 643 1.257	1.445 920 1.802	693 445 860	978 624 1.218	1.294 823 1.614	1.849 1.174 2.309	841 540 1.044	1.165 741 1.453	1.556 988 1.943	2.216 1.404 2.771
1600	1.153 735 1.437	1.651 1.051 2.059	792 509 982	1.117 713 1.392	1.479 941 1.845	2.113 1.342 2.638	961 618 1.194	1.332 847 1.661	1.779 1.129 2.221	2.533 1.605 3.166
1800	1.297 826 1.616	1.858 1.182 2.317	890 572 1.105	1.257 802 1.566	1.664 1.058 2.075	2.377 1.509 2.968	1.082 695 1.343	1.498 953 1.868	2.001 1.270 2.498	2.850 1.805 3.562
2000	1.441 918 1.796	2.064 1.314 2.574	989 636 1.228	1.397 891 1.740	1.848 1.176 2.306	2.641 1.677 3.298	1.202 772 1.492	1.664 1.059 2.076	2.223 1.411 2.776	3.166 2.006 3.958

Kernsortiment (Stelrad weiß 9016) lieferbar ab Werk innerhalb von 10 Arbeitstagen.
Kernsortiment ist ohne Gewähr. Aktuelle Angaben: siehe www.stelrad.eu
Das aktuelle Lagerprogramm erfragen Sie bitte bei Ihrem Fach-Grosshandelspartner.

10 JAHRE GARANTIE

Stelrad BV-PL18/0008/E001

Anschluss mitten, unten
und seitlich 4x R¾"AG euroconus + 4x R½" IG

EN442 (W) 70/55/20°C
EN442 (W) 55/45/20°C
EN442 (W) 75/65/20°C

Bauhöhe	600				700				900			
Typ	11	21	22	33	11	21	22	33	11	21	22	33
W/ lfm bei 75/65/20°C	870	1.196	1.601	2.280	987	1.350	1.796	2.553	1.200	1.649	2.132	3.022
400	280 180 348	383 244 478	512 325 640	729 460 912	318 204 395	432 274 540	574 364 718	815 515 1.021	386 248 480	528 334 660	681 430 853	964 607 1.209
500	350 225 435	479 304 598	640 406 801	911 576 1.140	397 255 494	540 343 675	718 454 898	1.019 643 1.277	483 310 600	660 418 825	851 538 1.066	1.205 759 1.511
600	420 270 522	575 365 718	769 487 961	1.093 691 1.368	477 306 592	649 412 810	862 545 1.078	1.223 772 1.532	580 372 720	791 501 989	1.022 645 1.279	1.446 911 1.813
700	490 315 609	671 426 837	897 568 1.121	1.275 806 1.596	556 357 691	757 480 945	1.005 636 1.257	1.427 901 1.787	676 434 840	923 585 1.154	1.192 753 1.492	1.687 1.062 2.115
800	560 360 696	767 487 957	1.025 649 1.281	1.457 921 1.824	636 408 790	865 549 1.080	1.149 727 1.437	1.631 1.029 2.042	773 496 960	1.055 668 1.319	1.362 860 1.706	1.928 1.214 2.418
900	630 405 783	862 548 1.076	1.153 731 1.441	1.640 1.036 2.052	715 459 888	973 617 1.215	1.293 818 1.616	1.835 1.158 2.298	869 558 1.080	1.187 752 1.484	1.533 968 1.919	2.169 1.366 2.720
1000	701 450 870	958 609 1.196	1.281 812 1.601	1.822 1.151 2.280	794 510 987	1.081 686 1.350	1.436 909 1.796	2.039 1.287 2.553	966 620 1.200	1.319 835 1.649	1.703 1.075 2.132	2.410 1.518 3.022
1200	841 540 1.044	1.150 731 1.435	1.537 974 1.921	2.186 1.381 2.736	953 612 1.184	1.297 823 1.620	1.723 1.091 2.155	2.446 1.544 3.064	1.159 744 1.440	1.583 1.002 1.979	2.043 1.290 2.558	2.892 1.821 3.626
1400	981 630 1.218	1.342 852 1.674	1.793 1.136 2.241	2.550 1.612 3.192	1.112 714 1.382	1.513 960 1.890	2.011 1.273 2.514	2.854 1.801 3.574	1.353 868 1.680	1.847 1.169 2.309	2.384 1.505 2.985	3.375 2.125 4.231
1600	1.121 719 1.392	1.533 974 1.914	2.050 1.299 2.562	2.915 1.842 3.648	1.271 815 1.579	1.729 1.098 2.160	2.298 1.454 2.874	3.262 2.059 4.085	1.546 992 1.920	2.110 1.337 2.638	2.725 1.720 3.411	3.857 2.428 4.835
1800	1.261 809 1.566	1.725 1.096 2.153	2.306 1.461 2.882	3.279 2.072 4.104	1.430 917 1.777	1.946 1.235 2.430	2.585 1.636 3.233	3.670 2.316 4.595	1.739 1.116 2.160	2.374 1.504 2.968	3.065 1.936 3.838	4.339 2.732 5.440
2000	1.401 899 1.740	1.916 1.218 2.392	2.562 1.623 3.202	3.644 2.302 4.560	1.589 1.019 1.974	2.162 1.372 2.700	2.872 1.818 3.592	4.077 2.573 5.106	1.932 1.240 2.400	2.638 1.671 3.298	3.406 2.151 4.264	4.821 3.035 6.044

Ausschreibungstext

PLANAR

Der Planar Heizkörper ist der erste in unserer Serie dekorativer Heizkörper. Die glatte Vorderseite verleiht ihm zusammen mit dem dicht anliegenden Abdeckgitter und den Seitenverkleidungen ein minimalistisches, formstrenges und gleichzeitig dekoratives Aussehen. Dieser Heizkörper kann sowohl als Ventilheizkörper als auch als Kompaktheizkörper angeschlossen werden.

Produkt:	dekorativer Ventilheizkörper mit flacher Vorderseite
Verarbeitung:	dekorative flache Vorderseite mit Abdeckgitter und Seitenverkleidungen
Vormontiert:	voreingestelltes Heimeier Ventil 4368 oder 4369, Entlüftungs- und Blindstopfen
Ventil:	Das integrierte, regelbare Ventil (ohne Thermostatkopf) ist an der rechten Seite vormontiert und kompatibel mit Thermostatköpfen M30 x 1,5 mm. Die Ventile sind werksseitig gemäß den Heizkörperabmessungen voreingestellt, CEN-zertifiziert und geprüft nach DIN EN 215. Diese Voreinstellung sorgt für einen optimalen Durchfluss des Heizkörpers. Werksseitige Voreinstellung abgestimmt auf Zweirohrsysteme, auch geeignet für Einrohrsysteme (mittels Ventileinstellung auf Position 8).
Mitgeliefert:	VDI-Konsolen (Typ Monclac), Schrauben, Dübel und Montageanleitung
Anschlüsse:	6 x ½" Innengewinde seitlich und rechts unten (linksseitiger Anschluss auf Anfrage)
Befestigungslaschen:	2 Paar bis 1.600 mm und 3 Paar ab 1.800 mm
Verpackung:	Alle Heizkörper werden in einer strapazierfähigen Verpackung aus hochwertigem Karton und Schutzfolie ausgeliefert. Auf dem Etikett sind die Merkmale des Heizkörpers angegeben: Typ - Bauhöhe - Baulänge.
Garantie:	10 Jahre bei Einhaltung der Installationsvorschriften und bei Erfüllung der Garantiebedingungen von Stelrad.
Lackierungsverfahren:	Alle Heizkörper sind entfettet, eisenphosphatiert, im kathaphoretischen Elektrotauchverfahren grundiert und standardmäßig im Farbton Stelrad weiß 9016 pulverbeschichtet.
Farben:	Stelrad weiß 9016. Auf Wunsch in 35 anderen Stelrad-Farben oder weitere rund 200 RAL-Farben.
Betriebsüberdruck:	max. 10 bar (Werksprüfdruck 13 bar)
Medium:	max. Heisswasser bis 110 °C
Norm:	nach EN442
Qualitätssicherung:	NF
Typen:	11 | 21 | 22 | 33
Bauhöhen:	300 | 400 | 500 | 600 | 700 | 900 mm
Baulängen:	400 – 3.000 mm
Bautiefen:	63 | 79 | 102 | 160 mm

NF 24/047

CE 2005

Liefernachweis:
Caradon Stelrad B.V.
Kathagen 30
Postfach 22006
NL-6360 AA Nuth
Tel. +31-45 5 65 62 62
Fax +31-45 5 65 62 42

Typenübersicht

Berechnungseinheiten je
1 m Heizkörperlänge bei
75/65/20°C nach EN442
n = Heizkörperexponent*

Gleichung:

$$\Phi = K_M \times \Delta T^n$$

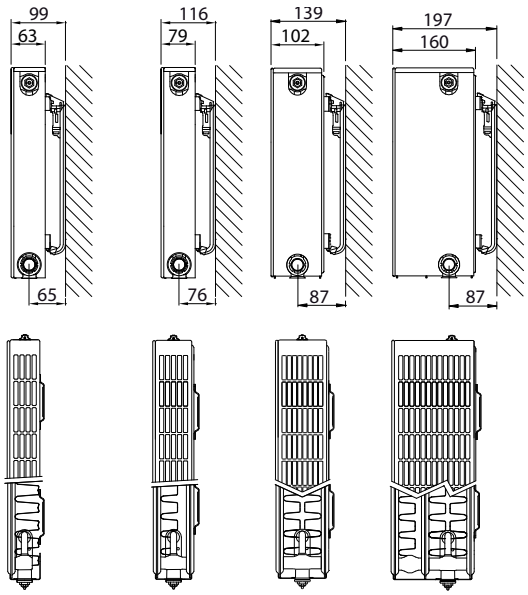

Bauhöhe		Typ 11	Typ 21	Typ 22	Typ 33	Nabenabstand
300	W			929	1.346	250
	kg			19,60	28,00	
	l			3,70	5,40	
	m²			3,51	5,26	
	n			1,30	1,31	
400	W	626		1.177	1.690	350
	kg	16,13		26,40	38,13	
	l	2,34		4,67	6,87	
	m²	2,95		4,92	7,38	
	n	1,29		1,30	1,32	
500	W	774	1.062	1.411	2.017	450
	kg	20,39	28,89	33,20	48,27	
	l	2,80	5,63	5,63	8,33	
	m²	3,80	4,31	6,33	9,49	
	n	1,28	1,32	1,31	1,33	
600	W	911	1.227	1.634	2.332	550
	kg	24,65	34,90	40,00	58,40	
	l	3,25	6,60	6,60	9,80	
	m²	4,66	5,24	7,74	11,61	
	n	1,27	1,32	1,32	1,34	
700	W	1.038	1.387	1.848	2.637	650
	kg	28,91	40,91	46,80	68,53	
	l	3,77	7,63	7,63	11,37	
	m²	5,51	6,18	9,15	13,72	
	n	1,28	1,32	1,33	1,34	
900	W	1.260	1.690	2.251	3.225	850
	kg	37,43	52,94	60,40	88,80	
	l	4,80	9,70	9,70	14,50	
	m²	7,22	8,05	11,97	17,96	
	n	1,29	1,31	1,35	1,34	

W=Leistung pro Meter / kg=Gewicht pro Meter / l=Wasserinhalt pro Meter / m²=Oberfläche pro Meter / n=Exponent*
Änderungen im Sinne des technischen Fortschrittes und herstellungsbedingte Toleranzen vorbehalten.
* Der Exponent dient zur Ermittlung der Niedertemperaturfaktoren gemäss DIN 4703 und ÖN M 7513.

PLANAR

Wärmeleistungen nach EN442

Bauhöhe	300		400			500			
Typ	22	33	11	22	33	11	21	22	33
W/ lfm bei 75/65/20°C	929	1.346	626	1.177	1.690	774	1.062	1.411	2.017
400						249 160 310			
500			251 161 313	472 300 589		311 200 387	424 268 531	565 358 706	
600	447 285 557	646 410 808	302 193 376	566 360 706	810 512 1.014	374 239 464	509 322 637	678 430 847	965 608 1.210
700			352 225 438	660 420 824		436 279 542	594 376 743	791 501 988	1.126 709 1.412
800	596 380 743	862 547 1.077	402 257 501	755 480 942	1.080 683 1.352	498 319 619	679 429 850	903 573 1.129	1.287 810 1.614
900	671 428 836	970 615 1.211	453 289 563	849 540 1.059	1.215 768 1.521	560 359 697	764 483 956	1.016 644 1.270	1.448 912 1.815
1000	746 476 929	1.077 683 1.346	503 321 626	943 600 1.177	1.350 853 1.690	623 399 774	849 537 1.062	1.129 716 1.411	1.609 1.013 2.017
1100	820 523 1.022		553 353 689	1.038 660 1.295	1.485 939 1.859	685 439 851	934 590 1.168	1.242 788 1.552	1.770 1.114 2.219
1200	895 571 1.115	1.293 820 1.615	603 385 751	1.132 720 1.412	1.620 1.024 2.028	747 479 929	1.019 644 1.274	1.355 859 1.693	1.931 1.216 2.420
1400	1.044 666 1.301	1.508 956 1.884	704 450 876	1.321 840 1.648	1.890 1.194 2.366	872 559 1.084	1.188 751 1.487	1.581 1.003 1.975	2.252 1.418 2.824
1600	1.193 761 1.486	1.724 1.093 2.154	804 514 1.002	1.509 960 1.883	2.160 1.365 2.704	996 639 1.238	1.358 859 1.699	1.807 1.146 2.258	2.574 1.621 3.227
1800	1.342 856 1.672	1.939 1.230 2.423	905 578 1.127	1.698 1.080 2.119	2.431 1.536 3.042	1.121 718 1.393	1.528 966 1.912	2.033 1.289 2.540	2.896 1.823 3.631
2000	1.491 951 1.858	2.155 1.366 2.692	1.006 642 1.252	1.887 1.200 2.354	2.701 1.706 3.380	1.245 798 1.548	1.698 1.073 2.124	2.259 1.432 2.822	3.218 2.026 4.034
2200	1.640 1.046 2.044	2.370 1.503 2.961		2.075 1.320 2.589	2.971 1.877 3.718	1.370 878 1.703	1.867 1.181 2.336	2.484 1.575 3.104	
2400	1.789 1.141 2.230	2.586 1.640 3.230		2.264 1.440 2.825	3.241 2.048 4.056	1.495 958 1.858	2.037 1.288 2.549	2.710 1.719 3.386	3.861 2.431 4.841
2600	1.939 1.236 2.415			2.453 1.560 3.060		1.619 1.038 2.012	2.207 1.395 2.761	2.936 1.862 3.669	
2800	2.088 1.331 2.601			2.641 1.680 3.296				3.162 2.005 3.951	
3000	2.237 1.427 2.787			2.830 1.800 3.531				3.388 2.148 4.233	

Stelrad BV-PL18/0001/E002

Kernsortiment (Stelrad weiß 9016) lieferbar ab Werk innerhalb von 10 Arbeitstagen.
Kernsortiment ist ohne Gewähr. Aktuelle Angaben: siehe www.stelrad.eu
Das aktuelle Lagerprogramm erfragen Sie bitte bei Ihrem Fach-Grosshandelspartner.

10 JAHRE GARANTIE

EN442 (W) 70/55/20°C
EN442 (W) 55/45/20°C
EN442 (W) 75/65/20°C

Bauhöhe	600				700				900			
Typ	11	21	22	33	11	21	22	33	11	21	22	33
W/ lfm bei 75/65/20°C	911	1.227	1.634	2.332	1.038	1.387	1.848	2.637	1.260	1.690	2.251	3.225
400	294 189 364	392 248 491	522 330 654	743 466 933					405 259 504	541 343 676	716 447 900	1.027 644 1.290
500	367 236 456	490 310 614	653 413 817	928 583 1.166	418 268 519		737 464 924	1.050 658 1.319	506 323 630	676 428 845	894 559 1.126	1.283 805 1.613
600	441 283 547	588 372 736	784 495 980	1.114 699 1.399	501 322 623		884 557 1.109	1.260 790 1.582	607 388 756	811 514 1.014	1.073 671 1.351	1.540 966 1.935
700	514 331 638	686 434 859	914 578 1.144	1.300 816 1.632			1.032 650 1.294	1.470 922 1.846	708 452 882	947 600 1.183	1.252 782 1.576	1.797 1.127 2.258
800	587 378 729	784 495 982	1.045 661 1.307	1.485 932 1.866	668 429 830	887 561 1.110	1.179 743 1.478	1.680 1.054 2.110	810 517 1.008	1.082 685 1.352	1.431 894 1.801	2.054 1.287 2.580
900	661 425 820	882 557 1.104	1.175 743 1.471	1.671 1.049 2.099			1.327 836 1.663	1.890 1.185 2.373	911 582 1.134	1.217 771 1.521	1.610 1.006 2.026	2.310 1.448 2.903
1000	734 472 911	980 619 1.227	1.306 826 1.634	1.857 1.165 2.332	836 536 1.038	1.109 701 1.387	1.474 928 1.848	2.099 1.317 2.637	1.012 646 1.260	1.352 857 1.690	1.789 1.118 2.251	2.567 1.609 3.225
1100	808 519 1.002	1.078 681 1.350	1.437 908 1.797	2.043 1.282 2.565					1.113 711 1.386	1.487 942 1.859	1.968 1.230 2.476	2.824 1.770 3.548
1200	881 567 1.093	1.176 743 1.472	1.567 991 1.961	2.228 1.398 2.798					1.214 776 1.512	1.623 1.028 2.028	2.147 1.341 2.701	3.080 1.931 3.870
1400	1.028 661 1.275	1.372 867 1.718	1.828 1.156 2.288	2.600 1.631 3.265					1.417 905 1.764	1.893 1.199 2.366	2.504 1.565 3.151	3.594 2.253 4.515
1600	1.175 755 1.458	1.568 991 1.963	2.090 1.321 2.614	2.971 1.864 3.731					1.619 1.034 2.016	2.163 1.371 2.704	2.862 1.788 3.602	4.107 2.575 5.160
1800	1.322 850 1.640	1.765 1.115 2.209	2.351 1.486 2.941	3.342 2.097 4.198								
2000	1.468 944 1.822	1.961 1.239 2.454	2.612 1.651 3.268	3.714 2.330 4.664								
2200	1.615 1.039 2.004	2.157 1.362 2.699	2.873 1.817 3.595									
2400	1.762 1.133 2.186	2.353 1.486 2.945	3.134 1.982 3.922	4.456 2.796 5.597								
2600			3.395 2.147 4.248	4.828 3.029 6.063								
2800			3.657 2.312 4.575									
3000			3.918 2.477 4.902									

Ausschreibungstext

PLANAR STYLE

Der Planar Style ist ein dekorativer Heizkörper, der mit seinen horizontalen Linien eine Atmosphäre von Ruhe, Leichtigkeit und räumlicher Weite erzeugt. Dieser Heizkörper kann sowohl als Ventilheizkörper als auch als Kompaktheizkörper angeschlossen werden.

Produkt:	dekorativer Ventilheizkörper mit flacher Vorderseite mit Schattenfugen
Verarbeitung:	dekorative flache Vorderseite mit Schattenfugen, mit Abdeckgitter und Seitenverkleidungen
Vormontiert:	voreingestelltes Heimeier Ventil 4368 oder 4369, Entlüftungs- und Blindstopfen
Ventil:	Das integrierte, regelbare Ventil (ohne Thermostatkopf) ist an der rechten Seite vormontiert und kompatibel mit Thermostatköpfen M30 x 1,5 mm. Die Ventile sind werksseitig gemäß den Heizkörperabmessungen voreingestellt, CEN-zertifiziert und geprüft nach DIN EN 215. Diese Voreinstellung sorgt für einen optimalen Durchfluss des Heizkörpers. Werksseitige Voreinstellung abgestimmt auf Zweirohrsysteme, auch geeignet für Einrohrsysteme (mittels Ventileinstellung auf Position 8).
Mitgeliefert:	VDI-Konsolen (Typ Monclac), Schrauben, Dübel und Montageanleitung
Anschlüsse:	6 x ½" Innengewinde seitlich und rechts unten (linksseitiger Anschluss auf Anfrage)
Befestigungslaschen:	2 Paar bis 1.600 mm und 3 Paar ab 1.800 mm
Verpackung:	Alle Heizkörper werden in einer strapazierfähigen Verpackung aus hochwertigem Karton und Schutzfolie ausgeliefert. Auf dem Etikett sind die Merkmale des Heizkörpers angegeben: Typ - Bauhöhe - Baulänge.
Garantie:	10 Jahre bei Einhaltung der Installationsvorschriften und bei Erfüllung der Garantiebedingungen von Stelrad.
Lackierungsverfahren:	Alle Heizkörper sind entfettet, eisenphosphatiert, im kathaphoretischen Elektrotauchverfahren grundiert und standardmäßig im Farbton Stelrad weiß 9016 pulverbeschichtet.
Farben:	Stelrad weiß 9016. Auf Wunsch in 35 anderen Stelrad-Farben oder weitere rund 200 RAL-Farben.
Betriebsüberdruck:	max. 10 bar (Werksprüfdruck 13 bar)
Medium:	max. Heisswasser bis 110 °C
Norm:	nach EN442
Qualitätssicherung:	NF
Typen:	11 | 21 | 22 | 33
Bauhöhen:	300 | 400 | 500 | 600 | 700 | 900 mm
Baulängen:	500 – 2.000 mm
Bautiefen:	63 | 79 | 102 | 160 mm

NF 24/047

CE 2005

Liefernachweis:
Caradon Stelrad B.V.
Kathagen 30
Postfach 22006
NL-6360 AA Nuth
Tel. +31-45 5 65 62 62
Fax +31-45 5 65 62 42

Typenübersicht

Berechnungseinheiten je
1 m Heizkörperlänge bei
75/65/20°C nach EN442
n = Heizkörperexponent*

Gleichung:

$$\Phi = K_M \times \Delta T^n$$

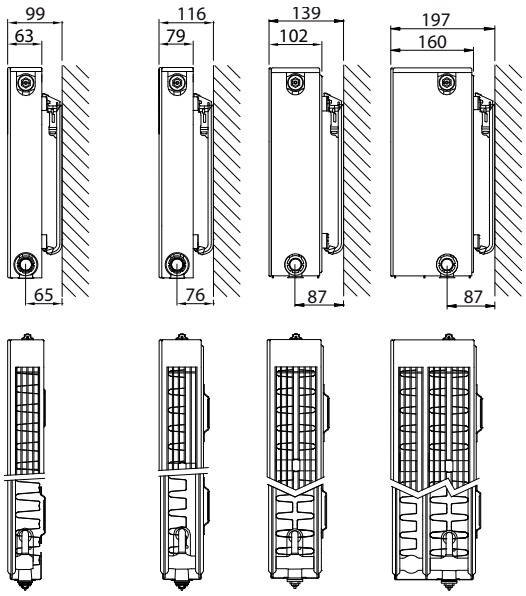

Bauhöhe		Typ 11	Typ 21	Typ 22	Typ 33	Nabenabstand
300	W			898	1.287	250
	kg			19,30	27,60	
	l			3,10	5,40	
	m²			3,51	5,26	
	n			1,30	1,30	
400	W	614		1.153	1.649	350
	kg	16,20		25,67	36,63	
	l	2,30		4,13	6,63	
	m²	2,95		4,92	7,38	
	n	1,27		1,30	1,31	
500	W	746	1.038	1.388	1.979	450
	kg	20,23	28,00	32,03	45,67	
	l	2,77	5,20	5,17	7,87	
	m²	3,80	4,31	6,33	9,49	
	n	1,28	1,30	1,31	1,32	
600	W	870	1.196	1.601	2.280	550
	kg	24,27	33,60	38,40	54,70	
	l	3,23	6,25	6,20	9,10	
	m²	4,66	5,24	7,74	11,61	
	n	1,28	1,31	1,31	1,32	
700	W	987	1.350	1.796	2.553	650
	kg	28,30	39,20	44,70	63,60	
	l	3,70	7,30	7,03	10,63	
	m²	5,51	6,18	9,15	13,72	
	n	1,28	1,31	1,32	1,33	
900	W	1.200	1.649	2.132	3.022	850
	kg	35,90	50,60	57,30	81,40	
	l	4,50	9,00	8,70	13,70	
	m²	7,22	8,05	11,97	17,96	
	n	1,28	1,32	1,32	1,33	

W=Leistung pro Meter / kg=Gewicht pro Meter / l=Wasserinhalt pro Meter / m²=Oberfläche pro Meter / n=Exponent*
Änderungen im Sinne des technischen Fortschrittes und herstellungsbedingte Toleranzen vorbehalten.
* Der Exponent dient zur Ermittlung der Niedertemperaturfaktoren gemäss DIN 4703 und ÖN M 7513.

PLANAR STYLE

Wärmeleistungen nach EN442

Bauhöhe	300	
Typ	22	33
W/ lfm bei 75/65/20°C	898	1.287
500	360 230 449	516 328 644
600		
700		
800		
900		
1000	720 459 898	1.032 657 1.287
1200		
1400	1.009 643 1.257	1.445 920 1.802
1600		
2000	1.441 918 1.796	2.064 1.314 2.574

400		
11	22	33
614	1.153	1.649
247 159 307	462 294 577	660 419 825
297 191 368	555 353 692	792 503 989
346 223 430	647 412 807	
396 254 491	739 470 922	1.057 671 1.319
445 286 553	832 529 1.038	1.189 755 1.484
495 318 614	924 588 1.153	1.321 839 1.649
594 382 737	1.109 705 1.384	1.585 1.006 1.979
693 445 860	1.294 823 1.614	1.849 1.174 2.309
792 509 982	1.479 941 1.845	2.113 1.342 2.638
989 636 1.228	1.848 1.176 2.306	2.641 1.677 3.298

500			
11	21	22	33
746	1.038	1.388	1.979
300 193 373	416 265 519	556 353 694	792 501 990
361 232 448	499 318 623	667 423 833	950 602 1.187
421 270 522	583 371 727	778 494 972	1.108 702 1.385
481 309 597	666 424 830	889 565 1.110	1.267 802 1.583
541 347 671	749 477 934	1.000 635 1.249	1.425 903 1.781
601 386 746	832 530 1.038	1.112 706 1.388	1.583 1.003 1.979
721 463 895	999 635 1.246	1.334 847 1.666	1.900 1.203 2.375
841 540 1.044	1.165 741 1.453	1.556 988 1.943	2.216 1.404 2.771
961 618 1.194	1.332 847 1.661	1.779 1.129 2.221	2.533 1.605 3.166
1.202 772 1.492	1.664 1.059 2.076	2.223 1.411 2.776	3.166 2.006 3.958

Stelrad BV-PL18/0001/E002

10 JAHRE GARANTIE

EN442 (W) 70/55/20°C
EN442 (W) 55/45/20°C
EN442 (W) 75/65/20°C

Bauhöhe	600				700				900			
Typ	11	21	22	33	11	21	22	33	11	21	22	33
W/ lfm bei 75/65/20°C	870	1.196	1.601	2.280	987	1.350	1.796	2.553	1.200	1.649	2.132	3.022
500	350 225 435	479 304 598	640 406 801	911 576 1.140	397 255 494	540 343 675	718 454 898	1.019 643 1.277	483 310 600	660 418 825	851 538 1.066	1.205 759 1.511
600	420 270 522	575 365 718	769 487 961	1.093 691 1.368	477 306 592	649 412 810	862 545 1.078	1.223 772 1.532	580 372 720	791 501 989	1.022 645 1.279	1.446 911 1.813
700	490 315 609	671 426 837	897 568 1.121	1.275 806 1.596	556 357 691	757 480 945	1.005 636 1.257	1.427 901 1.787	676 434 840	923 585 1.154	1.192 753 1.492	1.687 1.062 2.115
800	560 360 696	767 487 957	1.025 649 1.281	1.457 921 1.824	636 408 790	865 549 1.080	1.149 727 1.437	1.631 1.029 2.042	773 496 960	1.055 668 1.319	1.362 860 1.706	1.928 1.214 2.418
900	630 405 783	862 548 1.076	1.153 731 1.441	1.640 1.036 2.052	715 459 888	973 617 1.215	1.293 818 1.616	1.835 1.158 2.298	869 558 1.080	1.187 752 1.484	1.533 968 1.919	2.169 1.366 2.720
1000	701 450 870	958 609 1.196	1.281 812 1.601	1.822 1.151 2.280	794 510 987	1.081 686 1.350	1.436 909 1.796	2.039 1.287 2.553	966 620 1.200	1.319 835 1.649	1.703 1.075 2.132	2.410 1.518 3.022
1200	841 540 1.044	1.150 731 1.435	1.537 974 1.921	2.186 1.381 2.736	953 612 1.184	1.297 823 1.620	1.723 1.091 2.155	2.446 1.544 3.064	1.159 744 1.440	1.583 1.002 1.979	2.043 1.290 2.558	2.892 1.821 3.626
1400	981 630 1.218	1.342 852 1.674	1.793 1.136 2.241	2.550 1.612 3.192	1.112 714 1.382	1.513 960 1.890	2.011 1.273 2.514	2.854 1.801 3.574				
1600	1.121 719 1.392	1.533 974 1.914	2.050 1.299 2.562	2.915 1.842 3.648	1.271 815 1.579	1.729 1.098 2.160	2.298 1.454 2.874	3.262 2.059 4.085				
2000	1.401 899 1.740	1.916 1.218 2.392	2.562 1.623 3.202	3.644 2.302 4.560								

Ausschreibungstext

COMPACT PLANAR

Der Compact Planar Heizkörper verleiht mit seiner nahtlosen Hülle Ihrem Zuhause eine schlichte und vollendete Atmosphäre. Darüber hinaus wurde er mit einer schönen flachen Vorderseite ausgestattet.
Mit den Stelrad Compact Heizkörper als Basis, wählen Sie für den Compact Planar einen soliden Heizkörper mit einem gewissen Extra.

Produkt:	dekorativer verkleideter Plattenheizkörper mit flacher Vorderseite
Verarbeitung:	dekorative flache Vorderseite mit Abdeckgitter und Seitenverkleidungen
Mitgeliefert:	VDI-Konsolen (Typ Monclac), Schrauben, Dübel, Entlüftungs- und Blindstopfen, Montageanleitung
Anschlüsse:	4 x ½" Innengewinde
Befestigungslaschen:	2 Paar bis 1.600 mm und 3 Paar ab 1.800 mm
Verpackung:	Alle unsere Heizkörper werden in einer strapazierfähigen Verpackung aus hochwertigem Karton und Schutzfolie ausgeliefert. Auf dem Etikett sind die Merkmale des Heizkörpers angegeben: Typ - Bauhöhe - Baulänge.
Garantie:	10 Jahre bei Einhaltung der Installationsvorschriften und bei Erfüllung der Garantiebedingungen von Stelrad.
Lackierungsverfahren:	Alle Heizkörper sind entfettet, eisenphosphatiert, im kathaphoretischen Elektrotauchverfahren grundiert und standardmäßig im Farbton Stelrad weiß 9016 pulverbeschichtet.
Farben:	Stelrad weiß 9016. Auf Wunsch in 35 anderen Stelrad-Farben oder weitere rund 200 RAL-Farben.
Betriebsüberdruck:	max. 10 bar (Werksprüfdruck 13 bar)
Medium:	max. Heisswasser bis 110 °C
Norm:	nach EN442
Typen:	11 | 21 | 22 | 33
Bauhöhen:	300 | 400 | 500 | 600 | 700 | 900 mm
Baulängen:	400 – 2.000 mm
Bautiefen:	63 | 79 | 102 | 160 mm

CE
2006

Liefernachweis:
Caradon Stelrad B.V.
Kathagen 30
Postfach 22006
NL-6360 AA Nuth
Tel. +31-45 5 65 62 62
Fax +31-45 5 65 62 42

Typenübersicht

Berechnungseinheiten je
1 m Heizkörperlänge bei
75/65/20°C nach EN442
n = Heizkörperexponent*

Gleichung:

$$\Phi = K_M \times \Delta T^n$$

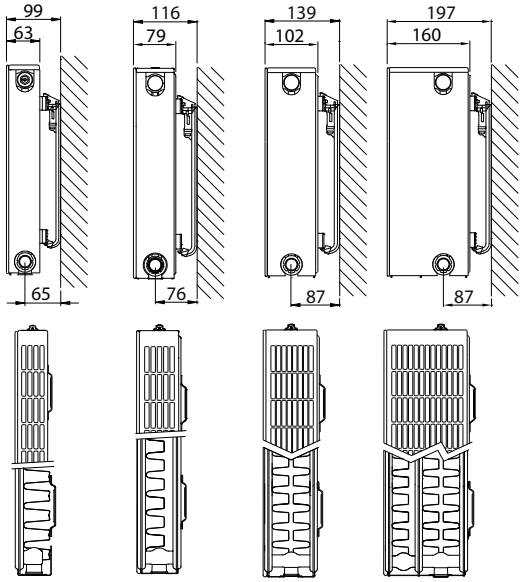

Bauhöhe		Typ 11	Typ 21	Typ 22	Typ 33	Nabenabstand
300	W	469	706	929	1.346	250
	kg	11,88	16,86	19,60	28,00	
	l	1,89	3,70	3,70	5,40	
	m²	2,09	2,44	3,51	5,26	
	n	1,30	1,32	1,30	1,31	
400	W	626	889	1.177	1.690	350
	kg	16,13	22,87	26,40	38,13	
	l	2,34	4,67	4,67	6,87	
	m²	2,95	3,37	4,92	7,38	
	n	1,29	1,32	1,30	1,32	
500	W	774	1.062	1.411	2.017	450
	kg	20,39	28,89	33,20	48,27	
	l	2,80	5,63	5,63	8,33	
	m²	3,80	4,31	6,33	9,49	
	n	1,28	1,32	1,31	1,33	
600	W	911	1.227	1.634	2.332	550
	kg	24,65	34,90	40,00	58,40	
	l	3,25	6,60	6,60	9,80	
	m²	4,66	5,24	7,74	11,61	
	n	1,27	1,32	1,32	1,34	
700	W	1.038	1.387	1.848	2.637	650
	kg	28,91	40,91	46,80	68,53	
	l	3,77	7,63	7,63	11,37	
	m²	5,51	6,18	9,15	13,72	
	n	1,28	1,32	1,33	1,34	
900	W	1.260	1.690	2.251	3.225	850
	kg	37,43	52,94	60,40	88,80	
	l	4,80	9,70	9,70	14,50	
	m²	7,22	8,05	11,97	17,96	
	n	1,29	1,31	1,35	1,34	

W=Leistung pro Meter / kg=Gewicht pro Meter / l=Wasserinhalt pro Meter / m²=Oberfläche pro Meter / n=Exponent*
Änderungen im Sinne des technischen Fortschrittes und herstellungsbedingte Toleranzen vorbehalten.
* Der Exponent dient zur Ermittlung der Niedertemperaturfaktoren gemäss DIN 4703 und ÖN M 7513.

COMPACT PLANAR

Wärmeleistungen nach EN442

Bauhöhe	300				400				500			
Typ	11	21	22	33	11	21	22	33	11	21	22	33
W/ lfm bei 75/65/20°C	469	706	929	1.346	626	889	1.177	1.690	774	1.062	1.411	2.017
400	150 96 188	226 143 282	298 190 372	431 273 538	201 128 250	284 180 356	377 240 471	540 341 676	249 160 310	340 215 425	452 286 564	644 405 807
500	188 120 235	282 179 353	373 238 465	539 342 673	251 161 313	355 225 445	472 300 589	675 427 845	311 200 387	424 268 531	565 358 706	804 506 1.009
600	226 144 281	339 215 424	447 285 557	646 410 808	302 193 376	426 270 533	566 360 706	810 512 1.014	374 239 464	509 322 637	678 430 847	965 608 1.210
700	263 168 328	395 250 494	522 333 650	754 478 942	352 225 438	498 315 622	660 420 824	945 597 1.183	436 279 542	594 376 743	791 501 988	1.126 709 1.412
800	301 191 375	452 286 565	596 380 743	862 547 1.077	402 257 501	569 360 711	755 480 942	1.080 683 1.352	498 319 619	679 429 850	903 573 1.129	1.287 810 1.614
900	338 215 422	508 322 635	671 428 836	970 615 1.211	453 289 563	640 405 800	849 540 1.059	1.215 768 1.521	560 359 697	764 483 956	1.016 644 1.270	1.448 912 1.815
1000	376 239 469	565 358 706	746 476 929	1.077 683 1.346	503 321 626	711 450 889	943 600 1.177	1.350 853 1.690	623 399 774	849 537 1.062	1.129 716 1.411	1.609 1.013 2.017
1100	414 263 516	621 393 777	820 523 1.022	1.185 751 1.481	553 353 689	782 495 978	1.038 660 1.295	1.485 939 1.859	685 439 851	934 590 1.168	1.242 788 1.552	1.770 1.114 2.219
1200	451 287 563	678 429 847	895 571 1.115	1.293 820 1.615	603 385 751	853 540 1.067	1.132 720 1.412	1.620 1.024 2.028	747 479 929	1.019 644 1.274	1.355 859 1.693	1.931 1.216 2.420
1400	527 335 657	791 501 988	1.044 666 1.301	1.508 956 1.884	704 450 876	995 630 1.245	1.321 840 1.648	1.890 1.194 2.366	872 559 1.084	1.188 751 1.487	1.581 1.003 1.975	2.252 1.418 2.824
1600		904 572 1.130	1.193 761 1.486	1.724 1.093 2.154	804 514 1.002	1.137 720 1.422	1.509 960 1.883	2.160 1.365 2.704	996 639 1.238	1.358 859 1.699	1.807 1.146 2.258	2.574 1.621 3.227
1800		1.016 644 1.271	1.342 856 1.672	1.939 1.230 2.423	905 578 1.127	1.279 810 1.600	1.698 1.080 2.119	2.431 1.536 3.042	1.121 718 1.393	1.528 966 1.912	2.033 1.289 2.540	2.896 1.823 3.631
2000		1.129 715 1.412	1.491 951 1.858	2.155 1.366 2.692	1.006 642 1.252	1.422 899 1.778	1.887 1.200 2.354	2.701 1.706 3.380	1.245 798 1.548	1.698 1.073 2.124	2.259 1.432 2.822	3.218 2.026 4.034

Stelrad BV-PL18/0001/E002

10 JAHRE GARANTIE

EN442 (W) 70/55/20°C
EN442 (W) 55/45/20°C
EN442 (W) 75/65/20°C

Bauhöhe	600				700				900			
Typ	11	21	22	33	11	21	22	33	11	21	22	33
W/ lfm bei 75/65/20°C	911	1.227	1.634	2.332	1.038	1.387	1.848	2.637	1.260	1.690	2.251	3.225
400	294 189 364	392 248 491	522 330 654	743 466 933	334 214 415	443 280 555	590 371 739	840 527 1.055	405 259 504	541 343 676	716 447 900	1.027 644 1.290
500	367 236 456	490 310 614	653 413 817	928 583 1.166	418 268 519	554 351 694	737 464 924	1.050 658 1.319	506 323 630	676 428 845	894 559 1.126	1.283 805 1.613
600	441 283 547	588 372 736	784 495 980	1.114 699 1.399	501 322 623	665 421 832	884 557 1.109	1.260 790 1.582	607 388 756	811 514 1.014	1.073 671 1.351	1.540 966 1.935
700	514 331 638	686 434 859	914 578 1.144	1.300 816 1.632	585 375 727	776 491 971	1.032 650 1.294	1.470 922 1.846	708 452 882	947 600 1.183	1.252 782 1.576	1.797 1.127 2.258
800	587 378 729	784 495 982	1.045 661 1.307	1.485 932 1.866	668 429 830	887 561 1.110	1.179 743 1.478	1.680 1.054 2.110	810 517 1.008	1.082 685 1.352	1.431 894 1.801	2.054 1.287 2.580
900	661 425 820	882 557 1.104	1.175 743 1.471	1.671 1.049 2.099	752 483 934	998 631 1.248	1.327 836 1.663	1.890 1.185 2.373	911 582 1.134	1.217 771 1.521	1.610 1.006 2.026	2.310 1.448 2.903
1000	734 472 911	980 619 1.227	1.306 826 1.634	1.857 1.165 2.332	836 536 1.038	1.109 701 1.387	1.474 928 1.848	2.099 1.317 2.637	1.012 646 1.260	1.352 857 1.690	1.789 1.118 2.251	2.567 1.609 3.225
1100	808 519 1.002	1.078 681 1.350	1.437 908 1.797	2.043 1.282 2.565	919 590 1.142	1.220 771 1.526	1.622 1.021 2.033	2.309 1.449 2.901	1.113 711 1.386	1.487 942 1.859	1.968 1.230 2.476	2.824 1.770 3.548
1200	881 567 1.093	1.176 743 1.472	1.567 991 1.961	2.228 1.398 2.798	1.003 643 1.246	1.330 841 1.664	1.769 1.114 2.218	2.519 1.580 3.164	1.214 776 1.512	1.623 1.028 2.028	2.147 1.341 2.701	3.080 1.931 3.870
1400	1.028 661 1.275	1.372 867 1.718	1.828 1.156 2.288	2.600 1.631 3.265	1.170 751 1.453	1.552 982 1.942	2.064 1.300 2.587	2.939 1.844 3.692	1.417 905 1.764	1.893 1.199 2.366	2.504 1.565 3.151	3.594 2.253 4.515
1600	1.175 755 1.458	1.568 991 1.963	2.090 1.321 2.614	2.971 1.864 3.731	1.337 858 1.661	1.774 1.122 2.219	2.359 1.485 2.957	3.359 2.107 4.219	1.619 1.034 2.016	2.163 1.371 2.704	2.862 1.788 3.602	4.107 2.575 5.160
1800	1.322 850 1.640	1.765 1.115 2.209	2.351 1.486 2.941	3.342 2.097 4.198	1.504 965 1.868	1.996 1.262 2.497	2.653 1.671 3.326	3.779 2.370 4.747	1.822 1.164 2.268	2.434 1.542 3.042	3.220 2.012 4.052	4.620 2.897 5.805
2000	1.468 944 1.822	1.961 1.239 2.454	2.612 1.651 3.268	3.714 2.330 4.664	1.671 1.072 2.076	2.217 1.402 2.774	2.948 1.857 3.696	4.199 2.634 5.274	2.024 1.293 2.520	2.704 1.714 3.380	3.578 2.236 4.502	5.134 3.219 6.450

Ausschreibungstext

COMPACT STYLE

Der Compact Style ist ein dekorativer Heizkörper, der durch seiner horizontalen Linien eine Atmosphäre von Ruhe, Leichtigkeit und räumliche Weite erzeugt. Ein Kompaktheizkörper, der dank seiner Flachen Vorderseite mit Schattenfugen und eng anliegenden Seitenverkleidungen mit Abdeckgitter einen sehr gepflegtes und vollendetes Image bekommt.

Produkt:	dekorativer verkleideter Plattenheizkörper mit flacher Vorderseite mit Schattenfugen
Verarbeitung:	dekorative flache Vorderseite mit Schattenfugen, mit Abdeckgitter und Seitenverkleidungen
Mitgeliefert:	VDI-Konsolen (Typ Monclac), Schrauben, Dübel, Entlüftungs- und Blindstopfen, Montageanleitung
Anschlüsse:	4 x ½" Innengewinde
Befestigungslaschen:	2 Paar bis 1.600 mm und 3 Paar ab 1.800 mm
Verpackung:	Alle unsere Heizkörper werden in einer strapazierfähigen Verpackung aus hochwertigem Karton und Schutzfolie ausgeliefert. Auf dem Etikett sind die Merkmale des Heizkörpers angegeben: Typ - Bauhöhe - Baulänge.
Garantie:	10 Jahre bei Einhaltung der Installationsvorschriften und bei Erfüllung der Garantiebedingungen von Stelrad.
Lackierungsverfahren:	Alle Heizkörper sind entfettet, eisenphosphatiert, im kathaphoretischen Elektrotauchverfahren grundiert und standardmäßig im Farbton Stelrad weiß 9016 pulverbeschichtet.
Farben:	Stelrad weiß 9016. Auf Wunsch in 35 anderen Stelrad-Farben oder weitere rund 200 RAL-Farben.
Betriebsüberdruck:	max. 10 bar (Werksprüfdruck 13 bar)
Medium:	max. Heisswasser bis 110 °C
Norm:	nach EN442
Typen:	11 | 21 | 22 | 33
Bauhöhen:	300 | 400 | 500 | 600 | 700 | 900 mm
Baulängen:	400 – 2.000 mm
Bautiefen:	63 | 79 | 102 | 160 mm

CE
2014

Liefernachweis:
Caradon Stelrad B.V.
Kathagen 30
Postfach 22006
NL-6360 AA Nuth
Tel. +31-45 5 65 62 62
Fax +31-45 5 65 62 42

Typenübersicht

Berechnungseinheiten je
1 m Heizkörperlänge bei
75/65/20°C nach EN442
n = Heizkörperexponent*

Gleichung:

$$\Phi = K_M \times \Delta T^n$$

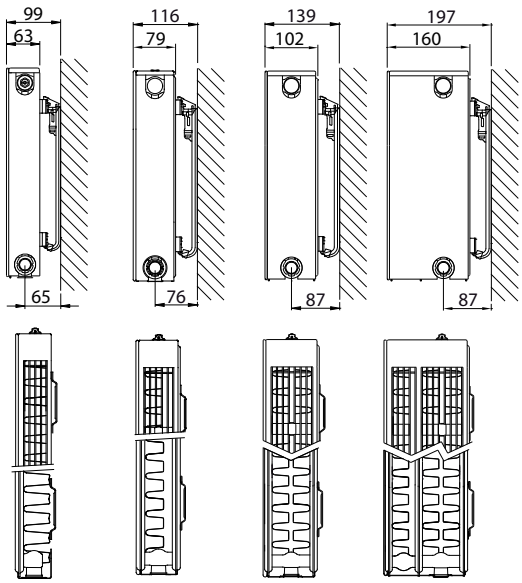

Bauhöhe		Typ 11	Typ 21	Typ 22	Typ 33	Nabenabstand
300	W			898	1.287	250
	kg			19,30	27,60	
	l			3,10	5,40	
	m²			3,51	5,26	
	n			1,30	1,30	
400	W	614	870	1.153	1.649	350
	kg	16,20	22,60	25,67	36,63	
	l	2,30	4,15	4,13	6,63	
	m²	2,95	3,37	4,92	7,38	
	n	1,27	1,30	1,30	1,31	
500	W	746	1.038	1.388	1.979	450
	kg	20,23	28,00	32,03	45,67	
	l	2,77	5,20	5,17	7,87	
	m²	3,80	4,31	6,33	9,49	
	n	1,28	1,30	1,31	1,32	
600	W	870	1.196	1.601	2.280	550
	kg	24,27	33,60	38,40	54,70	
	l	3,23	6,25	6,20	9,10	
	m²	4,66	5,24	7,74	11,61	
	n	1,28	1,31	1,31	1,32	
700	W	987	1.350	1.796	2.553	650
	kg	28,30	39,20	44,70	63,60	
	l	3,70	7,30	7,03	10,63	
	m²	5,51	6,18	9,15	13,72	
	n	1,28	1,31	1,32	1,33	
900	W	1.200	1.649	2.132	3.022	850
	kg	35,90	50,60	57,30	81,40	
	l	4,50	9,00	8,70	13,70	
	m²	7,22	8,05	11,97	17,96	
	n	1,28	1,32	1,32	1,33	

W=Leistung pro Meter / kg=Gewicht pro Meter / l=Wasserinhalt pro Meter / m²=Oberfläche pro Meter / n=Exponent*
Änderungen im Sinne des technischen Fortschrittes und herstellungsbedingte Toleranzen vorbehalten.
* Der Exponent dient zur Ermittlung der Niedertemperaturfaktoren gemäss DIN 4703 und ÖN M 7513.

COMPACT STYLE

Wärmeleistungen nach EN442

Bauhöhe	300		400				500			
Typ	22	33	11	21	22	33	11	21	22	33
W/ lfm bei 75/65/20°C	898	1.287	614	870	1.153	1.649	746	1.038	1.388	1.979
400							240 154 298	333 212 415	445 282 555	633 401 792
500	360 230 449	516 328 644	247 159 307	349 223 435	462 294 577	660 419 825	300 193 373	416 265 519	556 353 694	792 501 990
600			297 191 368	419 267 522	555 353 692	792 503 989	361 232 448	499 318 623	667 423 833	950 602 1.187
700			346 223 430	489 312 609	647 412 807	924 587 1.154	421 270 522	583 371 727	778 494 972	1.108 702 1.385
800	576 367 718	826 525 1.030	396 254 491	559 356 696	739 470 922	1.057 671 1.319	481 309 597	666 424 830	889 565 1.110	1.267 802 1.583
900	648 413 808	929 591 1.158	445 286 553	628 401 783	832 529 1.038	1.189 755 1.484	541 347 671	749 477 934	1.000 635 1.249	1.425 903 1.781
1000	720 459 898	1.032 657 1.287	495 318 614	698 445 870	924 588 1.153	1.321 839 1.649	601 386 746	832 530 1.038	1.112 706 1.388	1.583 1.003 1.979
1200	865 551 1.078	1.238 788 1.544	594 382 737	838 534 1.044	1.109 705 1.384	1.585 1.006 1.979	721 463 895	999 635 1.246	1.334 847 1.666	1.900 1.203 2.375
1400	1.009 643 1.257	1.445 920 1.802	693 445 860	978 624 1.218	1.294 823 1.614	1.849 1.174 2.309	841 540 1.044	1.165 741 1.453	1.556 988 1.943	2.216 1.404 2.771
1600	1.153 735 1.437	1.651 1.051 2.059	792 509 982	1.117 713 1.392	1.479 941 1.845	2.113 1.342 2.638	961 618 1.194	1.332 847 1.661	1.779 1.129 2.221	2.533 1.605 3.166
1800	1.297 826 1.616	1.858 1.182 2.317	890 572 1.105	1.257 802 1.566	1.664 1.058 2.075	2.377 1.509 2.968	1.082 695 1.343	1.498 953 1.868	2.001 1.270 2.498	2.850 1.805 3.562
2000	1.441 918 1.796	2.064 1.314 2.574	989 636 1.228	1.397 891 1.740	1.848 1.176 2.306	2.641 1.677 3.298	1.202 772 1.492	1.664 1.059 2.076	2.223 1.411 2.776	3.166 2.006 3.958

Stelrad BV-PL18/0001/E002

10 JAHRE GARANTIE

EN442 (W) 70/55/20°C
EN442 (W) 55/45/20°C
EN442 (W) 75/65/20°C

Bauhöhe	600				700				900			
Typ	11	21	22	33	11	21	22	33	11	21	22	33
W/ lfm bei 75/65/20°C	870	1.196	1.601	2.280	987	1.350	1.796	2.553	1.200	1.649	2.132	3.022
400	280 180 348	383 244 478	512 325 640	729 460 912	318 204 395	432 274 540	574 364 718	815 515 1.021	386 248 480	528 334 660	681 430 853	964 607 1.209
500	350 225 435	479 304 598	640 406 801	911 576 1.140	397 255 494	540 343 675	718 454 898	1.019 643 1.277	483 310 600	660 418 825	851 538 1.066	1.205 759 1.511
600	420 270 522	575 365 718	769 487 961	1.093 691 1.368	477 306 592	649 412 810	862 545 1.078	1.223 772 1.532	580 372 720	791 501 989	1.022 645 1.279	1.446 911 1.813
700	490 315 609	671 426 837	897 568 1.121	1.275 806 1.596	556 357 691	757 480 945	1.005 636 1.257	1.427 901 1.787	676 434 840	923 585 1.154	1.192 753 1.492	1.687 1.062 2.115
800	560 360 696	767 487 957	1.025 649 1.281	1.457 921 1.824	636 408 790	865 549 1.080	1.149 727 1.437	1.631 1.029 2.042	773 496 960	1.055 668 1.319	1.362 860 1.706	1.928 1.214 2.418
900	630 405 783	862 548 1.076	1.153 731 1.441	1.640 1.036 2.052	715 459 888	973 617 1.215	1.293 818 1.616	1.835 1.158 2.298	869 558 1.080	1.187 752 1.484	1.533 968 1.919	2.169 1.366 2.720
1000	701 450 870	958 609 1.196	1.281 812 1.601	1.822 1.151 2.280	794 510 987	1.081 686 1.350	1.436 909 1.796	2.039 1.287 2.553	966 620 1.200	1.319 835 1.649	1.703 1.075 2.132	2.410 1.518 3.022
1200	841 540 1.044	1.150 731 1.435	1.537 974 1.921	2.186 1.381 2.736	953 612 1.184	1.297 823 1.620	1.723 1.091 2.155	2.446 1.544 3.064	1.159 744 1.440	1.583 1.002 1.979	2.043 1.290 2.558	2.892 1.821 3.626
1400	981 630 1.218	1.342 852 1.674	1.793 1.136 2.241	2.550 1.612 3.192	1.112 714 1.382	1.513 960 1.890	2.011 1.273 2.514	2.854 1.801 3.574	1.353 868 1.680	1.847 1.169 2.309	2.384 1.505 2.985	3.375 2.125 4.231
1600	1.121 719 1.392	1.533 974 1.914	2.050 1.299 2.562	2.915 1.842 3.648	1.271 815 1.579	1.729 1.098 2.160	2.298 1.454 2.874	3.262 2.059 4.085	1.546 992 1.920	2.110 1.337 2.638	2.725 1.720 3.411	3.857 2.428 4.835
1800	1.261 809 1.566	1.725 1.096 2.153	2.306 1.461 2.882	3.279 2.072 4.104	1.430 917 1.777	1.946 1.235 2.430	2.585 1.636 3.233	3.670 2.316 4.595	1.739 1.116 2.160	2.374 1.504 2.968	3.065 1.936 3.838	4.339 2.732 5.440
2000	1.401 899 1.740	1.916 1.218 2.392	2.562 1.623 3.202	3.644 2.302 4.560	1.589 1.019 1.974	2.162 1.372 2.700	2.872 1.818 3.592	4.077 2.573 5.106	1.932 1.240 2.400	2.638 1.671 3.298	3.406 2.151 4.264	4.821 3.035 6.044

Ausschreibungstext

PLANAR PLINTH

Der Planar Plinth Heizkörper ist der erste in unserer Serie dekorativer Sockelheizkörper. Diese Ausführung ist ausgestattet mit einer flachen, glatten Vorderseite, Seitenverkleidungen und einem schönen Abdeckgitter. Dieser niedrige Heizkörper ist besonders für Räume mit großen Fensterfronten geeignet. Darüber hinaus sorgt er für eine angenehm hohe Wärmeabgabe. Dieser Heizkörper kann sowohl als Ventilheizkörper als auch als Kompaktheizkörper angeschlossen werden.

Produkt:	dekorativer Ventilheizkörper mit glatter Vorderseite und einer Bauhöhe von 200 mm
Verarbeitung:	dekorative flache Vorderseite, Seitenverkleidungen und Abdeckgitter
Vormontiert:	regelbares Heimeier Ventil des Typs 4368
Ventil:	Das integrierte, regelbare Ventil (ohne Thermostatkopf) ist an der rechten Seite vormontiert, CEN-zertifiziert, geprüft nach DIN EN 215 und kompatibel mit Thermostatköpfen M30 x 1,5 mm.
Mitgeliefert:	Entlüftungs- und Blindstopfen
Anschlüsse:	6 x ½" Innengewinde seitlich und rechts unten
Befestigungslaschen:	keine Laschen
Verpackung:	Alle Heizkörper werden in einer strapazierfähigen Verpackung aus hochwertigem Karton und Schutzfolie ausgeliefert. Auf dem Etikett sind die Merkmale des Heizkörpers angegeben: Typ - Bauhöhe - Baulänge.
Garantie:	10 Jahre bei Einhaltung der Installationsvorschriften und bei Erfüllung der Garantiebedingungen von Stelrad.
Lackierungsverfahren:	Alle Heizkörper sind entfettet, eisenphosphatiert, grundiert und standardmäßig im Farbton Stelrad weiß 9016 pulverbeschichtet.
Farben:	Stelrad weiß 9016. Auf Wunsch in 35 anderen Stelrad-Farben oder weitere rund 200 RAL-Farben.
Betriebsüberdruck:	max. 10 bar (Werksprüfdruck 13 bar)
Medium:	max. Heisswasser bis 110 °C
Norm:	nach EN442
Typen:	22 | 33 | 44
Bauhöhe:	200 mm
Baulängen:	1.000 – 2.600 mm
Bautiefen:	102 | 160 | 218 mm

CE
2011

Liefernachweis:
Caradon Stelrad B.V.
Kathagen 30
Postfach 22006
NL-6360 AA Nuth
Tel. +31-45 5 65 62 62
Fax +31-45 5 65 62 42

Ausschreibungstext

PLANAR STYLE PLINTH

Der Planar Style Plinth ist die Planar Style-Variante des Planar-Heizkörpers. Diese Ausführung ist ausgestattet mit einer flachen Vorderseite mit Schattenfugen, Seitenverkleidungen und einem schönen Abdeckgitter. Dieser niedrige Heizkörper ist besonders für Räume mit großen Fensterfronten geeignet. Darüber hinaus sorgt er für eine angenehm hohe Wärmeabgabe. Dieser Heizkörper kann sowohl als Ventilheizkörper als auch als Kompaktheizkörper angeschlossen werden.

Produkt:	dekorativer Ventilheizkörper mit flacher Vorderseite mit Schattenfugen und einer Bauhöhe von 200 mm
Verarbeitung:	dekorative flache Vorderseite mit Schattenfugen, Seitenverkleidungen und Abdeckgitter
Vormontiert:	regelbares Heimeier Ventil des Typs 4368
Ventil:	Das integrierte, regelbare Ventil (ohne Thermostatkopf) ist an der rechten Seite vormontiert, CEN-zertifiziert, geprüft nach DIN EN 215 und kompatibel mit Thermostatköpfen M30 x 1,5 mm.
Mitgeliefert:	Entlüftungs- und Blindstopfen
Anschlüsse:	6 x ½" Innengewinde seitlich und rechts unten
Befestigungslaschen:	keine Laschen
Verpackung:	Alle Heizkörper werden in einer strapazierfähigen Verpackung aus hochwertigem Karton und Schutzfolie ausgeliefert. Auf dem Etikett sind die Merkmale des Heizkörpers angegeben: Typ - Bauhöhe - Baulänge.
Garantie:	10 Jahre bei Einhaltung der Installationsvorschriften und bei Erfüllung der Garantiebedingungen von Stelrad.
Lackierungsverfahren:	Alle Heizkörper sind entfettet, eisenphosphatiert, grundiert und standardmäßig im Farbton Stelrad weiß 9016 pulverbeschichtet.
Farben:	Stelrad weiß 9016. Auf Wunsch in 35 anderen Stelrad-Farben oder weitere rund 200 RAL-Farben.
Betriebsüberdruck:	max. 10 bar (Werksprüfdruck 13 bar)
Medium:	max. Heisswasser bis 110 °C
Norm:	nach EN442
Typen:	22 | 33 | 44
Bauhöhe:	200 mm
Baulängen:	1.000 – 2.600 mm
Bautiefen:	102 | 160 | 218 mm

CE
2011

Liefernachweis:
Caradon Stelrad B.V.
Kathagen 30
Postfach 22006
NL-6360 AA Nuth
Tel. +31-45 5 65 62 62
Fax +31-45 5 65 62 42

Ausschreibungstext

PLANAR PLINTH D

Der Planar Plinth D ist die doppelseitige Ausführung des Planar Plinth. Diese Ausführung ist ausgestattet mit einer vollständig glatten Vorder- und Rückseite, Seitenverkleidungen und einem schönen Abdeckgitter.
Dieser niedrige Heizkörper ist mit seiner doppelseitigen Ausführung besonders für Räume mit großen Fensterfronten geeignet. Darüber hinaus sorgt er für eine angenehm hohe Wärmeabgabe.
Dieser Heizkörper kann sowohl als Ventilheizkörper als auch als Kompaktheizkörper angeschlossen werden.

Produkt:	dekorativer Ventilheizkörper mit glatter Vorder- und Rückseite und einer Bauhöhe von 200 mm
Verarbeitung:	dekorative flache Vorder- und Rückseite, mit Seitenverkleidungen und Abdeckgitter.
Vormontiert:	regelbares Heimeier Ventil des Typs 4368
Ventil:	Das integrierte, regelbare Ventil (ohne Thermostatkopf) ist an der rechten Seite vormontiert, CEN-zertifiziert, geprüft nach DIN EN 215 und kompatibel mit Thermostatköpfen M30 x 1,5 mm. Dieser Heizkörper kann sowohl als Ventilheizkörper als auch als Kompaktheizkörper angeschlossen werden.
Mitgeliefert:	Entlüftungs- und Blindstopfen
Anschlüsse:	6 x ½" Innengewinde seitlich und rechts unten
Befestigungslaschen:	keine Laschen
Verpackung:	Alle Heizkörper werden in einer strapazierfähigen Verpackung aus hochwertigem Karton und Schutzfolie ausgeliefert. Auf dem Etikett sind die Merkmale des Heizkörpers angegeben: Typ - Bauhöhe - Baulänge.
Garantie:	10 Jahre bei Einhaltung der Installationsvorschriften und bei Erfüllung der Garantiebedingungen von Stelrad.
Lackierungsverfahren:	Alle Heizkörper sind entfettet, eisenphosphatiert, grundiert und standardmäßig im Farbton Stelrad weiß 9016 pulverbeschichtet.
Farben:	Stelrad weiß 9016. Auf Wunsch in 35 anderen Stelrad-Farben oder weitere rund 200 RAL-Farben.
Betriebsüberdruck:	max. 10 bar (Werksprüfdruck 13 bar)
Medium:	max. Heisswasser bis 110 °C
Konformität:	nach EN442
Typen:	22 | 33 | 44
Bauhöhe:	200 mm
Baulängen:	1.000 – 2.600 mm
Bautiefen:	104 | 162 | 220 mm

CE
2011

Liefernachweis:
Caradon Stelrad B.V.
Kathagen 30
Postfach 22006
NL-6360 AA Nuth
Tel. +31-45 5 65 62 62
Fax +31-45 5 65 62 42

Ausschreibungstext

PLANAR STYLE PLINTH D

Der Planar Style Plinth D ist die Planar Style-Variante des Planar-Heizkörpers. Diese Ausführung ist ausgestattet mit einer flachen Vorder- und Rückseite mit Schattenfugen, Seitenverkleidungen und einem schönen Abdeckgitter. Dieser niedrige Heizkörper ist mit seiner doppelseitigen Ausführung besonders für Räume mit großen Fensterwänden geeignet. Darüber hinaus sorgt er für eine angenehm hohe Wärmeabgabe.
Dieser Heizkörper kann sowohl als Ventilheizkörper als auch als Kompaktheizkörper angeschlossen werden.

Produkt:	dekorativer Ventilheizkörper mit flacher Vorder- und Rückseite mit Schattenfugen und einer Bauhöhe von 200 mm
Verarbeitung:	dekorative flache Vorder- und Rückseite mit Schattenfugen, mit Seitenverkleidungen und Abdeckgitter
Vormontiert:	regelbares Heimeier Ventil des Typs 4368
Ventil:	Das integrierte, regelbare Ventil (ohne Thermostatkopf) ist an der rechten Seite vormontiert, CEN-zertifiziert, geprüft nach DIN EN 215 und kompatibel mit Thermostatköpfen M30 x 1,5 mm. Dieser Heizkörper kann sowohl als Ventilheizkörper als auch als Kompaktheizkörper angeschlossen werden.
Mitgeliefert:	Entlüftungs- und Blindstopfen
Anschlüsse:	6 x ½" Innengewinde seitlich und rechts unten
Befestigungslaschen:	keine Laschen
Verpackung:	Alle Heizkörper werden in einer strapazierfähigen Verpackung aus hochwertigem Karton und Schutzfolie ausgeliefert. Auf dem Etikett sind die Merkmale des Heizkörpers angegeben: Typ - Bauhöhe - Baulänge.
Garantie:	10 Jahre bei Einhaltung der Installationsvorschriften und bei Erfüllung der Garantiebedingungen von Stelrad.
Lackierungsverfahren:	Alle Heizkörper sind entfettet, eisenphosphatiert, grundiert und standardmäßig im Farbton Stelrad weiß 9016 pulverbeschichtet.
Farben:	Stelrad weiß 9016. Auf Wunsch in 35 anderen Stelrad-Farben oder weitere rund 200 RAL-Farben.
Betriebsüberdruck:	max. 10 bar (Werksprüfdruck 13 bar)
Medium:	max. Heisswasser bis 110 °C
Konformität:	nach EN442
Typen:	22 | 33 | 44
Bauhöhe:	200 mm
Baulängen:	1.000 – 2.600 mm
Bautiefen:	104 | 162 | 220 mm

CE
2011

Liefernachweis:
Caradon Stelrad B.V.
Kathagen 30
Postfach 22006
NL-6360 AA Nuth
Tel. +31-45 5 65 62 62
Fax +31-45 5 65 62 42

Typenübersicht Planar Plinth und Planar Style Plinth

Berechnungseinheiten je
1 m Heizkörperlänge bei
75/65/20°C nach EN442
n = Heizkörperexponent*

Gleichung:

$$\Phi = K_M \times \Delta T^n$$

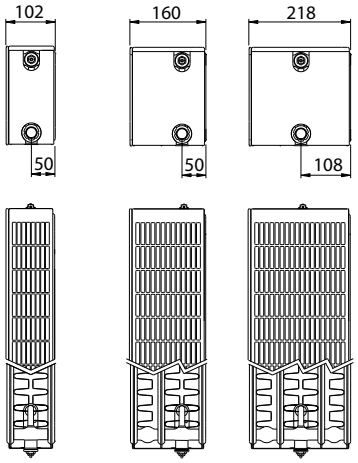

Bauhöhe		Typ 22	Typ 33	Typ 44	Nabenabstand
200	W	611	918	1.197	150
	kg	12,30	17,60	23,00	
	l	2,80	4,20	5,60	
	m²	2,05	3,08	4,10	
	n	1,26	1,28	1,29	

W=Leistung pro Meter / kg=Gewicht pro Meter / l=Wasserinhalt pro Meter / m²=Oberfläche pro Meter / n=Exponent*
Änderungen im Sinne des technischen Fortschrittes und herstellungsbedingte Toleranzen vorbehalten.
* Der Exponent dient zur Ermittlung der Niedertemperaturfaktoren gemäss DIN 4703 und ÖN M 7513.

Wärmeleistungen nach EN442

Anschluss unten
und seitlich 6x R½" IG

Bauhöhe	200			Bauhöhe
Typ	22	33	44	Typ
1000	493 318 611	739 475 918	961 614 1.197	1000
1200	592 382 733	887 569 1.102	1.154 737 1.436	1200
1400	691 446 855	1.035 664 1.285	1.346 860 1.676	1400
1600	789 509 978	1.183 759 1.469	1.538 982 1.915	1600
1800	888 573 1.100	1.331 854 1.652	1.731 1.105 2.155	1800
2000	987 637 1.222	1.478 949 1.836	1.923 1.228 2.394	2000
2200	1.085 700 1.344	1.626 1.044 2.020	2.115 1.351 2.633	2200
2400	1.184 764 1.466	1.774 1.139 2.203	2.307 1.474 2.873	2400
2600	1.282 828 1.589	1.922 1.234 2.387	2.500 1.597 3.112	2600

10 JAHRE GARANTIE

EN442 (W) 70/55/20°C
EN442 (W) 55/45/20°C
EN442 (W) 75/65/20°C

Steirad BV:PLI 8/0001/E002

Typenübersicht Planar Plinth D und Planar Style Plinth D

Berechnungseinheiten je
1 m Heizkörperlänge bei
75/65/20°C nach EN442
n = Heizkörperexponent*

Gleichung:

$$\Phi = K_M \times \Delta T^n$$

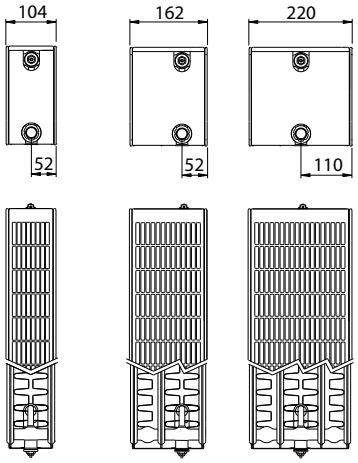

Bauhöhe		Typ 22	Typ 33	Typ 44	Nabenabstand
200	W	576	906	1.181	150
	kg	13,50	19,30	24,60	
	l	2,80	4,20	5,60	
	m²	2,05	3,08	4,10	
	n	1,27	1,26	1,28	

W=Leistung pro Meter / kg=Gewicht pro Meter / l=Wasserinhalt pro Meter / m²=Oberfläche pro Meter / n=Exponent*
Änderungen im Sinne des technischen Fortschrittes und herstellungsbedingte Toleranzen vorbehalten.
* Der Exponent dient zur Ermittlung der Niedertemperaturfaktoren gemäss DIN 4703 und ÖN M 7513.

Wärmeleistungen nach EN442

Bauhöhe	200			Bauhöhe
Typ	22	33	44	Typ
1000	465 299 576	732 473 906	950 608 1.181	1000
1200	557 359 691	878 567 1.087	1.140 730 1.417	1200
1400	650 419 806	1.025 662 1.268	1.330 851 1.653	1400
1600	743 479 922	1.171 757 1.450	1.520 973 1.890	1600
1800	836 538 1.037	1.317 851 1.631	1.710 1.095 2.126	1800
2000	929 598 1.152	1.464 946 1.812	1.899 1.216 2.362	2000
2200	1.022 658 1.267	1.610 1.040 1.993	2.089 1.338 2.598	2200
2400	1.115 718 1.382	1.756 1.135 2.174	2.279 1.459 2.834	2400
2600	1.208 778 1.498	1.903 1.230 2.356	2.469 1.581 3.071	2600

Anschluss unten
und seitlich 6x R½" IG

10 JAHRE GARANTIE

EN442 (W) 70/55/20°C
EN442 (W) 55/45/20°C
EN442 (W) 75/65/20°C

Steirad BV-PLI 8/0001/E002

Ausschreibungstext

VERTEX SWING

Der Vertex Swing kann als elegant und grazil bezeignet werden. Er beeindruckt nicht nur durch seine schön abgerundeten Konturen, sondern bietet darüber hinaus auch eine angenehme Wärme. Mit den verfügbaren Farben können sie den Vertex Swing perfekt an Ihre Innengestaltung anpassen – oder gerade extravagant hervorheben.

Produkt:		dekorativer Vertikalheizkörper mit Mittenanschluss, minimalen Wandabstand und abgerundeten Formen
Verarbeitung:		vollständig nahtlos, abgerundete Formen
Mitgeliefert:		J-Konsolen, Schrauben und Dübel, ETA-Sicherheitsschrauben und Dübel, Entlüftungs- und Blindstopfen, Montageanleitung
Anschlüsse:		4 x ½" Innengewinde Mitten- und Seitenanschluss
Befestigungslaschen:		keine Laschen
Verpackung:		Alle Heizkörper werden in einer strapazierfähigen Verpackung aus hochwertigem Karton, schützendem Schaumkissen und Schutzfolie ausgeliefert. Auf dem Etikett sind die Merkmale des Heizkörpers angegeben: Typ - Bauhöhe - Baulänge.
Garantie:		10 Jahre bei Einhaltung der Installationsvorschriften und bei Erfüllung der Garantiebedingungen von Stelrad.
Lackierungsverfahren:		Alle Heizkörper sind entfettet, eisenphosphatiert, im kathaphoretischen Elektrotauchverfahren grundiert und standardmäßig im Farbton Stelrad weiß 9016 pulverbeschichtet.
Farben:		Stelrad weiß 9016. Auf Wunsch in 35 anderen Stelrad-Farben oder weitere rund 200 RAL-Farben.
Betriebsüberdruck:		max. 10 bar (Werksprüfdruck 13 bar)
Medium:		max. Heisswasser bis 110 °C
Norm:		nach EN442
Typen:		11 | 21 | 22
Bauhöhen:		1.820 | 2.020 mm
Baulängen:	Typ 11:	481 | 581 | 681 mm
	Typ 21:	504 | 604 | 704 mm
	Typ 22:	527 | 627 | 727 mm
Bautiefen:		73 | 96 | 119 mm

CE
2012

Liefernachweis:
Caradon Stelrad B.V.
Kathagen 30
Postfach 22006
NL-6360 AA Nuth
Tel. +31-45 5 65 62 62
Fax +31-45 5 65 62 42

Typenübersicht

Berechnungseinheiten je
1 m nominale Heizkörper-
länge bei 75/65/20°C
nach EN442
n = Heizkörperexponent*

Gleichung:

$$\Phi = K_M \times \Delta T^n$$

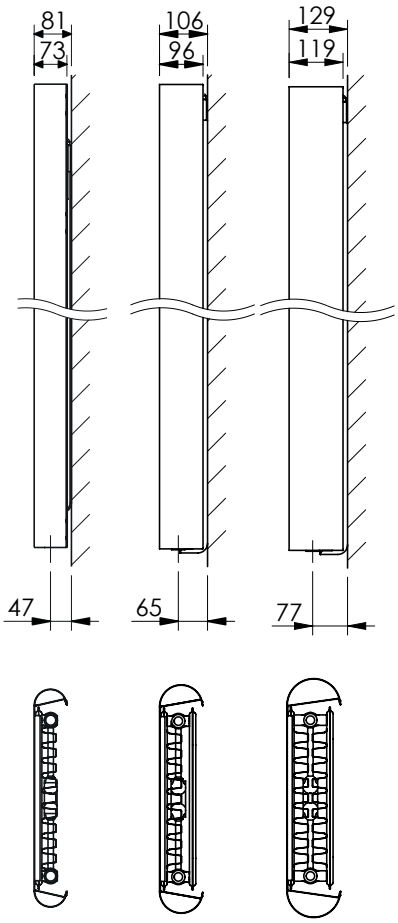

Bauhöhe		Typ 11	Typ 21	Typ 22	Nominale Bauhöhe
1820	W	2.133	3.060	3.690	1800
	kg	63,00	96,00	105,30	
	l	8,10	15,90	15,90	
	m²	9,86	13,58	29,90	
	n	1,30	1,30	1,33	
2020	W	2.298	3.270	3.960	2000
	kg	69,60	106,20	116,40	
	l	9,00	17,70	17,70	
	m²	12,15	16,20	37,74	
	n	1,30	1,30	1,33	

W=Leistung pro nom. Meter / kg=Gewicht pro nom. Meter / l=Wasserinhalt pro nom. Meter / m²=Oberfläche pro nom. Meter / n=Exponent*
Änderungen im Sinne des technischen Fortschrittes und herstellungsbedingte Toleranzen vorbehalten.
* Der Exponent dient zur Ermittlung der Niedertemperaturfaktoren gemäss DIN 4703 und ÖN M 7513.

Ausschreibungstext

VERTEX TANGO

Durch die klare und strenge Formgebung passt dieser Heizkörper wirklich zu jeder Einrichtung und jedem Wohnstil. Die Vorderseite geht in die Seitenverkleidungen über und bildet damit eine formschöne und nahtlose Einheit. Die große Auswahl an Farben erlaubt es, noch einen Schritt weiter zu gehen und den Vertex Tango vollständig an Ihre Gestaltungswünsche anzupassen.

Produkt:	dekorativer Vertikalheizkörper mit Mittenanschluss, minimalen Wandabstand und einer formstrengen eckigen Ausführung
Verarbeitung:	vollständig nahtlos, eckige Ausführung
Mitgeliefert:	J-Konsolen, Schrauben und Dübel, ETA-Sicherheitsschrauben und Dübel, Entlüftungs- und Blindstopfen, Montageanleitung
Anschlüsse:	4 x ½" Innengewinde Mitten- und Seitenanschluss
Befestigungslaschen:	keine Laschen
Verpackung:	Alle Heizkörper werden in einer strapazierfähigen Verpackung aus hochwertigem Karton, schützendem Schaumkissen und Schutzfolie ausgeliefert. Auf dem Etikett sind die Merkmale des Heizkörpers angegeben: Typ - Bauhöhe - Baulänge.
Garantie:	10 Jahre bei Einhaltung der Installationsvorschriften und bei Erfüllung der Garantiebedingungen von Stelrad.
Lackierungsverfahren:	Alle Heizkörper sind entfettet, eisenphosphatiert, im kathaphoretischen Elektrotauchverfahren grundiert und standardmäßig im Farbton Stelrad weiß 9016 pulverbeschichtet.
Farben:	Stelrad weiß 9016. Auf Wunsch in 35 anderen Stelrad-Farben oder weitere rund 200 RAL-Farben.
Betriebsüberdruck:	max. 10 bar (Werksprüfdruck 13 bar)
Medium:	max. Heisswasser bis 110 °C
Norm:	nach EN 442
Typen:	11 | 21 | 22
Bauhöhen:	1.820 | 2.020 mm
Baulängen:	410 | 510 | 610 mm
Bautiefen:	73 | 96 | 119 mm

CE
2012

Liefernachweis:
Caradon Stelrad B.V.
Kathagen 30
Postfach 22006
NL-6360 AA Nuth
Tel. +31-45 5 65 62 62
Fax +31-45 5 65 62 42

Typenübersicht

Berechnungseinheiten je
1 m nominale Heizkörper-
länge bei 75/65/20°C
nach EN442
n = Heizkörperexponent*

Gleichung:

$$\Phi = K_M \times \Delta T^n$$

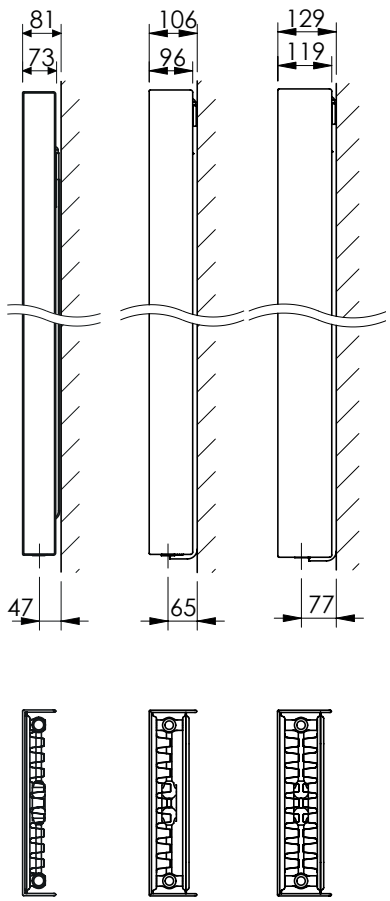

Bauhöhe		Typ 11	Typ 21	Typ 22	Nominale Bauhöhe
1820	W	2.133	3.060	3.690	1800
	kg	63,00	96,00	105,30	
	l	8,10	15,90	15,90	
	m²	9,86	13,58	29,90	
	n	1,30	1,30	1,33	
2020	W	2.298	3.270	3.960	2000
	kg	69,60	106,20	116,40	
	l	9,00	17,70	17,70	
	m²	12,15	16,20	37,74	
	n	1,30	1,30	1,33	

W=Leistung pro nom. Meter / kg=Gewicht pro nom. Meter / l=Wasserinhalt pro nom. Meter / m²=Oberfläche pro nom. Meter / n=Exponent*
Änderungen im Sinne des technischen Fortschrittes und herstellungsbedingte Toleranzen vorbehalten.
* Der Exponent dient zur Ermittlung der Niedertemperaturfaktoren gemäss DIN 4703 und ÖN M 7513.

Ausschreibungstext

VERTEX SLIM

Der Vertex Slim ist ein Prachtstück unter den Vertikalheizkörpern. Er hat eine glatte Vorderseite und die Seitenverkleidungen sind versenkt montiert. Dadurch erhält er seine unvergleichliche Klasse. Unsere umfangreiche Farbpalette erlaubt es Ihnen, mit diesem zweifarbigen Heizkörper besondere Farbakzente zu setzen.

Produkt:	dekorativer Vertikalheizkörper mit Mittenanschluss, minimalen Wandabstand und einer formstrengen Vorderseite mit versenkten schwarzen Seitenverkleidungen
Verarbeitung:	durchgehend gleichmäßige Formgebung mit nahtloser Vorderseite und mit versenkten schwarzen Seitenverkleidungen
Mitgeliefert:	J-Konsolen, Schrauben und Dübel, ETA-Sicherheitsschrauben und Dübel, Entlüftungs- und Blindstopfen, Montageanleitung
Anschlüsse:	4 x ½" Innengewinde Mitten- und Seitenanschluss
Befestigungslaschen:	keine Laschen
Verpackung:	Alle Heizkörper werden in einer strapazierfähigen Verpackung aus hochwertigem Karton, schützendem Schaumkissen und Schutzfolie ausgeliefert. Auf dem Etikett sind die Merkmale des Heizkörpers angegeben: Typ - Bauhöhe - Baulänge.
Garantie:	10 Jahre bei Einhaltung der Installationsvorschriften und bei Erfüllung der Garantiebedingungen von Stelrad.
Lackierungsverfahren:	Alle Heizkörper sind entfettet, eisenphosphatiert, im kathaphoretischen Elektrotauchverfahren grundiert und standardmäßig im Farbton Stelrad weiß 9016 pulverbeschichtet.
Farben Vorderseite:	Stelrad weiß 9016. Auf Wunsch in 35 anderen Stelrad-Farben oder weitere rund 200 RAL-Farben.
Farbe Seitenverkleidungen:	SN170 schwarz
Betriebsüberdruck:	max. 10 bar (Werksprüfdruck 13 bar)
Medium:	max. Heisswasser bis 110 °C
Norm:	nach EN442
Typen:	11 | 21 | 22
Bauhöhen:	1.840 | 2.040 mm
Baulängen:	470 | 570 | 670 mm
Bautiefen:	73 | 96 | 119 mm

CE
2012

Liefernachweis:
Caradon Stelrad B.V.
Kathagen 30
Postfach 22006
NL-6360 AA Nuth
Tel. +31-45 5 65 62 62
Fax +31-45 5 65 62 42

Typenübersicht

Berechnungseinheiten je
1 m nominale Heizkörper-
länge bei 75/65/20°C
nach EN442
n = Heizkörperexponent*

Gleichung:

$$\Phi = K_M \times \Delta T^n$$

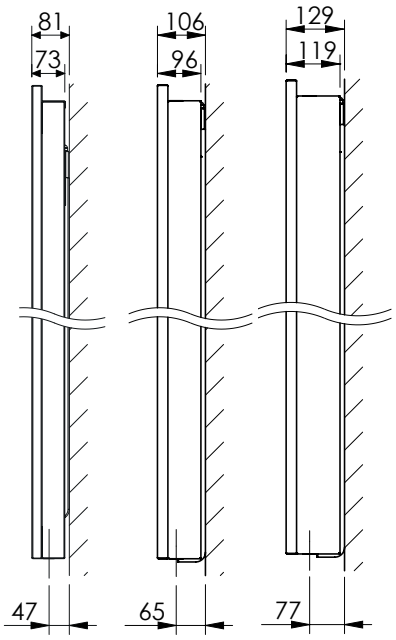

Bauhöhe		Typ 11	Typ 21	Typ 22	Nominale Bauhöhe
1840	W	2.133	3.060	3.690	1800
	kg	63,00	96,00	105,30	
	l	8,10	15,90	15,90	
	m²	9,86	13,58	29,90	
	n	1,30	1,30	1,33	
2040	W	2.298	3.270	3.960	2000
	kg	69,60	106,20	116,40	
	l	9,00	17,70	17,70	
	m²	12,15	16,20	37,74	
	n	1,30	1,30	1,33	

W=Leistung pro nom. Meter / kg=Gewicht pro nom. Meter / l=Wasserinhalt pro nom. Meter / m²=Oberfläche pro nom. Meter / n=Exponent*
Änderungen im Sinne des technischen Fortschrittes und herstellungsbedingte Toleranzen vorbehalten.
* Der Exponent dient zur Ermittlung der Niedertemperaturfaktoren gemäss DIN 4703 und ÖN M 7513.

Ausschreibungstext

VERTEX PLAN

Der Vertex Plan hat eine formstrenge, zurückhaltende Ausstrahlung. Dank seiner platzsparenden Eigenschaft ist er insbesondere für kleine Räume geeignet. Er lässt sich perfekt mit dem Planar kombinieren.
Das klare, schnörkellose Design verschafft Ihrer Wohnung eine moderne Ausstrahlung.

Produkt:	dekorativer Vertikalheizkörper mit Mittenanschluss und flacher Vorderseite
Verarbeitung:	dekorative flache Vorderseite mit Seitenverkleidungen
Mitgeliefert:	J-Konsolen, Schrauben und Dübel, ETA-Sicherheitsschrauben und Dübel, Entlüftungs- und Blindstopfen, Montageanleitung
Anschlüsse:	4 x ½" Innengewinde Mitten- und Seitenanschluss
Befestigungslaschen:	keine Laschen
Verpackung:	Alle Heizkörper werden in einer strapazierfähigen Verpackung aus hochwertigem Karton und Schutzfolie ausgeliefert. Auf dem Etikett sind die Merkmale des Heizkörpers angegeben: Typ - Bauhöhe - Baulänge.
Garantie:	10 Jahre bei Einhaltung der Installationsvorschriften und bei Erfüllung der Garantiebedingungen von Stelrad.
Lackierungsverfahren:	Alle Heizkörper sind entfettet, eisenphosphatiert, im kathaphoretischen Elektrotauchverfahren grundiert und standardmäßig im Farbton Stelrad weiß 9016 pulverbeschichtet.
Farben:	Stelrad weiß 9016. Auf Wunsch in 35 anderen Stelrad-Farben oder weitere rund 200 RAL-Farben.
Betriebsüberdruck:	max. 10 bar (Werksprüfdruck 13 bar)
Medium:	max. Heisswasser bis 110 °C
Norm:	nach EN442
Qualitätssicherung:	NF
Typen:	11 | 20 | 21 | 22
Bauhöhen:	1.600 | 1.800 | 2.000 | 2.200 mm
Baulängen:	300 | 400 | 500 | 600 | 700 mm
Bautiefen:	49 | 79 | 79 | 102 mm

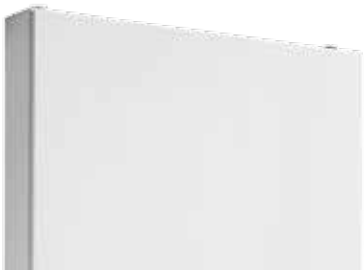

NF 24/047

CE 2006

Liefernachweis:
Caradon Stelrad B.V.
Kathagen 30
Postfach 22006
NL-6360 AA Nuth
Tel. +31-45 5 65 62 62
Fax +31-45 5 65 62 42

Typenübersicht

Berechnungseinheiten je
1 m Heizkörperlänge bei
75/65/20°C nach EN442
n = Heizkörperexponent*

Gleichung:

$$\Phi = K_M \times \Delta T^n$$

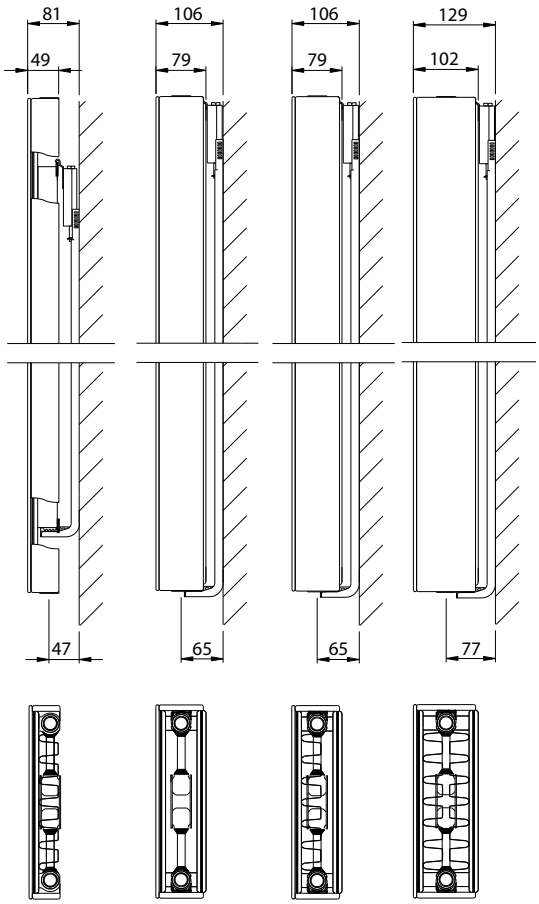

Bauhöhe		Typ 11	Typ 20	Typ 21	Typ 22	Bauhöhe
1600	W	1.959	2.310	2.808	3.420	1600
	kg	56,10	77,70	85,80	94,20	
	l	7,20	14,10	14,10	14,10	
	m²	9,40	7,33	12,66	28,99	
	n	1,31	1,27	1,31	1,32	
1800	W	2.133	2.532	3.060	3.690	1800
	kg	63,00	86,70	96,00	105,30	
	l	8,10	16,20	15,90	15,90	
	m²	9,86	8,25	13,58	29,90	
	n	1,30	1,27	1,30	1,33	
2000	W	2.298	2.748	3.270	3.960	2000
	kg	69,60	95,40	106,20	116,40	
	l	9,00	18,30	17,70	17,70	
	m²	12,15	9,17	16,20	37,74	
	n	1,30	1,27	1,30	1,33	
2200	W	2.454	2.958	3.510	4.230	2200
	kg	75,60	105,60	116,40	126,60	
	l	9,90	20,10	20,10	20,10	
	m²	12,61	10,09	17,11	38,66	
	n	1,29	1,27	1,30	1,33	

Ausschreibungstext

VERTEX STYLE

Der Vertex Style Heizkörper ist die vertikale Ausführung des Planar Style Heizkörpers.
Dank seiner platzsparenden Eigenschaft ist der Vertex Style insbesondere für kleine Räume geeignet.
Durch die Kombination der horizontalen und der vertikalen Linien des Planar Style und des Vertex Style wird in der ganzen Wohnung ein räumliches Gefühl erzeugt und Leichtigkeit geschaffen.

Produkt:	dekorativer Vertikalheizkörper mit flacher Vorderseite mit Schattenfugen und Mittenanschluss
Verarbeitung:	dekorative flache Vorderseite mit Schattenfugen, mit Seitenverkleidungen
Mitgeliefert:	J-Konsolen, Schrauben und Dübel, ETA-Sicherheitsschrauben und Dübel, Entlüftungs- und Blindstopfen, Montageanleitung
Anschlüsse:	4 x ½" Innengewinde Mitten- und Seitenanschluss
Befestigungslaschen:	keine Laschen
Verpackung:	Alle Heizkörper werden in einer strapazierfähigen Verpackung aus hochwertigem Karton und Schutzfolie ausgeliefert. Auf dem Etikett sind die Merkmale des Heizkörpers angegeben: Typ - Bauhöhe - Baulänge.
Garantie:	10 Jahre bei Einhaltung der Installationsvorschriften und bei Erfüllung der Garantiebedingungen von Stelrad.
Lackierungsverfahren:	Alle Heizkörper sind entfettet, eisenphosphatiert, im kathaphoretischen Elektrotauchverfahren grundiert und standardmäßig im Farbton Stelrad weiß 9016 pulverbeschichtet.
Farben:	Stelrad weiß 9016. Auf Wunsch in 35 anderen Stelrad-Farben oder weitere rund 200 RAL-Farben.
Betriebsüberdruck:	max. 10 bar (Werksprüfdruck 13 bar)
Medium:	max. Heisswasser bis 110 °C
Norm:	nach EN442
Qualitätssicherung:	NF
Typen:	11 | 20 | 21 | 22
Bauhöhen:	1.600 | 1.800 | 2.000 | 2.200 mm
Baulängen:	300 | 400 | 500 | 600 | 700 mm
Bautiefen:	49 | 79 | 79 | 102 mm

NF 24/047

CE 2006

Liefernachweis:
Caradon Stelrad B.V.
Kathagen 30
Postfach 22006
NL-6360 AA Nuth
Tel. +31-45 5 65 62 62
Fax +31-45 5 65 62 42

Typenübersicht

Berechnungseinheiten je
1 m Heizkörperlänge bei
75/65/20°C nach EN442
n = Heizkörperexponent*

Gleichung:

$$\Phi = K_M \times \Delta T^n$$

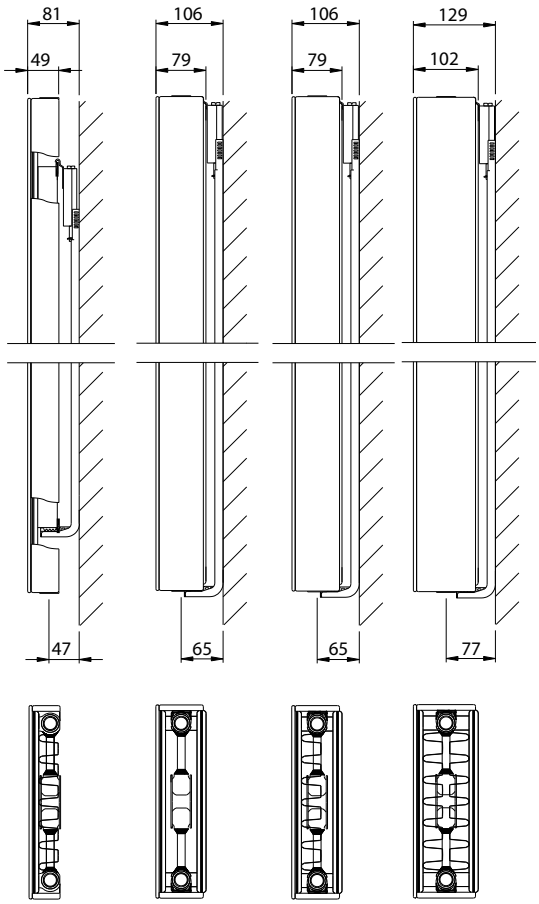

Bauhöhe		Typ 11	Typ 20	Typ 21	Typ 22	Bauhöhe
1600	W	1.959	2.310	2.808	3.420	1600
	kg	56,10	77,70	85,80	94,20	
	l	7,20	14,10	14,10	14,10	
	m²	9,40	7,33	12,66	28,99	
	n	1,31	1,27	1,31	1,32	
1800	W	2.133	2.532	3.060	3.690	1800
	kg	63,00	86,70	96,00	105,30	
	l	8,10	16,20	15,90	15,90	
	m²	9,86	8,25	13,58	29,90	
	n	1,30	1,27	1,30	1,33	
2000	W	2.298	2.748	3.270	3.960	2000
	kg	69,60	95,40	106,20	116,40	
	l	9,00	18,30	17,70	17,70	
	m²	12,15	9,17	16,20	37,74	
	n	1,30	1,27	1,30	1,33	
2200	W	2.454	2.958	3.510	4.230	2200
	kg	75,60	105,60	116,40	126,60	
	l	9,90	20,10	20,10	20,10	
	m²	12,61	10,09	17,11	38,66	
	n	1,29	1,27	1,30	1,33	

W=Leistung pro Meter / kg=Gewicht pro Meter / l=Wasserinhalt pro Meter / m²=Oberfläche pro Meter / n=Exponent*
Änderungen im Sinne des technischen Fortschrittes und herstellungsbedingte Toleranzen vorbehalten.
* Der Exponent dient zur Ermittlung der Niedertemperaturfaktoren gemäss DIN 4703 und ÖN M 7513.

Mitten- und Seitenanschluss
4x R½" IG

EN442 (W) 70/55/20°C
EN442 (W) 55/45/20°C
EN442 (W) 75/65/20°C

VERTEX SWING

Wärmeleistungen nach EN442

Stellrad BV-PL 18/0001/E002

Bauhöhe	1820	2020
Typ	11	
481	684 436 853	738 470 919
581	855 544 1.067	922 588 1.149
681	1.026 653 1.280	1.106 705 1.379

Bauhöhe	1820	2020
Typ	21	
504	981 624 1.224	1.049 668 1.308
604	1.226 780 1.530	1.311 835 1.635
704	1.472 936 1.836	1.573 1.002 1.962

Bauhöhe	1820	2020
Typ	22	
527	1.179 744 1.476	1.264 798 1.584
627	1.473 930 1.845	1.581 997 1.980
727	1.768 1.116 2.214	1.897 1.196 2.376

VERTEX TANGO

Stellrad BV-PL 18/0001/E002

Bauhöhe	1820			2020		
Typ	11	21	22	11	21	22
410	684 436 853	981 624 1.224	1.179 744 1.476	738 470 919	1.049 668 1.308	1.264 798 1.584
510	855 544 1.067	1.226 780 1.530	1.473 930 1.845	922 588 1.149	1.311 835 1.635	1.581 997 1.980
610	1.026 653 1.280	1.472 936 1.836	1.768 1.116 2.214	1.106 705 1.379	1.573 1.002 1.962	1.897 1.196 2.376

VERTEX SLIM

Stellrad BV-PL 18/0001/E002

Bauhöhe	1840			2040		
Typ	11	21	22	11	21	22
470	684 436 853	981 624 1.224	1.179 744 1.476	738 470 919	1.049 668 1.308	1.264 798 1.584
570	855 544 1.067	1.226 780 1.530	1.473 930 1.845	922 588 1.149	1.311 835 1.635	1.581 997 1.980
670	1.026 653 1.280	1.472 936 1.836	1.768 1.116 2.214	1.106 705 1.379	1.573 1.002 1.962	1.897 1.196 2.376

10 JAHRE GARANTIE

ANSCHLUSSMÖGLICHKEITEN VERTEX SWING, TANGO, SLIM

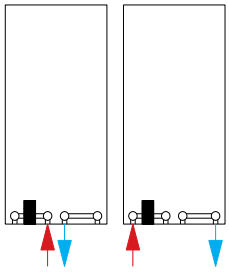

Darstellungen:
Heizkörpervorderseite

L					L_H	L_{nom}
Swing T11	Swing T21	Swing T22	Tango	Slim	Naben-abstand	
481	504	527	410	470	344	400
581	604	627	510	570	444	500
681	704	727	610	670	544	600

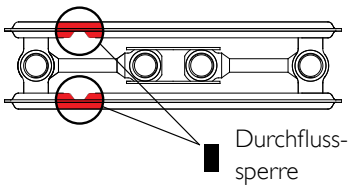

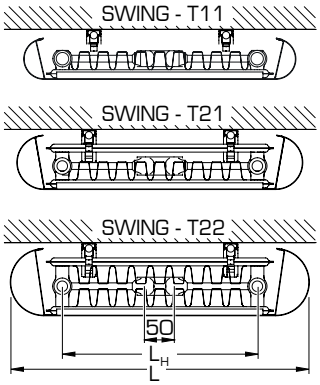

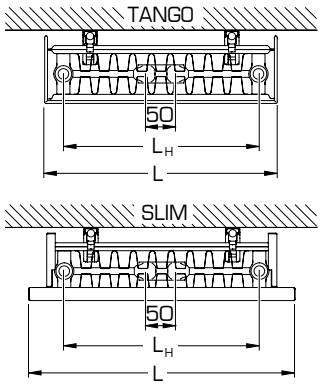

Mitten- und Seitenanschluss
4x R½" IG

EN442 (W) 70/55/20°C
EN442 (W) 55/45/20°C
EN442 (W) 75/65/20°C

VERTEX PLAN

Wärmeleistungen nach EN442

Stelrad BV/PL18/0001/E002

Bauhöhe	1600				1800				2000				2200				Bauhöhe
Typ	11	20	21	22	11	20	21	22	11	20	21	22	11	20	21	22	Typ
300	471 299 588	559 359 693	675 429 842	820 518 1.026	513 327 640	612 394 760	736 468 918	884 558 1.107	553 353 689	664 427 824	787 501 981	948 598 1.188	591 377 736	715 460 887	845 539 1.053	1.013 638 1.269	300
400	628 399 784	745 479 924	900 571 1.123	1.093 691 1.368	684 436 853	816 525 1.013	981 624 1.224	1.179 744 1.476	738 470 919	886 570 1.099	1.049 668 1.308	1.264 798 1.584	788 503 982	953 613 1.183	1.127 718 1.404	1.350 851 1.692	400
500	785 499 980	931 599 1.155	1.125 714 1.404	1.366 863 1.710	855 544 1.067	1.020 656 1.266	1.226 780 1.530	1.473 930 1.845	922 588 1.149	1.107 712 1.374	1.311 835 1.635	1.581 997 1.980	985 629 1.227	1.192 766 1.479	1.408 898 1.755	1.688 1.063 2.115	500
600	942 599 1.175	1.117 719 1.386	1.350 857 1.685	1.640 1.036 2.052	1.026 653 1.280	1.224 788 1.519	1.472 936 1.836	1.768 1.116 2.214	1.106 705 1.379	1.329 854 1.649	1.573 1.002 1.962	1.897 1.196 2.376	1.182 755 1.472	1.430 919 1.775	1.690 1.077 2.106	2.025 1.276 2.538	600
700	1.099 699 1.371	1.303 839 1.617	1.574 1.000 1.966	1.913 1.209 2.394	1.197 762 1.493	1.428 919 1.772	1.717 1.092 2.142	2.063 1.302 2.583	1.291 823 1.609	1.550 997 1.924	1.836 1.169 2.289	2.213 1.396 2.772	1.379 881 1.718	1.668 1.073 2.071	1.972 1.257 2.457	2.363 1.489 2.961	700

VERTEX STYLE

Stelrad BV/PL18/0001/E002

Bauhöhe	1600				1800				2000				2200				Bauhöhe
Typ	11	20	21	22	11	20	21	22	11	20	21	22	11	20	21	22	Typ
300	471 299 588	559 359 693	675 429 842	820 518 1.026	513 327 640	612 394 760	736 468 918	884 558 1.107	553 353 689	664 427 824	787 501 981	948 598 1.188	591 377 736	715 460 887	845 539 1.053	1.013 638 1.269	300
400	628 399 784	745 479 924	900 571 1.123	1.093 691 1.368	684 436 853	816 525 1.013	981 624 1.224	1.179 744 1.476	738 470 919	886 570 1.099	1.049 668 1.308	1.264 798 1.584	788 503 982	953 613 1.183	1.127 718 1.404	1.350 851 1.692	400
500	785 499 980	931 599 1.155	1.125 714 1.404	1.366 863 1.710	855 544 1.067	1.020 656 1.266	1.226 780 1.530	1.473 930 1.845	922 588 1.149	1.107 712 1.374	1.311 835 1.635	1.581 997 1.980	985 629 1.227	1.192 766 1.479	1.408 898 1.755	1.688 1.063 2.115	500
600	942 599 1.175	1.117 719 1.386	1.350 857 1.685	1.640 1.036 2.052	1.026 653 1.280	1.224 788 1.519	1.472 936 1.836	1.768 1.116 2.214	1.106 705 1.379	1.329 854 1.649	1.573 1.002 1.962	1.897 1.196 2.376	1.182 755 1.472	1.430 919 1.775	1.690 1.077 2.106	2.025 1.276 2.538	600
700	1.099 699 1.371	1.303 839 1.617	1.574 1.000 1.966	1.913 1.209 2.394	1.197 762 1.493	1.428 919 1.772	1.717 1.092 2.142	2.063 1.302 2.583	1.291 823 1.609	1.550 997 1.924	1.836 1.169 2.289	2.213 1.396 2.772	1.379 881 1.718	1.668 1.073 2.071	1.972 1.257 2.457	2.363 1.489 2.961	700

Kernsortiment (Stelrad weiß 9016) lieferbar ab Werk innerhalb von 10 Arbeitstagen.
Kernsortiment ist ohne Gewähr. Aktuelle Angaben: siehe www.stelrad.eu
Das aktuelle Lagerprogramm erfragen Sie bitte bei Ihrem Fach-Grosshandelspartner.

10 JAHRE GARANTIE

ANSCHLUSSMÖGLICHKEITEN VERTEX PLAN · VERTEX STYLE

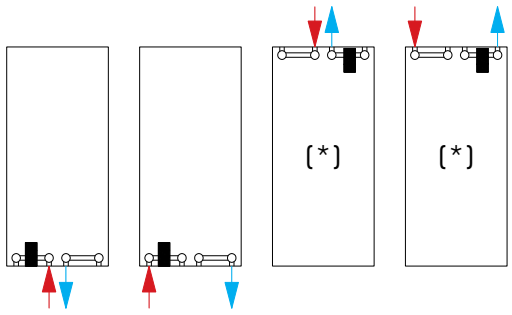

Darstellungen:
Heizkörpervorderseite

(*) Wird der Anschluss von oben montiert, dann müssen beide oberen Anschlüsse entlüftet werden

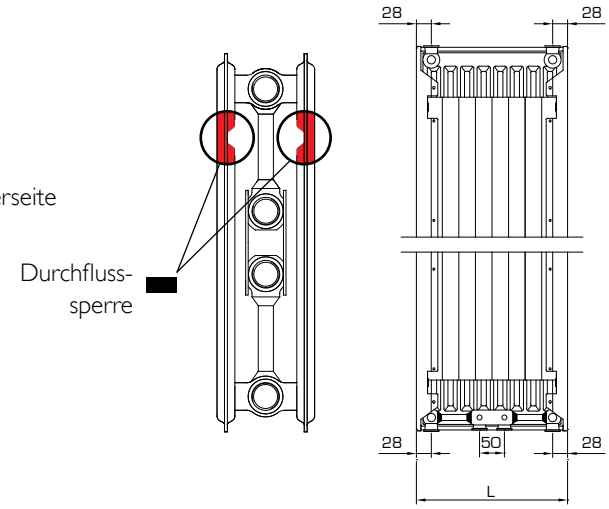

Vertex Slim

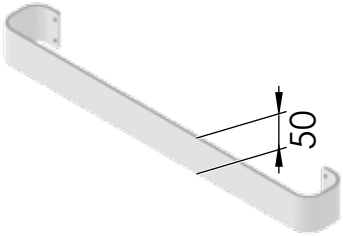

L (mm)	A (mm)	Art. Nr. Weiß	Art. Nr. Edelstahl	D (mm)
520	470	T116104	T116204	~40
620	570	T116105	T116205	
720	670	T116106	T116206	

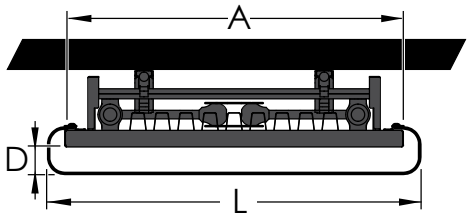

Ausführung: gebürstetes Edelstahl oder weiß lackiert
(ebenfalls erhältlich in SN170 schwarz)
Montierbar an 3 möglichen Positionen.
(+/-770, 1050 und 1350 mm ab Heizkörperunterseite)
mehrfache montage möglich

Vertex Plan · Vertex Style · Vertical Galva
Vertex · Vertex Slim*

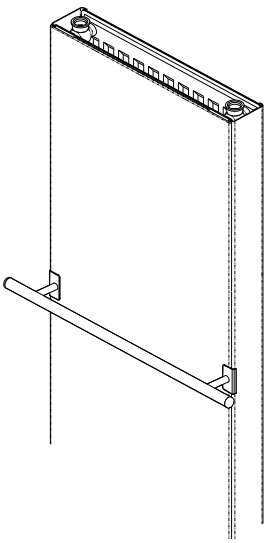

L (mm)	A (mm)	Art. Nr.	D (mm)
380	300	T116403	~70
480	400 (470*)	T116404	
580	500 (570*)	T116405	
680	600 (670*)	T116406	
780	700	T116407	

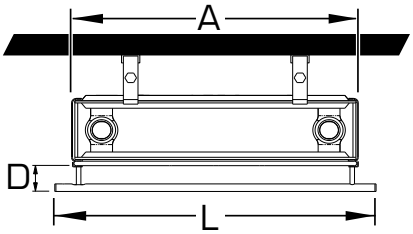

Ausführung: chromiert
Montagehöhen frei wählbar, mehrfache montage möglich
* Vertex Slim: ausschliesslich mit Adapter Art.T1165

Vertex Plan · Vertex Style · Vertical Galva · Vertex

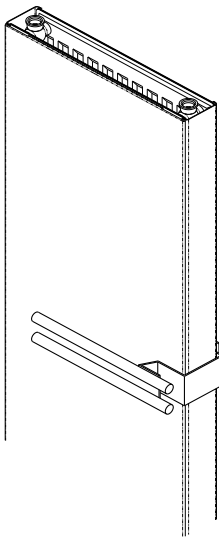

Typ	L (mm)	Art. Nr.	B (mm)	D (mm)
Typ 20/21	300	T11602103	57	~60
	400	T11602104		
	500	T11602105		
Typ 22	300	T11602203	57	~60
	400	T11602204		
	500	T11602205		

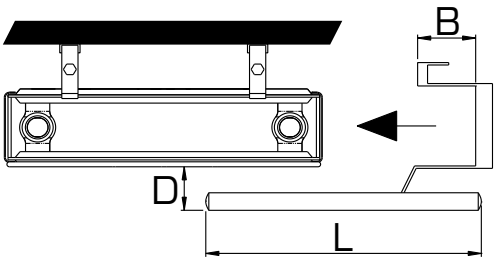

Montagehöhen frei wählbar, mehrfache montage möglich
Farbe: Stelrad weiß 9016 - keine Sonderfarben
Modelle Typ 20 / 21 / 22 sind ebenfalls
geeignet für horizontale Stelrad Paneelheizkörper
(ausser Planar Slim ECO).

OBERES ABDECKGITTER

Vertex Slim

Farbe: schwarz SN170

L (mm)	Art. Nr. (Typ 11)	Art. Nr. (Typ 21)	Art. Nr. (Typ 22)
470	R35141104	R35142104	R35142204
570	R35141105	R35142105	R35142205
670	R35141106	R35142106	R35142206

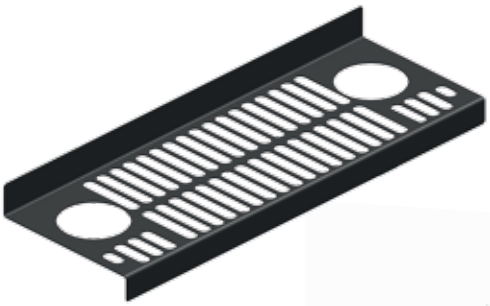

SEITLICHE WANDLINEALVERKLEIDUNG

Vertex Plan · Vertex Style · Vertical Galva · Vertex

Verfügbar für Heizkörpertypen 11, 20, 21 und 22.
Farbe: Stelrad weiß 9016
Schnelle und einfache nachträgliche Montage.

Heizkörper Bauhöhe (mm)	Art. Nr.
1600	T117116
1800	T117118
2000	T117120
2200	T117122

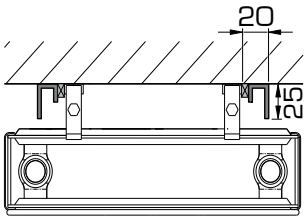

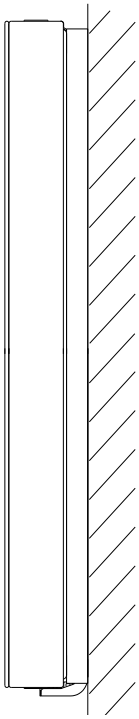

Vertex Plan · Vertex Style · Vertical Galva · Vertex

Demontage

Typen 20/21/22

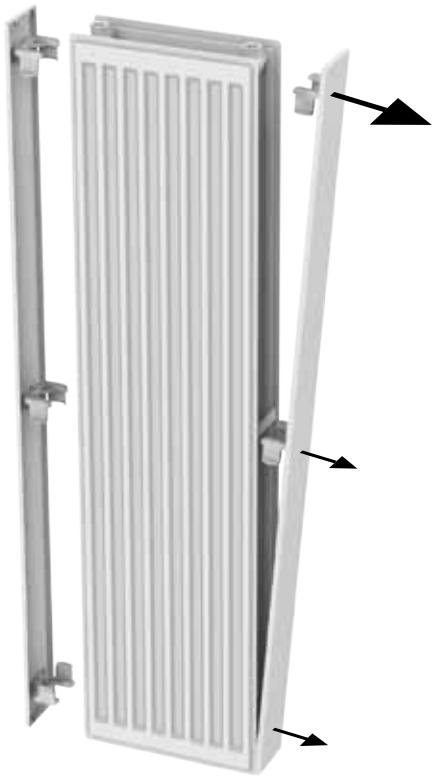

Montage

Typen 20/21/22

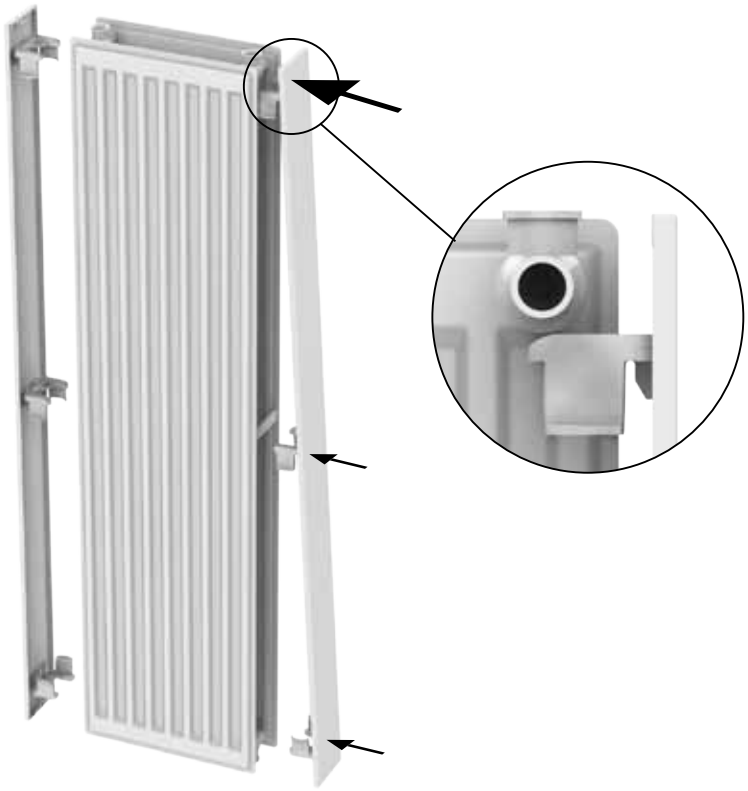

Vertex Swing · Vertex Tango · Vertex Slim · Vertex Plan · Vertex Style · Vertical Galva · Vertex

Vertical Galva
Vertex

Typ 10

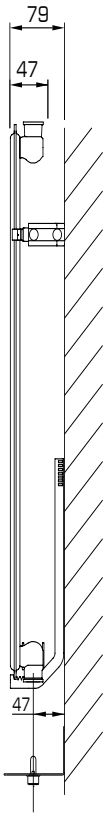

Vertical Galva, Vertex,
Vertex Style*, Vertex Plan*

Typ 11 | Typ 20/21 | Typ 22

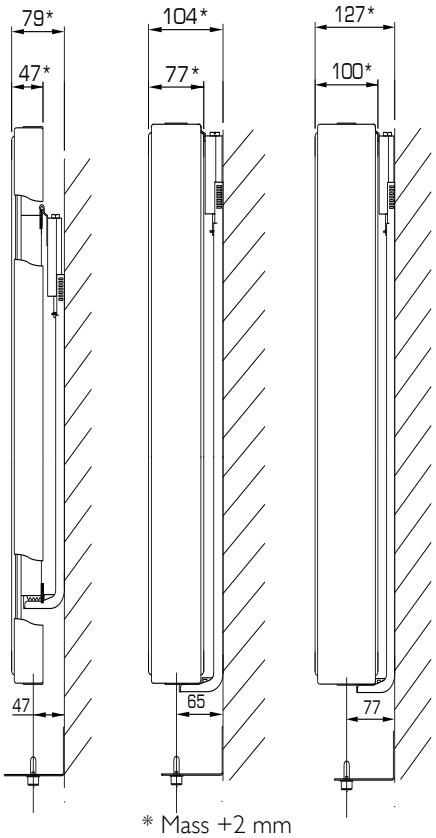

* Mass +2 mm

Vertex Swing, Vertex Tango, Vertex Slim

Typ 11 | Typ 21 | Typ 22

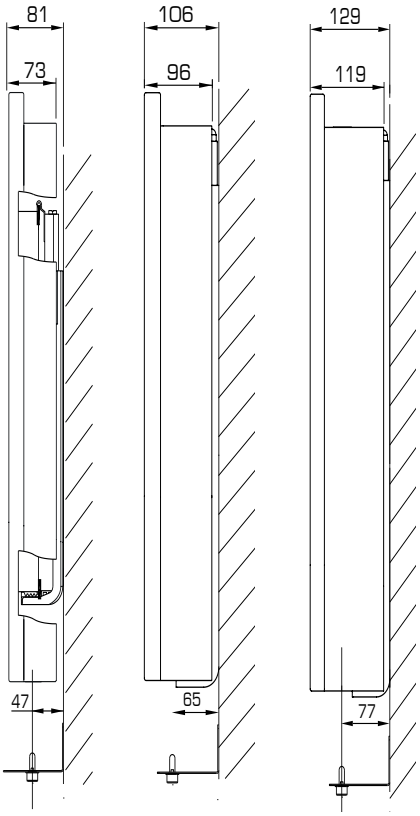

Typ 10

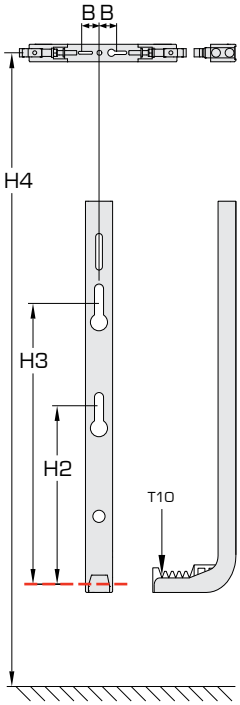

Typ 11 | Typ 20-22

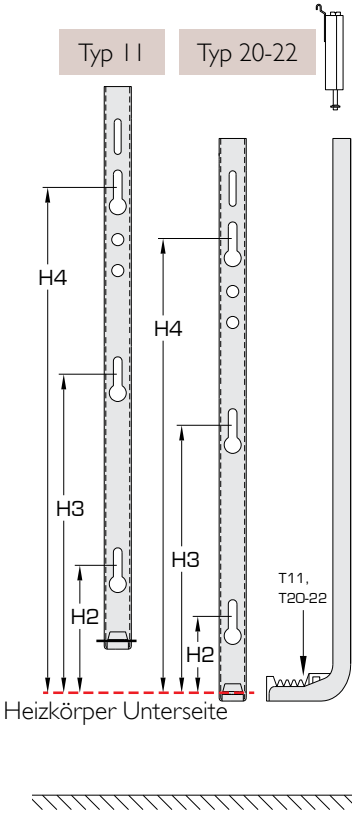

Nominale Bauhöhe (mm)	Typ 10			Typ 11			Typ 20-22		
	H2 (mm)	H3 (mm)	H4 (mm)	H2 (mm)	H3 (mm)	H4 (mm)	H2 (mm)	H3 (mm)	H4 (mm)
1600	170	270	1500	160	730	1300	70	740	1410
1800	170	270	1700	160	830	1500	70	840	1610
2000	170	270	1900	160	930	1700	70	940	1810
2200	170	270	2100	160	1030	1900	70	1040	2010

Baulänge (mm)	B (mm) Typ 10
L 300	75
L 400	125
L 500	175
L 600	225
L 700	275

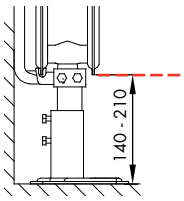

Bei der Montage unbedingt die Montageanleitung und Sicherungsvorschrift beachten!

Für schwache Wände ist zusätzlich eine Stütze für Vertikal-heizkörper (Typen 20 bis 22) verfügbar. Eine sachkundige Beurteilung vor Ort der jeweiligen Wandstärke muss immer vom Installateur vorgenommen werden.
ACHTUNG:
Die Stütze auf keinen Fall als vollständige Standkonsole verwenden, also ausschliesslich kombinierbar mit der gelieferten Wandlinealaufhängung!

(Art.T1180)

Ausschreibungstext

ECO GALVA

Dank seiner fortschrittlichen seriellen Durchströmung (die vordere Platte wird zuerst durchströmt) eignet sich der ECO Heizkörper besonders für den Niedertemperaturbetrieb. Die serielle Durchströmung sorgt für einen hohen energetischen Wirkungsgrad, eine maximale Wärmestrahlung (auch bei Niedertemperaturbetrieb), ein schnelles Aufheizen und einen reduzierten Wärmeverlust zur Wandseite. Darüber hinaus ermöglicht seine galvanisierte Schutzschicht den sorgenlosen Einsatz im Nassbereich.

Produkt:	galvanisierter niedertemperatur-Ventilheizkörper mit zusätzlicher galvanisierter Schutzschicht, mit serieller Durchströmung, Anschluss sowohl in der Mitte als auch seitlich unten und mit links oder rechts montierbarem, voreingestelltem Ventil
Verarbeitung:	galvanisierte Schutzschicht und ohne Abdeckgitter und Seitenverkleidungen
Vormontiert:	voreingestelltes Heimeier Ventil 4368 oder 4369, ECO-Entlüftungs- und Blindstopfen
Ventil:	Das integrierte, regelbare Ventil (ohne Thermostatkopf) ist an der rechten Seite vormontiert und kompatibel mit Thermostatköpfen M30 x 1,5 mm. Bei Typ 21, 22 und 33 kann das Ventil linksseitig montiert werden. Die Ventile sind werksseitig gemäß den Heizkörperabmessungen voreingestellt, CEN-zertifiziert und geprüft nach DIN EN 215. Diese Voreinstellung sorgt für einen optimalen Durchfluss des Heizkörpers. Werksseitige Voreinstellung abgestimmt auf Zweirohrsysteme, auch geeignet für Einrohrsysteme (mittels Ventileinstellung auf Position 8).
Mitgeliefert:	Montageanleitung
Anschlüsse:	2 x ¾" Eurokonus-Außengewinde Mittenanschluss und 2 x ½" Innengewinde Rechtsanschluss unten
Befestigungslaschen:	2 Paar bis 1.600 mm und 3 Paar ab 1.800 mm
Verpackung:	Alle unsere Heizkörper werden in einer strapazierfähigen Verpackung aus hochwertigem Karton und Schutzfolie ausgeliefert. Auf dem Etikett sind die Merkmale des Heizkörpers angegeben: Typ - Bauhöhe - Baulänge.
Garantie:	10 Jahre bei Einhaltung der Installationsvorschriften und bei Erfüllung der Garantiebedingungen von Stelrad.
Lackierungsverfahren:	Alle Heizkörper sind galvanisiert, entfettet, eisenphosphatiert, im kathaphoretischen Elektrotauchverfahren grundiert und standardmäßig im Farbton Stelrad weiß 9016 pulverbeschichtet.
Farben:	Stelrad weiß 9016. Auf Wunsch in 35 anderen Stelrad-Farben oder weitere rund 200 RAL-Farben.
Wärmezähler:	Uneingeschränkt für Wärmezähler geeignet, sowohl für elektrische Geräte als auch für Verdunstungsgeräte (gemäß DIN EN834 & 835).
Betriebsüberdruck:	max. 10 bar (Werksprüfdruck 13 bar)
Medium:	max. Heisswasser bis 110 °C
Norm:	nach EN442
Typen:	11 | 21 | 22 | 33
Bauhöhen:	300 | 400 | 500 | 600 | 700 | 900 mm
Baulängen:	400 – 3.000 mm
Bautiefen:	60 | 77 | 100 | 158 mm

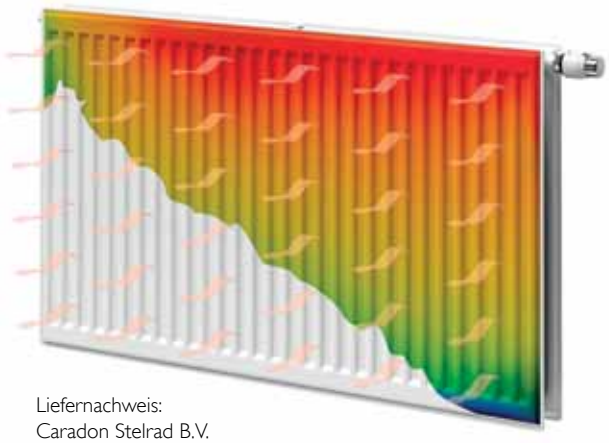

CE
2014

Liefernachweis:
Caradon Stelrad B.V.
Kathagen 30
Postfach 22006
NL-6360 AA Nuth
Tel. +31-45 5 65 62 62
Fax +31-45 5 65 62 42

Typenübersicht

Berechnungseinheiten je
1 m Heizkörperlänge bei
75/65/20°C nach EN442
n = Heizkörperexponent*

Gleichung:

$$\Phi = K_M \times \Delta T^n$$

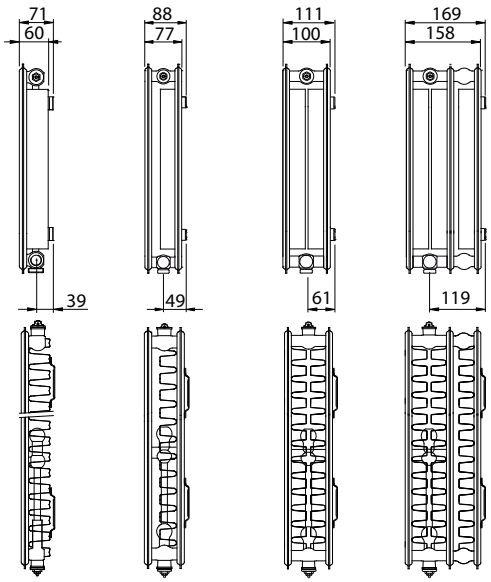

Bauhöhe		Typ 11	Typ 21	Typ 22	Typ 33	Bauhöhe
300	W	517	770	958	1.349	300
	kg	8,38	13,85	15,50	22,90	
	l	1,89	3,45	3,45	5,20	
	m²	2,09	2,44	3,51	5,26	
	n	1,31	1,25	1,28	1,27	
400	W	687	978	1.212	1.726	400
	kg	11,68	18,28	20,55	30,53	
	l	2,34	4,62	4,62	6,93	
	m²	2,95	3,37	4,92	7,38	
	n	1,31	1,27	1,29	1,28	
500	W	848	1.174	1.452	2.071	500
	kg	14,99	22,72	25,60	38,17	
	l	2,80	5,78	5,78	8,67	
	m²	3,80	4,31	6,33	9,49	
	n	1,30	1,29	1,30	1,30	
600	W	1.000	1.360	1.679	2.387	600
	kg	18,30	27,15	30,65	45,80	
	l	3,25	6,95	6,95	10,40	
	m²	4,66	5,24	7,74	11,61	
	n	1,29	1,31	1,31	1,31	
700	W	1.142	1.538	1.896	2.674	700
	kg	21,33	31,32	35,63	53,18	
	l	3,77	8,12	8,12	11,27	
	m²	5,51	6,18	9,15	13,72	
	n	1,29	1,32	1,31	1,32	
900	W	1.397	1.872	2.303	3.171	900
	kg	27,40	39,65	45,60	67,94	
	l	4,80	10,45	10,45	13,00	
	m²	7,22	8,05	11,97	17,96	
	n	1,29	1,28	1,29	1,23	

W=Leistung pro Meter / kg=Gewicht pro Meter / l=Wasserinhalt pro Meter / m²=Oberfläche pro Meter / n=Exponent*
Änderungen im Sinne des technischen Fortschrittes und herstellungsbedingte Toleranzen vorbehalten.
* Der Exponent dient zur Ermittlung der Niedertemperaturfaktoren gemäss DIN 4703 und ÖN M 7513.

ECO GALVA

Wärmeleistungen nach EN442

Bauhöhe	300				400				500			
Typ	11	21	22	33	11	21	22	33	11	21	22	33
W/ lfm bei 75/65/20°C	517	770	958	1.349	687	978	1.212	1.726	848	1.174	1.452	2.071
400	165 105 207	249 161 308	309 198 383	435 280 540	220 140 275	315 203 391	390 249 485	555 356 690	272 174 339	377 241 470	466 297 581	665 424 828
500	207 131 259	311 201 385	386 248 479	544 350 675	275 175 344	394 253 489	487 312 606	694 444 863	340 217 424	471 301 587	582 371 726	831 530 1.036
600	248 157 310	373 242 462	463 297 575	652 420 809	330 210 412	473 304 587	585 374 727	833 533 1.036	408 260 509	566 361 704	699 445 871	997 636 1.243
700	290 183 362	436 282 539	540 347 671	761 489 944	385 245 481	552 355 685	682 436 848	972 622 1.208	476 304 594	660 422 822	815 520 1.016	1.164 742 1.450
800	331 210 414	498 322 616	617 396 766	870 559 1.079	440 280 550	630 405 782	779 499 970	1.110 711 1.381	544 347 678	754 482 939	932 594 1.162	1.330 848 1.657
900	372 236 465	560 362 693	694 446 862	978 629 1.214	495 315 618	709 456 880	877 561 1.091	1.249 800 1.553	612 390 763	849 542 1.057	1.048 668 1.307	1.496 954 1.864
1000	414 262 517	622 403 770	772 496 958	1.087 699 1.349	550 350 687	788 507 978	974 623 1.212	1.388 889 1.726	680 434 848	943 602 1.174	1.165 742 1.452	1.662 1.060 2.071
1100	455 288 569	685 443 847	849 545 1.054	1.196 769 1.484	606 385 756	867 557 1.076	1.072 686 1.333	1.527 978 1.899	749 477 933	1.037 663 1.291	1.281 817 1.597	1.828 1.166 2.278
1200	496 314 620	747 483 924	926 595 1.150	1.305 839 1.619	661 420 824	946 608 1.174	1.169 748 1.454	1.666 1.067 2.071	817 521 1.018	1.132 723 1.409	1.398 891 1.742	1.995 1.272 2.485
1400	579 367 724	871 564 1.078	1.080 694 1.341	1.522 979 1.889	771 490 962	1.103 709 1.369	1.364 873 1.697	1.943 1.245 2.416	953 607 1.187	1.320 843 1.644	1.631 1.039 2.033	2.327 1.484 2.899
1600		996 644 1.232	1.235 793 1.533	1.739 1.119 2.158	881 560 1.099	1.261 810 1.565	1.559 997 1.939	2.221 1.422 2.762	1.089 694 1.357	1.509 964 1.878	1.864 1.188 2.323	2.659 1.696 3.314
1800		1.120 725 1.386	1.389 892 1.724	1.957 1.259 2.428	991 630 1.237	1.418 912 1.760	1.754 1.122 2.182	2.499 1.600 3.107	1.225 781 1.526	1.697 1.084 2.113	2.097 1.336 2.614	2.992 1.908 3.728
2000		1.245 805 1.540	1.543 991 1.916	2.174 1.398 2.698	1.101 700 1.374	1.576 1.013 1.956	1.949 1.247 2.424	2.776 1.778 3.452	1.361 868 1.696	1.886 1.205 2.348	2.330 1.485 2.904	3.324 2.120 4.142
2200		1.369 886 1.694	1.697 1.090 2.108	2.392 1.538 2.968		1.734 1.114 2.152	2.143 1.371 2.666	3.054 1.956 3.797	1.497 954 1.866	2.075 1.325 2.583	2.563 1.633 3.194	3.657 2.332 4.556
2400		1.494 966 1.848	1.852 1.189 2.299	2.609 1.678 3.238		1.891 1.216 2.347	2.338 1.496 2.909	3.331 2.133 4.142	1.633 1.041 2.035	2.263 1.446 2.818	2.796 1.781 3.485	3.989 2.544 4.970
2600			2.006 1.288 2.491				2.533 1.621 3.151				3.029 1.930 3.775	
2800			2.160 1.388 2.682				2.728 1.745 3.394				3.262 2.078 4.066	
3000			2.315 1.487 2.874				2.923 1.870 3.636				3.495 2.227 4.356	

Stelrad BV-PL18/0001/E002

10 JAHRE GARANTIE

EN442 (W) 70/55/20°C
EN442 (W) 55/45/20°C
EN442 (W) 75/65/20°C

Bauhöhe	600				700				900			
Typ	11	21	22	33	11	21	22	33	11	21	22	33
W/ lfm bei 75/65/20°C	1.000	1.360	1.679	2.387	1.142	1.538	1.896	2.674	1.397	1.872	2.303	3.171
400	321 206 400	436 276 544	538 341 672	765 486 955	367 235 457	492 312 615	607 385 758	855 540 1.070	449 287 559	603 387 749	740 473 921	1.029 671 1.268
500	402 257 500	545 346 680	672 427 840	956 607 1.194	459 293 571	615 390 769	759 481 948	1.069 676 1.337	561 358 699	754 484 936	925 591 1.152	1.286 838 1.586
600	482 308 600	653 415 816	807 512 1.007	1.147 728 1.432	551 352 685	738 468 923	910 577 1.138	1.282 811 1.604	673 430 838	905 581 1.123	1.110 709 1.382	1.543 1.006 1.903
700	563 360 700	762 484 952	941 597 1.175	1.338 850 1.671	642 411 799	861 546 1.077	1.062 673 1.327	1.496 946 1.872	786 502 978	1.055 678 1.310	1.295 828 1.612	1.801 1.174 2.220
800	643 411 800	871 553 1.088	1.076 683 1.343	1.529 971 1.910	734 469 914	984 623 1.230	1.214 770 1.517	1.710 1.081 2.139	898 574 1.118	1.206 775 1.498	1.480 946 1.842	2.058 1.341 2.537
900	723 463 900	980 622 1.224	1.210 768 1.511	1.721 1.093 2.148	826 528 1.028	1.107 701 1.384	1.366 866 1.706	1.923 1.216 2.407	1.010 645 1.257	1.357 872 1.685	1.665 1.064 2.073	2.315 1.509 2.854
1000	804 514 1.000	1.089 691 1.360	1.344 853 1.679	1.912 1.214 2.387	918 587 1.142	1.230 779 1.538	1.517 962 1.896	2.137 1.351 2.674	1.122 717 1.397	1.508 968 1.872	1.850 1.182 2.303	2.572 1.677 3.171
1100	884 565 1.100	1.198 760 1.496	1.479 939 1.847	2.103 1.335 2.626	1.009 645 1.256	1.353 857 1.692	1.669 1.058 2.086	2.351 1.486 2.941	1.234 789 1.537	1.659 1.065 2.059	2.035 1.301 2.533	2.830 1.845 3.488
1200	964 617 1.200	1.307 829 1.632	1.613 1.024 2.015	2.294 1.457 2.864	1.101 704 1.370	1.476 935 1.846	1.821 1.154 2.275	2.565 1.621 3.209	1.347 860 1.676	1.809 1.162 2.246	2.220 1.419 2.764	3.087 2.012 3.805
1400	1.125 719 1.400	1.525 968 1.904	1.882 1.195 2.351	2.677 1.700 3.342	1.285 821 1.599	1.722 1.091 2.153	2.124 1.347 2.654	2.992 1.892 3.744	1.571 1.004 1.956	2.111 1.356 2.621	2.590 1.655 3.224	3.601 2.348 4.439
1600	1.286 822 1.600	1.742 1.106 2.176	2.151 1.365 2.686	3.059 1.942 3.819	1.468 939 1.827	1.969 1.247 2.461	2.428 1.539 3.034	3.419 2.162 4.278	1.796 1.147 2.235	2.412 1.550 2.995	2.960 1.892 3.685	4.116 2.683 5.074
1800	1.447 925 1.800	1.960 1.244 2.448	2.420 1.536 3.022	3.441 2.185 4.297	1.652 1.056 2.056	2.215 1.403 2.768	2.731 1.731 3.413	3.847 2.432 4.813	2.020 1.290 2.515	2.714 1.743 3.370	3.331 2.128 4.145	4.630 3.018 5.708
2000	1.607 1.028 2.000	2.178 1.382 2.720	2.689 1.707 3.358	3.824 2.428 4.774	1.835 1.173 2.284	2.461 1.559 3.076	3.035 1.924 3.792	4.274 2.702 5.348	2.244 1.434 2.794	3.016 1.937 3.744	3.701 2.365 4.606	5.145 3.354 6.342
2200	1.768 1.131 2.200	2.396 1.521 2.992	2.958 1.877 3.694	4.206 2.671 5.251								
2400	1.929 1.233 2.400	2.614 1.659 3.264	3.227 2.048 4.030	4.588 2.914 5.729								
2600			3.496 2.219 4.365									
2800			3.764 2.389 4.701									
3000			4.033 2.560 5.037									

Ausschreibungstext

HYGIENE ECO GALVA

Dank seiner fortschrittlichen seriellen Durchströmung (die vordere Platte wird zuerst durchströmt) eignet sich der ECO Heizkörper besonders für den Niedertemperaturbetrieb. Die serielle Durchströmung sorgt für einen hohen energetischen Wirkungsgrad, eine maximale Wärmestrahlung (auch bei Niedertemperaturbetrieb), ein schnelles Aufheizen und einen reduzierten Wärmeverlust zur Wandseite. Darüber hinaus ermöglicht seine galvanisierte Schutzschicht den sorgenlosen Einsatz im Nassbereich.

Produkt:	galvanisierter niedertemperatur-Ventilheizkörper ohne Konvektorblech, speziell entwickelt für Bereiche in denen Hygiene und Sicherheit wichtig sind, mit zusätzlicher galvanisierter Schutzschicht, mit serieller Durchströmung, Anschluss sowohl in der Mitte als auch seitlich unten und mit links oder rechts montierbarem, voreingestelltem Ventil
Verarbeitung:	galvanisierte Schutzschicht und ohne Abdeckgitter und Seitenverkleidungen
Vormontiert:	voreingestelltes Heimeier-Ventil 4368 oder 4369, ECO-Entlüftungs- und Blindstopfen
Ventil:	Das integrierte, regelbare Ventil (ohne Thermostatkopf) ist an der rechten Seite vormontiert und kompatibel mit Thermostatköpfen M30 x 1,5 mm. Bei Typ 20 und 30 kann das Ventil linksseitig montiert werden. Die Ventile sind werksseitig gemäß den Heizkörperabmessungen voreingestellt, CEN-zertifiziert und geprüft nach DIN EN 215. Diese Voreinstellung sorgt für einen optimalen Durchfluss des Heizkörpers. Werksseitige Voreinstellung abgestimmt auf Zweirohrsysteme, auch geeignet für Einrohrsysteme (mittels Ventileinstellung auf Position 8).
Mitgeliefert:	Montageanleitung
Anschlüsse:	2 x ¾" Eurokonus-Außengewinde Mittenanschluss und 2 x ½" Innengewinde Rechtanschluss unten
Befestigungslaschen:	2 Paar bis 1.600 mm und 3 Paar ab 1.800 mm
Verpackung:	Alle unsere Heizkörper werden in einer strapazierfähigen Verpackung aus hochwertigem Karton und Schutzfolie ausgeliefert. Auf dem Etikett sind die Merkmale des Heizkörpers angegeben: Typ - Bauhöhe - Baulänge.
Garantie:	10 Jahre bei Einhaltung der Installationsvorschriften und bei Erfüllung der Garantiebedingungen von Stelrad.
Lackierungsverfahren:	Alle Heizkörper sind galvanisiert, entfettet, eisenphosphatiert, im kathaphoretischen Elektrotauchverfahren grundiert und standardmäßig im Farbton Stelrad weiß 9016 pulverbeschichtet.
Farben:	Stelrad weiß 9016. Auf Wunsch in 35 anderen Stelrad-Farben oder weitere rund 200 RAL-Farben.
Wärmezähler:	Uneingeschränkt für Wärmezähler geeignet, sowohl für elektrische Geräte als auch für Verdunstungsgeräte (gemäß DIN EN834 & 835).
Betriebsüberdruck:	max. 10 bar (Werksprüfdruck 13 bar)
Medium:	max. Heisswasser bis 110 °C
Norm:	nach EN442
Typen:	10 | 20 | 30
Bauhöhen:	300 | 400 | 500 | 600 | 700 | 900 mm
Baulängen:	400 – 2.400 mm
Bautiefen:	47 | 77 | 158 mm

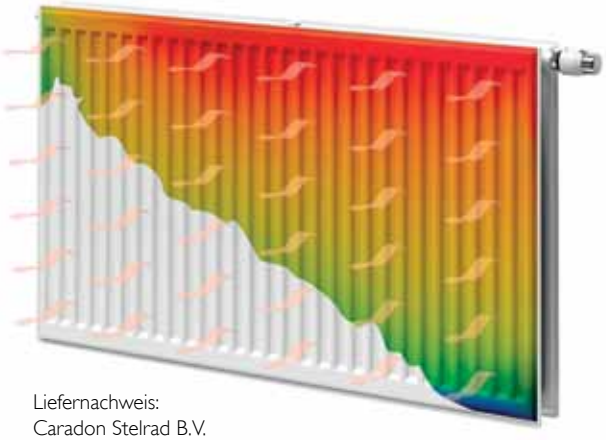

CE 2014

Liefernachweis:
Caradon Stelrad B.V.
Kathagen 30
Postfach 22006
NL-6360 AA Nuth
Tel. +31-45 5 65 62 62
Fax +31-45 5 65 62 42

Typenübersicht

Berechnungseinheiten je
1 m Heizkörperlänge bei
75/65/20°C nach EN442
n = Heizkörperexponent*

Gleichung:

$$\Phi = K_M \times \Delta T^n$$

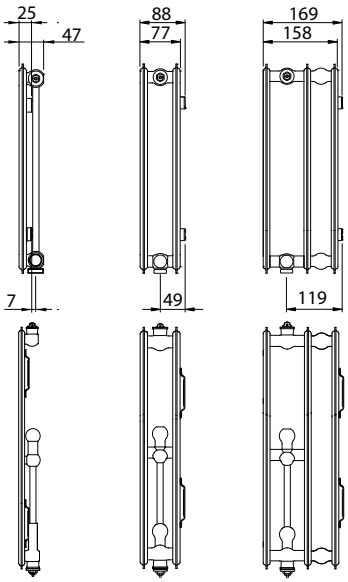

Bauhöhe		Typ 10	Typ 20	Typ 30	Bauhöhe
300	W	338	585	867	300
	kg	6,17	11,57	17,80	
	l	1,89	3,71	5,50	
	m²	0,68	1,37	2,04	
	n	1,28	1,27	1,30	
400	W	430	732	1.074	400
	kg	8,22	15,35	23,27	
	l	2,34	4,71	7,07	
	m²	0,91	1,83	2,73	
	n	1,29	1,28	1,30	
500	W	521	879	1.275	500
	kg	10,28	19,12	28,73	
	l	2,80	5,70	8,63	
	m²	1,14	2,28	3,42	
	n	1,30	1,28	1,30	
600	W	610	1.023	1.470	600
	kg	12,33	22,90	34,20	
	l	3,25	6,70	10,20	
	m²	1,37	2,74	4,11	
	n	1,31	1,29	1,31	
700	W	699	1.167	1.659	700
	kg	14,19	26,83	40,10	
	l	3,77	7,57	11,33	
	m²	1,60	3,20	4,79	
	n	1,32	1,29	1,31	
900	W	877	1.458	2.034	900
	kg	17,90	34,70	51,90	
	l	4,80	9,30	13,60	
	m²	2,06	4,12	6,17	
	n	1,33	1,30	1,32	

W=Leistung pro Meter / kg=Gewicht pro Meter / l=Wasserinhalt pro Meter / m²=Oberfläche pro Meter / n=Exponent*
Änderungen im Sinne des technischen Fortschrittes und herstellungsbedingte Toleranzen vorbehalten.
* Der Exponent dient zur Ermittlung der Niedertemperaturfaktoren gemäss DIN 4703 und ÖN M 7513.

HYGIENE ECO GALVA

Wärmeleistungen nach EN442

Bauhöhe	300			400			500		
Typ	10	20	30	10	20	30	10	20	30
W/ lfm bei 75/65/20°C	338	585	867	430	732	1.074	521	879	1.275
400	109 70 135	189 121 234	278 177 347	138 88 172	236 151 293	345 219 430	167 106 208	283 181 352	409 260 510
500	136 87 169	236 152 293	348 222 434	173 110 215	295 189 366	431 274 537	209 133 261	354 227 440	511 325 638
600	163 104 203	283 182 351	417 266 520	207 132 258	354 227 439	517 329 644	251 159 313	424 272 527	613 390 765
700	190 122 237	330 212 410	487 310 607	242 154 301	413 265 512	603 384 752	292 186 365	495 317 615	715 455 893
800	218 139 270	377 243 468	557 355 694	276 176 344	472 303 586	689 439 859	334 212 417	566 362 703	818 520 1.020
900	245 157 304	424 273 527	626 399 780	311 198 387	530 341 659	775 494 967	376 239 469	636 408 791	920 585 1.148
1000	272 174 338	472 303 585	696 444 867	345 220 430	589 378 732	861 548 1.074	418 266 521	707 453 879	1.022 650 1.275
1100	299 192 372	519 334 644	765 488 954	380 242 473	648 416 805	947 603 1.181	459 292 573	778 498 967	1.124 715 1.403
1200	326 209 406	566 364 702	835 532 1.040	414 264 516	707 454 878	1.034 658 1.289	501 319 625	849 544 1.055	1.226 780 1.530
1400	381 244 473	660 425 819	974 621 1.214	483 309 602	825 530 1.025	1.206 768 1.504	585 372 729	990 634 1.231	1.431 910 1.785
1600		754 485 936	1.113 710 1.387	552 353 688	943 605 1.171	1.378 878 1.718	668 425 834	1.131 725 1.406	1.635 1.040 2.040
1800		849 546 1.053	1.252 798 1.561	621 397 774	1.061 681 1.318	1.550 987 1.933	752 478 938	1.273 816 1.582	1.840 1.170 2.295
2000		943 607 1.170	1.391 887 1.734	691 441 860	1.179 757 1.464	1.723 1.097 2.148	835 531 1.042	1.414 906 1.758	2.044 1.300 2.550
2200		1.037 667 1.287	1.531 976 1.907		1.297 833 1.610	1.895 1.207 2.363	919 584 1.146	1.556 997 1.934	2.248 1.430 2.805
2400		1.132 728 1.404	1.670 1.064 2.081		1.415 908 1.757	2.067 1.316 2.578	1.002 637 1.250	1.697 1.087 2.110	2.453 1.560 3.060

Stelrad BV-PL18/0001/E002

10 JAHRE GARANTIE

EN442 (W) 70/55/20°C
EN442 (W) 55/45/20°C
EN442 (W) 75/65/20°C

Bauhöhe	600			700			900		
Typ	10	20	30	10	20	30	10	20	30
W/ lfm bei 75/65/20°C	610	1.023	1.470	699	1.167	1.659	877	1.458	2.034
400	195 124 244	329 210 409	471 299 588	224 141 280	375 239 467	531 337 664	280 176 351	467 297 583	651 412 814
500	244 155 305	411 263 512	589 374 735	279 177 350	469 299 584	664 421 830	350 220 439	584 371 729	813 515 1.017
600	293 186 366	493 315 614	707 449 882	335 212 419	562 359 700	797 506 995	420 265 526	701 446 875	976 618 1.220
700	342 216 427	576 368 716	824 524 1.029	391 247 489	656 419 817	930 590 1.161	490 309 614	818 520 1.021	1.139 721 1.424
800	390 247 488	658 421 818	942 599 1.176	447 283 559	750 478 934	1.063 674 1.327	560 353 702	935 594 1.166	1.301 824 1.627
900	439 278 549	740 473 921	1.060 673 1.323	503 318 629	843 538 1.050	1.195 759 1.493	630 397 789	1.052 669 1.312	1.464 927 1.831
1000	488 309 610	822 526 1.023	1.178 748 1.470	559 353 699	937 598 1.167	1.328 843 1.659	700 441 877	1.168 743 1.458	1.627 1.030 2.034
1100	537 340 671	904 578 1.125	1.295 823 1.617	615 389 769	1.031 658 1.284	1.461 927 1.825	770 485 965	1.285 817 1.604	1.789 1.133 2.237
1200	586 371 732	987 631 1.228	1.413 898 1.764	671 424 839	1.124 718 1.400	1.594 1.011 1.991	840 529 1.052	1.402 891 1.750	1.952 1.236 2.441
1400	683 433 854	1.151 736 1.432	1.649 1.047 2.058	782 495 979	1.312 837 1.634	1.860 1.180 2.323	980 617 1.228	1.636 1.040 2.041	2.277 1.442 2.848
1600	781 495 976	1.316 841 1.637	1.884 1.197 2.352	894 565 1.118	1.499 957 1.867	2.125 1.349 2.654	1.120 705 1.403	1.870 1.189 2.333	2.603 1.648 3.254
1800	879 557 1.098	1.480 946 1.841	2.120 1.347 2.646	1.006 636 1.258	1.687 1.077 2.101	2.391 1.517 2.986	1.260 794 1.579	2.103 1.337 2.624	2.928 1.854 3.661
2000	976 619 1.220	1.644 1.052 2.046	2.355 1.496 2.940	1.118 707 1.398	1.874 1.196 2.334	2.657 1.686 3.318	1.399 882 1.754	2.337 1.486 2.916	3.253 2.060 4.068
2200	1.074 680 1.342	1.809 1.157 2.251	2.591 1.646 3.234						
2400	1.171 742 1.464	1.973 1.262 2.455	2.826 1.796 3.528						

Ausschreibungstext

NOVELLO PLINTH

Der Novello Plinth Heizkörper ist ein verkleideter Sockelheizkörper, der mit integriertem Ventileinsatz geliefert wird. Speziell entwickelt, für optimale Wärmeleistung bei minimaler Bauhöhe. Dieser Heizkörper kann sowohl als Ventilheizkörper als auch als Kompaktheizkörper angeschlossen werden.

Produkt:	verkleideter Ventil-Fertigheizkörper mit Bauhöhe 200 mm
Verarbeitung:	Abdeckgitter und Seitenverkleidungen
Vormontiert:	regelbares Heimeier Ventil des Typs 4368
Ventil:	Das integrierte, regelbare Ventil (ohne Thermostatkopf) ist an der rechten Seite vormontiert, CEN-zertifiziert, geprüft nach DIN EN 215 und kompatibel mit Thermostatköpfen M30 x 1,5 mm.
Mitgeliefert:	Entlüftungs- und Blindstopfen
Anschlüsse:	6 x ½" Innengewinde seitlich und rechts unten
Befestigungslaschen:	keine Laschen
Verpackung:	Alle Heizkörper werden in einer strapazierfähigen Verpackung aus hochwertigem Karton und Schutzfolie ausgeliefert. Auf dem Etikett sind die Merkmale des Heizkörpers angegeben: Typ - Bauhöhe - Baulänge.
Garantie:	10 Jahre bei Einhaltung der Installationsvorschriften und bei Erfüllung der Garantiebedingungen von Stelrad.
Lackierungsverfahren:	Alle Heizkörper sind entfettet, eisenphosphatiert, grundiert und standardmäßig im Farbton Stelrad weiß 9016 pulverbeschichtet.
Farben:	Stelrad weiß 9016. Auf Wunsch in 35 anderen Stelrad-Farben oder weitere rund 200 RAL-Farben.
Wärmezähler:	Uneingeschränkt für Wärmezähler geeignet, sowohl für elektrische Geräte als auch für Verdunstungsgeräte (gemäß DIN EN834 & 835).
Betriebsüberdruck:	max. 10 bar (Werksprüfdruck 13 bar)
Medium:	max. Heisswasser bis 110 °C
Norm:	nach EN442
Typen:	22 | 33 | 44
Bauhöhe:	200 mm
Baulängen:	1.000 – 2.600 mm
Bautiefen:	100 | 158 | 216 mm

CE
2010

Liefernachweis:
Caradon Stelrad B.V.
Kathagen 30
Postfach 22006
NL-6360 AA Nuth
Tel. +31-45 5 65 62 62
Fax +31-45 5 65 62 42

Typenübersicht

Berechnungseinheiten je
1 m Heizkörperlänge bei
75/65/20°C nach EN442
n = Heizkörperexponent*

Gleichung:

$$\Phi = K_M \times \Delta T^n$$

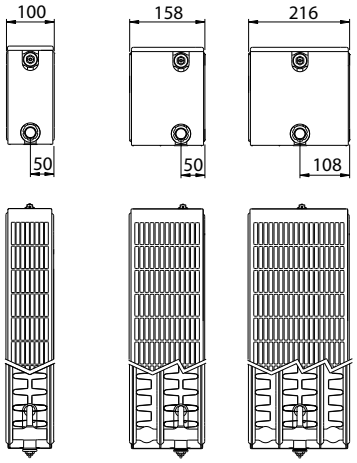

Bauhöhe		Typ 22	Typ 33	Typ 44	Nabenabstand
200	W	651	933	1.212	150
	kg	9,67	15,40	20,80	
	l	2,83	4,20	5,60	
	m²	2,05	3,08	4,10	
	n	1,30	1,29	1,30	

W=Leistung pro Meter / kg=Gewicht pro Meter / l=Wasserinhalt pro Meter / m²=Oberfläche pro Meter / n=Exponent*
Änderungen im Sinne des technischen Fortschrittes und herstellungsbedingte Toleranzen vorbehalten.
* Der Exponent dient zur Ermittlung der Niedertemperaturfaktoren gemäss DIN 4703 und ÖN M 7513.

Wärmeleistungen nach EN442

Bauhöhe	200			Bauhöhe
Typ	22	33	44	Typ
1000	522 332 651	749 479 933	972 618 1.212	**1000**
1200	626 399 781	899 574 1.120	1.166 742 1.454	**1200**
1400	731 465 911	1.049 670 1.306	1.360 866 1.697	**1400**
1600	835 531 1.042	1.199 766 1.493	1.555 989 1.939	**1600**
1800	940 598 1.172	1.349 861 1.679	1.749 1.113 2.182	**1800**
2000	1.044 664 1.302	1.499 957 1.866	1.943 1.237 2.424	**2000**
2200	1.148 731 1.432	1.649 1.053 2.053	2.138 1.360 2.666	**2200**
2400	1.253 797 1.562	1.798 1.149 2.239	2.332 1.484 2.909	**2400**
2600	1.357 864 1.693	1.948 1.244 2.426	2.526 1.608 3.151	**2600**

Anschluss unten
und seitlich 6x R½" IG

10 JAHRE GARANTIE

EN442 (W) 70/55/20°C
EN442 (W) 55/45/20°C
EN442 (W) 75/65/20°C

Steirad BV-PLI 8/0001/E002

Ausschreibungstext

RENO COMPACT

Der Reno Compact Heizkörper ist ein Plattenheizkörper, der speziell für den Einsatz bei Wohnungsrenovierungen entworfen wurde. Mit seinem spezifischen Nabenabstand kann dieser Heizkörper problemlos an die alten Leitungen angeschlossen werden. Einfache Montage ohne Stemm- und Ausbruchsarbeiten.

Produkt:	verkleideter Plattenheizkörper für Altbaurenovierungen
Verarbeitung:	Abdeckgitter und Seitenverkleidungen
Mitgeliefert:	Montageanleitung
Anschlüsse:	4 x ½" Innengewinde
Befestigungslaschen:	2 Paar bis 1.600 mm und 3 Paar ab 1.800 mm
Verpackung:	Alle Heizkörper werden in einer strapazierfähigen Verpackung aus hochwertigem Karton und Schutzfolie ausgeliefert. Auf dem Etikett sind die Merkmale des Heizkörpers angegeben: Typ - Bauhöhe - Baulänge.
Garantie:	10 Jahre bei Einhaltung der Installationsvorschriften und bei Erfüllung der Garantiebedingungen von Stelrad.
Lackierungsverfahren:	Alle Heizkörper sind entfettet, eisenphosphatiert, im kathaphoretischen Elektrotauchverfahren grundiert und standardmäßig im Farbton Stelrad weiß 9016 pulver beschichtet.
Farben:	Stelrad weiß 9016. Auf Wunsch in 35 anderen Stelrad-Farben oder weitere rund 200 RAL-Farben.
Wärmezähler:	Uneingeschränkt für Wärmezähler geeignet, sowohl für elektrische Geräte als auch für Verdunstungsgeräte (gemäß DIN EN834 & 835).
Betriebsüberdruck:	max. 10 bar (Werksprüfdruck 13 bar)
Medium:	max. Heisswasser bis 110 °C
Norm:	nach EN442
Typen:	21 | 22 | 33
Bauhöhen:	400 | 550 | 950 mm
Baulängen:	400 – 3.000 mm
Bautiefen:	77 | 100 | 158 mm

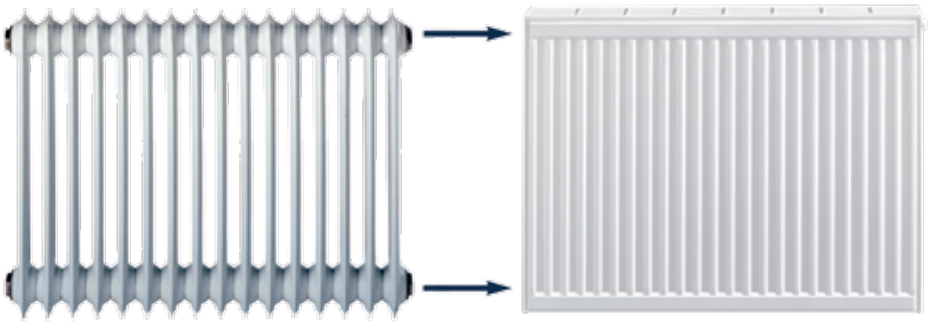

CE
2005

Liefernachweis:
Caradon Stelrad B.V.
Kathagen 30
Postfach 22006
NL-6360 AA Nuth
Tel. +31-45 5 65 62 62
Fax +31-45 5 65 62 42

Typenübersicht

Berechnungseinheiten je
1 m Heizkörperlänge bei
75/65/20°C nach EN442
n = Heizkörperexponent*

Gleichung:

$$\Phi = K_M \times \Delta T^n$$

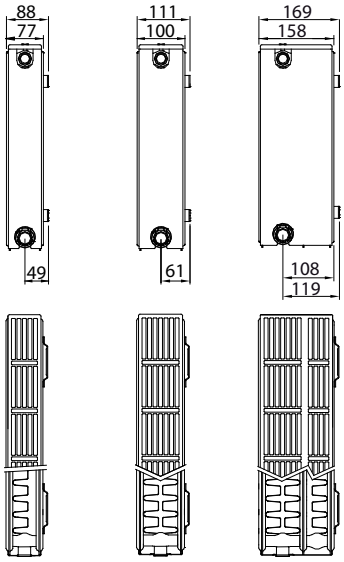

Bauhöhe		Typ 21	Typ 22	Typ 33	Nabenabstand
400	W		1.245	1.711	350
	kg		22,87	34,30	
	l		4,67	6,87	
	m²		4,92	7,38	
	n		1,33	1,32	
550	W	1.250	1.614	2.224	500
	kg	27,21	31,97	47,95	
	l	5,94	6,12	9,07	
	m²	4,78	7,04	10,55	
	n	1,34	1,33	1,32	
950	W	1.906	2.406	3.427	900
	kg	45,00	53,50	78,00	
	l	10,10	10,05	15,30	
	m²	8,52	12,68	19,02	
	n	1,33	1,34	1,34	

W=Leistung pro Meter / kg=Gewicht pro Meter / l=Wasserinhalt pro Meter / m²=Oberfläche pro Meter / n=Exponent*
Änderungen im Sinne des technischen Fortschrittes und herstellungsbedingte Toleranzen vorbehalten.
* Der Exponent dient zur Ermittlung der Niedertemperaturfaktoren gemäss DIN 4703 und ÖN M 7513.

RENO COMPACT

Wärmeleistungen nach EN442

EN442 (W) 70/55/20°C
EN442 (W) 55/45/20°C
EN442 (W) 75/65/20°C

Bauhöhe	400		550			950			Bauhöhe
Typ	22	33	21	22	33	21	22	33	Typ
W/ lfm bei 75/65/20°C	1.245	1.711	1.250	1.614	2.224	1.906	2.406	3.427	W/ lfm bei 75/65/20°C
400			399 251 500	515 324 646	711 449 890	609 384 762	767 483 962	1.092 685 1.371	**400**
500	497 313 623	684 433 856	498 313 625	644 405 807	889 562 1.112	761 480 953	959 603 1.203	1.364 856 1.714	**500**
600	596 376 747	821 520 1.027	598 376 750	772 486 968	1.066 674 1.334	913 576 1.144	1.151 724 1.444	1.637 1.027 2.056	**600**
700	696 438 872		697 438 875	901 567 1.130	1.244 786 1.557	1.065 672 1.334	1.343 844 1.684	1.910 1.199 2.399	**700**
800	795 501 996	1.095 693 1.369	797 501 1.000	1.030 648 1.291	1.422 899 1.779	1.217 768 1.525	1.534 965 1.925	2.183 1.370 2.742	**800**
900	894 564 1.121	1.232 780 1.540	897 564 1.125	1.158 729 1.453	1.599 1.011 2.002	1.369 864 1.715	1.726 1.086 2.165	2.456 1.541 3.084	**900**
1000	994 626 1.245	1.368 866 1.711	996 626 1.250	1.287 810 1.614	1.777 1.123 2.224	1.522 960 1.906	1.918 1.206 2.406	2.729 1.712 3.427	**1000**
1100	1.093 689 1.370	1.505 953 1.882	1.096 689 1.375	1.416 891 1.775	1.955 1.235 2.446	1.674 1.056 2.097	2.110 1.327 2.647	3.002 1.884 3.770	**1100**
1200	1.192 752 1.494	1.642 1.040 2.053	1.196 752 1.500	1.545 972 1.937	2.133 1.348 2.669	1.826 1.152 2.287	2.302 1.448 2.887	3.275 2.055 4.112	**1200**
1400	1.391 877 1.743	1.916 1.213 2.395	1.395 877 1.750	1.802 1.134 2.260	2.488 1.572 3.114	2.130 1.343 2.668	2.685 1.689 3.368	3.820 2.397 4.798	**1400**
1600	1.590 1.002 1.992	2.189 1.386 2.738	1.594 1.002 2.000	2.060 1.296 2.582	2.843 1.797 3.558	2.434 1.535 3.050	3.069 1.930 3.850	4.366 2.740 5.483	**1600**
1800	1.789 1.127 2.241	2.463 1.559 3.080	1.793 1.128 2.250	2.317 1.459 2.905	3.199 2.022 4.003				**1800**
2000	1.987 1.253 2.490	2.737 1.733 3.422	1.993 1.253 2.500	2.574 1.621 3.228	3.554 2.246 4.448				**2000**
2200	2.186 1.378 2.739	3.010 1.906 3.764	2.192 1.378 2.750	2.832 1.783 3.551	3.910 2.471 4.893				**2200**
2400	2.385 1.503 2.988	3.284 2.079 4.106	2.391 1.503 3.000	3.089 1.945 3.874	4.265 2.696 5.338				**2400**
2600	2.583 1.629 3.237			3.347 2.107 4.196					**2600**
2800	2.782 1.754 3.486			3.604 2.269 4.519					**2800**
3000	2.981 1.879 3.735			3.862 2.431 4.842					**3000**

Kernsortiment (Stelrad weiß 9016) lieferbar ab Werk innerhalb von 10 Arbeitstagen.
Kernsortiment ist ohne Gewähr. Aktuelle Angaben: siehe www.stelrad.eu
Das aktuelle Lagerprogramm erfragen Sie bitte bei Ihrem Fach-Grosshandelspartner.

10 JAHRE GARANTIE

Stelrad BX:PLI18/000/E002

In W/lfm, zur annähernden Berechnung

DIN 4720 Gussradiatoren						Reno Compact			
BH Bauhöhe	NA Naben-abstand	BT Bautiefe	Leistung nach DIN4703			Typ	BH	NA	EN442
			Glied BL 60 mm Watt pro Glied		DIN Guss 17 Glieder (BL = 1020 mm) W				Watt / lfm
			90/70/20° C	70/55/20° C	70/55/20° C				70/55/20° C
430	350	160	93 W	59 W	1003 W	22	400	350	994 W
		220	122 W	78 W	1326 W	33	400	350	1368 W
580	500	70	68 W	43 W	731 W	21	550	500	996 W
		110	92 W	58 W	986 W	21	550	500	996 W
		160	126 W	81 W	1377 W	22	550	500	1287 W
		220	162 W	104 W	1768 W	33	550	500	1777 W
980	900	70	111 W	71 W	1207 W	21	950	900	1522 W
		160	204 W	131 W	2227 W	33	950	900	2729 W
		220	260 W	166 W	2822 W	33	950	900	2729 W

DIN 4722 Stahlradiatoren						Reno Compact			
BH Bauhöhe	NA Naben-abstand	BT Bautiefe	Leistung nach DIN4703			Typ	BH	NA	EN442
			Glied BL 50 mm Watt pro Glied		DIN Stahl 20 Glieder W				Watt / lfm
			90/70/20° C	70/55/20° C	70/55/20° C				70/55/20° C
450	350	160	74 W	47 W	940 W	22	400	350	994 W
		220	99 W	63 W	1260 W	33	400	350	1368 W
600	500	110	73 W	47 W	940 W	21	550	500	996 W
		160	99 W	63 W	1260 W	22	550	500	1287 W
		220	128 W	82 W	1640 W	33	550	500	1777 W
1000	900	110	122 W	78 W	1560 W	21	950	900	1522 W
		160	157 W	100 W	2000 W	22	950	900	1918 W
		220	204 W	130 W	2600 W	33	950	900	2729 W

Beispiel: Austausch eines DIN Stahlradiator 20/500/160. Systemtemperatur 70/55° C, Gesamtwärmeleistung bei 20 Glieder x 63 W = 1.260W.

Gewählt: Stelrad Renovierungs-Heizkörper Reno Compact 22/550/1000 = 1.287 Watt

Ausschreibungstext

GALVA

Der verzinkt galvanisierte Galva Heizkörper wurde speziell für den Einsatz in Feuchträumen entwickelt.

Produkt:	unverkleideter Plattenheizkörper
Verarbeitung:	und ohne Abdeckgitter und Seitenverkleidungen
Mitgeliefert:	Montageanleitung
Anschlüsse:	4 x ½" Innengewinde
Befestigungslaschen:	2 Paar bis 1.600 mm und 3 Paar ab 1.800 mm
Verpackung:	Alle Heizkörper werden in einer strapazierfähigen Verpackung aus hochwertigem Karton und Schutzfolie ausgeliefert. Auf dem Etikett sind die Merkmale des Heizkörpers angegeben: Typ - Bauhöhe - Baulänge.
Garantie:	10 Jahre bei Einhaltung der Installationsvorschriften und bei Erfüllung der Garantiebedingungen von Stelrad.
Lackierungsverfahren:	Alle Heizkörper sind galvanisiert, entfettet, eisenphosphatiert, im kathaphoretischen Elektrotauchverfahren grundiert und standardmäßig im Farbton Stelrad weiß 9016 pulverbeschichtet.
Farben:	Stelrad weiß 9016. Auf Wunsch in 35 anderen Stelrad-Farben oder weitere rund 200 RAL-Farben.
Wärmezähler:	Uneingeschränkt für Wärmezähler geeignet, sowohl für elektrische Geräte als auch für Verdunstungsgeräte (gemäß DIN EN834 & 835).
Betriebsüberdruck:	max. 10 bar (Werksprüfdruck 13 bar)
Medium:	max. Heisswasser bis 110 °C
Norm:	nach EN 442
Typen:	11 | 21 | 22 | 33
Bauhöhen:	300 | 400 | 500 | 600 | 700 | 900 mm
Baulängen:	400 – 3.000 mm
Bautiefen:	60 | 77 | 100 | 158 mm

CE
2005

Liefernachweis:
Caradon Stelrad B.V.
Kathagen 30
Postfach 22006
NL-6360 AA Nuth
Tel. +31-45 5 65 62 62
Fax +31-45 5 65 62 42

Typenübersicht

Berechnungseinheiten je
1 m Heizkörperlänge bei
75/65/20°C nach EN442
n = Heizkörperexponent*

Gleichung:

$$\Phi = K_M \times \Delta T^n$$

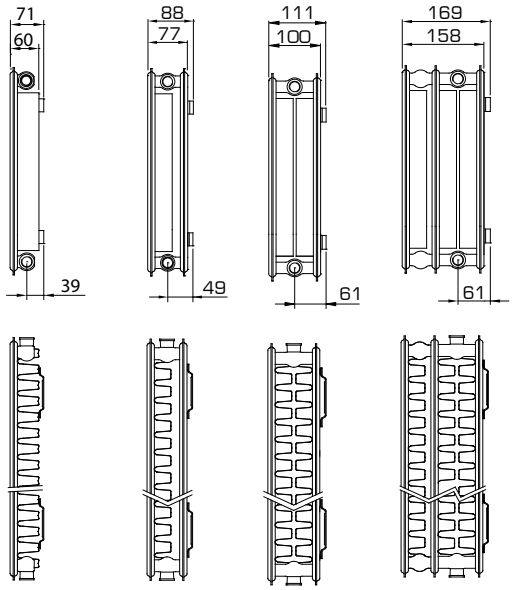

Bauhöhe		Typ 11	Typ 21	Typ 22	Typ 33	Nabenabstand
300	W	517	776	1.012	1.418	250
	kg	8,38	13,71	15,90	23,80	
	l	1,89	3,70	3,70	5,40	
	m²	2,09	2,44	3,51	5,26	
	n	1,31	1,33	1,33	1,32	
400	W	687	1.000	1.281	1.805	350
	kg	11,68	18,78	21,83	32,67	
	l	2,34	4,67	4,67	6,87	
	m²	2,95	3,37	4,92	7,38	
	n	1,31	1,33	1,33	1,33	
500	W	848	1.210	1.535	2.169	450
	kg	14,99	23,84	27,77	41,53	
	l	2,80	5,63	5,63	8,33	
	m²	3,80	4,31	6,33	9,49	
	n	1,30	1,33	1,33	1,34	
600	W	1.000	1.409	1.778	2.514	550
	kg	18,30	28,90	33,70	50,40	
	l	3,25	6,60	6,60	9,80	
	m²	4,66	5,24	7,74	11,61	
	n	1,29	1,33	1,33	1,35	
700	W	1.142	1.597	2.011	2.841	650
	kg	21,33	33,50	39,13	58,47	
	l	3,77	7,63	7,63	11,37	
	m²	5,51	6,18	9,15	13,72	
	n	1,29	1,34	1,34	1,35	
900	W	1.397	1.941	2.453	3.448	850
	kg	27,40	42,70	50,00	74,60	
	l	4,80	9,70	9,70	14,50	
	m²	7,22	8,05	11,97	17,96	
	n	1,29	1,36	1,35	1,37	

W=Leistung pro Meter / kg=Gewicht pro Meter / l=Wasserinhalt pro Meter / m²=Oberfläche pro Meter / n=Exponent*
Änderungen im Sinne des technischen Fortschrittes und herstellungsbedingte Toleranzen vorbehalten.
* Der Exponent dient zur Ermittlung der Niedertemperaturfaktoren gemäss DIN 4703 und ÖN M 7513.

GALVA

Wärmeleistungen nach EN442

Bauhöhe	300				400				500			
Typ	11	21	22	33	11	21	22	33	11	21	22	33
W/ lfm bei 75/65/20°C	517	776	1.012	1.418	687	1.000	1.281	1.805	848	1.210	1.535	2.169
400	165 105 207	248 156 310	323 203 405	454 287 567	220 140 275	319 201 400	409 257 512	577 364 722	272 174 339	386 244 484	490 309 614	692 435 868
500	207 131 259	310 195 388	404 254 506	567 359 709	275 175 344	399 252 500	511 322 641	721 455 903	340 217 424	483 305 605	612 386 768	864 543 1.085
600	248 157 310	372 234 466	484 305 607	681 431 851	330 210 412	479 302 600	613 386 769	865 546 1.083	408 260 509	580 366 726	735 463 921	1.037 652 1.301
700	290 183 362	434 273 543	565 356 708	794 503 993	385 245 481	559 352 700	715 450 897	1.009 637 1.264	476 304 594	676 426 847	857 540 1.075	1.210 761 1.518
800	331 210 414	495 312 621	646 407 810	907 575 1.134	440 280 550	639 403 800	817 515 1.025	1.153 728 1.444	544 347 678	773 487 968	980 617 1.228	1.383 870 1.735
900	372 236 465	557 351 698	726 457 911	1.021 647 1.276	495 315 618	718 453 900	920 579 1.153	1.297 819 1.625	612 390 763	869 548 1.089	1.102 694 1.382	1.556 978 1.952
1000	414 262 517	619 390 776	807 508 1.012	1.134 718 1.418	550 350 687	798 503 1.000	1.022 643 1.281	1.441 910 1.805	680 434 848	966 609 1.210	1.225 771 1.535	1.729 1.087 2.169
1100	455 288 569	681 429 854	888 559 1.113	1.248 790 1.560	606 385 756	878 554 1.100	1.124 708 1.409	1.585 1.000 1.986	749 477 933	1.062 670 1.331	1.347 848 1.689	1.902 1.196 2.386
1200	496 314 620	743 469 931	969 610 1.214	1.361 862 1.702	661 420 824	958 604 1.200	1.226 772 1.537	1.730 1.091 2.166	817 521 1.018	1.159 731 1.452	1.469 926 1.842	2.075 1.304 2.603
1400	579 367 724	867 547 1.086	1.130 711 1.417	1.588 1.006 1.985	771 490 962	1.117 705 1.400	1.431 901 1.793	2.018 1.273 2.527	953 607 1.187	1.352 853 1.694	1.714 1.080 2.149	2.420 1.522 3.037
1600		991 625 1.242	1.291 813 1.619	1.815 1.150 2.269	881 560 1.099	1.277 805 1.600	1.635 1.030 2.050	2.306 1.455 2.888	1.089 694 1.357	1.545 975 1.936	1.959 1.234 2.456	2.766 1.739 3.470
1800		1.115 703 1.397	1.453 915 1.822	2.042 1.293 2.552	991 630 1.237	1.437 906 1.800	1.839 1.158 2.306	2.594 1.637 3.249	1.225 781 1.526	1.739 1.097 2.178	2.204 1.388 2.763	3.112 1.957 3.904
2000		1.239 781 1.552	1.614 1.016 2.024	2.269 1.437 2.836	1.101 700 1.374	1.596 1.007 2.000	2.044 1.287 2.562	2.883 1.819 3.610	1.361 868 1.696	1.932 1.218 2.420	2.449 1.543 3.070	3.458 2.174 4.338
2200		1.363 859 1.707	1.776 1.118 2.226	2.495 1.581 3.120		1.756 1.107 2.200	2.248 1.416 2.818	3.171 2.001 3.971	1.497 954 1.866	2.125 1.340 2.662	2.694 1.697 3.377	3.803 2.391 4.772
2400		1.486 937 1.862	1.937 1.220 2.429	2.722 1.724 3.403		1.916 1.208 2.400	2.452 1.544 3.074	3.459 2.183 4.332	1.633 1.041 2.035	2.318 1.462 2.904	2.939 1.851 3.684	4.149 2.609 5.206
2600			2.099 1.321 2.631				2.657 1.673 3.331				3.184 2.006 3.991	
2800			2.260 1.423 2.834				2.861 1.802 3.587				3.429 2.160 4.298	
3000			2.421 1.524 3.036				3.065 1.930 3.843				3.674 2.314 4.605	

Stelrad BV-PL18/0001/E002

Kernsortiment (Stelrad weiß 9016) lieferbar ab Werk innerhalb von 10 Arbeitstagen.
Kernsortiment ist ohne Gewähr. Aktuelle Angaben: siehe www.stelrad.eu
Das aktuelle Lagerprogramm erfragen Sie bitte bei Ihrem Fach-Grosshandelspartner.

10 JAHRE GARANTIE

EN442 (W) 70/55/20°C
EN442 (W) 55/45/20°C
EN442 (W) 75/65/20°C

Bauhöhe	600			
Typ	11	21	22	33
W/ lfm bei 75/65/20°C	1.000	1.409	1.778	2.514
400	321 206 400	450 284 564	567 358 711	800 501 1.006
500	402 257 500	562 355 705	709 447 889	1.000 626 1.257
600	482 308 600	675 426 845	851 536 1.067	1.200 752 1.508
700	563 360 700	787 497 986	993 626 1.245	1.400 877 1.760
800	643 411 800	900 568 1.127	1.135 715 1.422	1.600 1.002 2.011
900	723 463 900	1.012 639 1.268	1.277 804 1.600	1.800 1.128 2.263
1000	804 514 1.000	1.125 710 1.409	1.419 894 1.778	2.000 1.253 2.514
1100	884 565 1.100	1.237 781 1.550	1.560 983 1.956	2.200 1.378 2.765
1200	964 617 1.200	1.350 851 1.691	1.702 1.073 2.134	2.400 1.504 3.017
1400	1.125 719 1.400	1.575 993 1.973	1.986 1.251 2.489	2.800 1.754 3.520
1600	1.286 822 1.600	1.800 1.135 2.254	2.270 1.430 2.845	3.200 2.005 4.022
1800	1.447 925 1.800	2.025 1.277 2.536	2.554 1.609 3.200	3.600 2.255 4.525
2000	1.607 1.028 2.000	2.250 1.419 2.818	2.837 1.788 3.556	4.000 2.506 5.028
2200	1.768 1.131 2.200	2.475 1.561 3.100	3.121 1.966 3.912	4.400 2.757 5.531
2400	1.929 1.233 2.400	2.700 1.703 3.382	3.405 2.145 4.267	4.800 3.007 6.034
2600			3.688 2.324 4.623	
2800			3.972 2.503 4.978	
3000			4.256 2.682 5.334	

700			
11	21	22	33
1.142	1.597	2.011	2.841
367 235 457	509 320 639	641 403 804	903 564 1.136
459 293 571	636 400 799	801 504 1.006	1.129 705 1.421
551 352 685	764 480 958	962 605 1.207	1.355 846 1.705
642 411 799	891 560 1.118	1.122 705 1.408	1.580 987 1.989
734 469 914	1.018 640 1.278	1.282 806 1.609	1.806 1.129 2.273
826 528 1.028	1.146 720 1.437	1.443 907 1.810	2.032 1.270 2.557
918 587 1.142	1.273 800 1.597	1.603 1.008 2.011	2.258 1.411 2.841
1.009 645 1.256	1.400 880 1.757	1.763 1.108 2.212	2.483 1.552 3.125
1.101 704 1.370	1.527 960 1.916	1.923 1.209 2.413	2.709 1.693 3.409
1.285 821 1.599	1.782 1.120 2.236	2.244 1.411 2.815	3.161 1.975 3.977
1.468 939 1.827	2.037 1.281 2.555	2.565 1.612 3.218	3.612 2.257 4.546
1.652 1.056 2.056	2.291 1.441 2.875	2.885 1.814 3.620	4.064 2.539 5.114
1.835 1.173 2.284	2.546 1.601 3.194	3.206 2.015 4.022	4.515 2.821 5.682

900			
11	21	22	33
1.397	1.941	2.453	3.448
449 287 559	617 385 776	780 488 981	1.093 680 1.379
561 358 699	771 482 971	975 611 1.227	1.367 850 1.724
673 430 838	925 578 1.165	1.171 733 1.472	1.640 1.020 2.069
786 502 978	1.079 674 1.359	1.366 855 1.717	1.913 1.190 2.414
898 574 1.118	1.234 771 1.553	1.561 977 1.962	2.187 1.360 2.758
1.010 645 1.257	1.388 867 1.747	1.756 1.099 2.208	2.460 1.529 3.103
1.122 717 1.397	1.542 963 1.941	1.951 1.221 2.453	2.733 1.699 3.448
1.234 789 1.537	1.696 1.060 2.135	2.146 1.343 2.698	3.007 1.869 3.793
1.347 860 1.676	1.851 1.156 2.329	2.341 1.465 2.944	3.280 2.039 4.138
1.571 1.004 1.956	2.159 1.348 2.717	2.731 1.710 3.434	3.827 2.379 4.827
1.796 1.147 2.235	2.467 1.541 3.106	3.122 1.954 3.925	4.373 2.719 5.517

10 JAHRE GARANTIE

Ausschreibungstext

HYGIENE GALVA

Der verzinkt galvanisierte Hygiene Galva Plattenheizkörper wurde speziell für den Einsatz in Feuchträumen entwickelt.

Produkt:	unverkleideter Plattenheizkörper mit galvanisierter Unterbeschichtung ohne Konvektorblech
Verarbeitung:	galvanisierte Schutzschicht und ohne Abdeckgitter und Seitenverkleidungen
Mitgeliefert:	Montageanleitung
Anschlüsse:	4 x ½" Innengewinde
Befestigungslaschen:	2 Paar bis 1.600 mm und 3 Paar ab 1.800 mm
Verpackung:	Alle Heizkörper werden in einer strapazierfähigen Verpackung aus hochwertigem Karton und Schutzfolie ausgeliefert. Auf dem Etikett sind die Merkmale des Heizkörpers angegeben: Typ - Bauhöhe - Baulänge.
Garantie:	10 Jahre bei Einhaltung der Installationsvorschriften und bei Erfüllung der Garantiebedingungen von Stelrad.
Lackierungsverfahren:	Alle Heizkörper sind galvanisiert, entfettet, eisenphosphatiert, im kathaphoretischen Elektrotauchverfahren grundiert und standardmäßig im Farbton Stelrad weiß 9016 pulverbeschichtet.
Farben:	Stelrad weiß 9016. Auf Wunsch in 35 anderen Stelrad-Farben oder weitere rund 200 RAL-Farben.
Wärmezähler:	Uneingeschränkt für Wärmezähler geeignet, sowohl für elektrische Geräte als auch für Verdunstungsgeräte (gemäß DIN EN834 & 835).
Betriebsüberdruck:	max. 10 bar (Werksprüfdruck 13 bar)
Medium:	max. Heisswasser bis 110 °C
Norm:	nach EN 442
Typen:	10 | 20 | 30
Bauhöhen:	300 | 400 | 500 | 600 | 700 | 900 mm
Baulängen:	400 – 2.400 mm
Bautiefen:	47 | 77 | 158 mm

CE
2015

Liefernachweis:
Caradon Stelrad B.V.
Kathagen 30
Postfach 22006
NL-6360 AA Nuth
Tel. +31-45 5 65 62 62
Fax +31-45 5 65 62 42

Typenübersicht

Berechnungseinheiten je
1 m Heizkörperlänge bei
75/65/20°C nach EN442
n = Heizkörperexponent*

Gleichung:

$$\Phi = K_M \times \Delta T^n$$

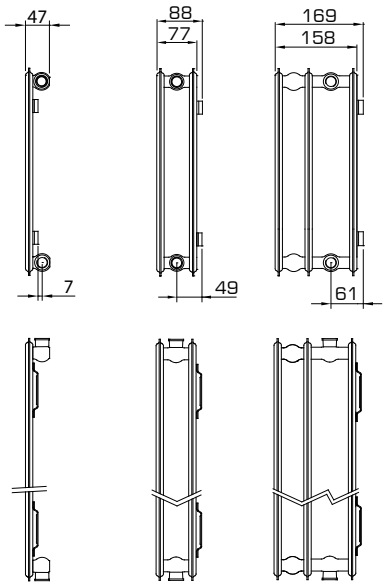

Bauhöhe		Typ 10	Typ 20	Typ 30	Nabenabstand
300	W	338	571	859	250
	kg	6,17	11,64	17,90	
	l	1,89	3,70	5,20	
	m²	0,68	1,37	2,04	
	n	1,28	1,34	1,30	
400	W	430	730	1.073	350
	kg	8,22	15,86	23,37	
	l	2,34	4,67	6,57	
	m²	0,91	1,83	2,73	
	n	1,29	1,33	1,30	
500	W	521	883	1.277	450
	kg	10,28	20,08	28,83	
	l	2,80	5,63	7,93	
	m²	1,14	2,28	3,42	
	n	1,30	1,32	1,31	
600	W	610	1.031	1.474	550
	kg	12,33	24,30	34,30	
	l	3,25	6,60	9,30	
	m²	1,37	2,74	4,11	
	n	1,31	1,32	1,31	
700	W	699	1.174	1.666	650
	kg	14,19	28,00	40,07	
	l	3,77	7,63	10,67	
	m²	1,60	3,20	4,79	
	n	1,32	1,32	1,32	
900	W	877	1.449	2.039	850
	kg	17,90	35,40	51,60	
	l	4,80	9,70	13,40	
	m²	2,06	4,12	6,17	
	n	1,33	1,33	1,33	

W=Leistung pro Meter / kg=Gewicht pro Meter / l=Wasserinhalt pro Meter / m²=Oberfläche pro Meter / n=Exponent*
Änderungen im Sinne des technischen Fortschrittes und herstellungsbedingte Toleranzen vorbehalten.
* Der Exponent dient zur Ermittlung der Niedertemperaturfaktoren gemäss DIN 4703 und ÖN M 7513.

HYGIENE GALVA

Wärmeleistungen nach EN442

Bauhöhe	300			400			500		
Typ	10	20	30	10	20	30	10	20	30
W/ lfm bei 75/65/20°C	338	571	859	430	730	1.073	521	883	1.277
400	109 70 135	182 115 228	276 176 344	138 88 172	233 147 292	344 219 429	167 106 208	282 178 353	409 260 511
500	136 87 169	228 143 286	345 219 430	173 110 215	291 184 365	430 274 537	209 133 261	353 223 442	512 325 639
600	163 104 203	273 172 343	413 263 515	207 132 258	350 220 438	516 328 644	251 159 313	423 267 530	614 390 766
700	190 122 237	319 200 400	482 307 601	242 154 301	408 257 511	602 383 751	292 186 365	494 312 618	716 455 894
800	218 139 270	364 229 457	551 351 687	276 176 344	466 294 584	688 438 858	334 212 417	564 357 706	819 520 1.022
900	245 157 304	410 258 514	620 395 773	311 198 387	524 331 657	774 493 966	376 239 469	635 401 795	921 585 1.149
1000	272 174 338	455 286 571	689 439 859	345 220 430	583 367 730	860 547 1.073	418 266 521	705 446 883	1.023 650 1.277
1100	299 192 372	501 315 628	758 483 945	380 242 473	641 404 803	946 602 1.180	459 292 573	776 490 971	1.125 715 1.405
1200	326 209 406	546 344 685	827 527 1.031	414 264 516	699 441 876	1.032 657 1.288	501 319 625	847 535 1.060	1.228 780 1.532
1400	381 244 473	637 401 799	965 614 1.203	483 309 602	816 514 1.022	1.204 766 1.502	585 372 729	988 624 1.236	1.432 910 1.788
1600		728 458 914	1.102 702 1.374	552 353 688	932 588 1.168	1.376 876 1.717	668 425 834	1.129 713 1.413	1.637 1.040 2.043
1800		819 515 1.028	1.240 790 1.546	621 397 774	1.049 661 1.314	1.548 985 1.931	752 478 938	1.270 802 1.589	1.842 1.170 2.299
2000		910 573 1.142	1.378 878 1.718	691 441 860	1.165 735 1.460	1.720 1.095 2.146	835 531 1.042	1.411 891 1.766	2.046 1.300 2.554
2200		1.002 630 1.256	1.516 965 1.890		1.282 808 1.606	1.892 1.204 2.361	919 584 1.146	1.552 981 1.943	2.251 1.430 2.809
2400		1.093 687 1.370	1.654 1.053 2.062		1.398 881 1.752	2.064 1.313 2.575	1.002 637 1.250	1.693 1.070 2.119	2.456 1.561 3.065

Stelrad BV-PL18/0001/E002

Kernsortiment (Stelrad weiß 9016) lieferbar ab Werk innerhalb von 10 Arbeitstagen.
Kernsortiment ist ohne Gewähr. Aktuelle Angaben: siehe www.stelrad.eu
Das aktuelle Lagerprogramm erfragen Sie bitte bei Ihrem Fach-Grosshandelspartner.

10 JAHRE GARANTIE

EN442 (W) 70/55/20°C
EN442 (W) 55/45/20°C
EN442 (W) 75/65/20°C

Bauhöhe	600			700			900		
Typ	10	20	30	10	20	30	10	20	30
W/ lfm bei 75/65/20°C	610	1.031	1.474	699	1.174	1.666	877	1.449	2.039
400	195 124 244	330 209 412	472 300 590	224 141 280	375 237 470	533 338 666	280 176 351	463 292 580	651 410 816
500	244 155 305	412 261 516	590 375 737	279 177 350	469 297 587	666 422 833	350 220 439	578 365 725	814 513 1.020
600	293 186 366	495 313 619	708 450 884	335 212 419	563 356 704	800 506 1.000	420 265 526	694 438 869	976 616 1.223
700	342 216 427	577 365 722	826 524 1.032	391 247 489	657 415 822	933 591 1.166	490 309 614	810 511 1.014	1.139 718 1.427
800	390 247 488	660 418 825	944 599 1.179	447 283 559	751 475 939	1.066 675 1.333	560 353 702	925 584 1.159	1.302 821 1.631
900	439 278 549	742 470 928	1.062 674 1.327	503 318 629	845 534 1.057	1.199 760 1.499	630 397 789	1.041 657 1.304	1.465 923 1.835
1000	488 309 610	825 522 1.031	1.180 749 1.474	559 353 699	938 593 1.174	1.333 844 1.666	700 441 877	1.157 730 1.449	1.627 1.026 2.039
1100	537 340 671	907 574 1.134	1.298 824 1.621	615 389 769	1.032 653 1.291	1.466 928 1.833	770 485 965	1.273 803 1.594	1.790 1.129 2.243
1200	586 371 732	989 626 1.237	1.416 899 1.769	671 424 839	1.126 712 1.409	1.599 1.013 1.999	840 529 1.052	1.388 876 1.739	1.953 1.231 2.447
1400	683 433 854	1.154 731 1.443	1.652 1.049 2.064	782 495 979	1.314 831 1.644	1.866 1.182 2.332	980 617 1.228	1.620 1.022 2.029	2.278 1.436 2.855
1600	781 495 976	1.319 835 1.650	1.889 1.199 2.358	894 565 1.118	1.501 949 1.878	2.132 1.350 2.666	1.120 705 1.403	1.851 1.168 2.318	2.604 1.642 3.262
1800	879 557 1.098	1.484 940 1.856	2.125 1.349 2.653	1.006 636 1.258	1.689 1.068 2.113	2.399 1.519 2.999			
2000	976 619 1.220	1.649 1.044 2.062	2.361 1.499 2.948	1.118 707 1.398	1.877 1.187 2.348	2.665 1.688 3.332			
2200	1.074 680 1.342	1.814 1.149 2.268	2.597 1.648 3.243						
2400	1.171 742 1.464	1.979 1.253 2.474	2.833 1.798 3.538						

10 JAHRE GARANTIE

Ausschreibungstext

HYGIENE

Der Hygiene Plattenheizkörper wurde speziell entwickelt für Bereiche, in denen Hygiene und Sicherheit wichtig sind.

Produkt:	unverkleideter Plattenheizkörper ohne Konvektorblech
Verarbeitung:	ohne Abdeckgitter und Seitenverkleidungen
Mitgeliefert:	Montageanleitung
Anschlüsse:	4 x ½" Innengewinde
Befestigungslaschen:	2 Paar bis 1.600 mm und 3 Paar ab 1.800 mm
Verpackung:	Alle Heizkörper werden in einer strapazierfähigen Verpackung aus hochwertigem Karton und Schutzfolie ausgeliefert. Auf dem Etikett sind die Merkmale des Heizkörpers angegeben: Typ - Bauhöhe - Baulänge.
Garantie:	10 Jahre bei Einhaltung der Installationsvorschriften und bei Erfüllung der Garantiebedingungen von Stelrad.
Lackierungsverfahren:	Alle Heizkörper sind entfettet, eisenphosphatiert, im kathaphoretischen Elektrotauchverfahren grundiert und standardmäßig im Farbton Stelrad weiß 9016 pulverbeschichtet.
Farben:	Stelrad weiß 9016. Auf Wunsch in 35 anderen Stelrad-Farben oder weitere rund 200 RAL-Farben.
Wärmezähler:	Uneingeschränkt für Wärmezähler geeignet, sowohl für elektrische Geräte als auch für Verdunstungsgeräte (gemäß DIN EN834 & 835).
Betriebsüberdruck:	max. 10 bar (Werksprüfdruck 13 bar)
Medium:	max. Heisswasser bis 110 °C
Norm:	nach EN 442
Qualitätssicherung:	NF
Typen:	10 | 20 | 30
Bauhöhen:	300 | 400 | 500 | 600 | 700 | 900 mm
Baulängen:	400 – 2.400 mm
Bautiefen:	47 | 77 | 158 mm

NF 24/047

CE 2015

Liefernachweis:
Caradon Stelrad B.V.
Kathagen 30
Postfach 22006
NL-6360 AA Nuth
Tel. +31-45 5 65 62 62
Fax +31-45 5 65 62 42

Typenübersicht

Berechnungseinheiten je
1 m Heizkörperlänge bei
75/65/20°C nach EN442
n = Heizkörperexponent*

Gleichung:

$$\Phi = K_M \times \Delta T^n$$

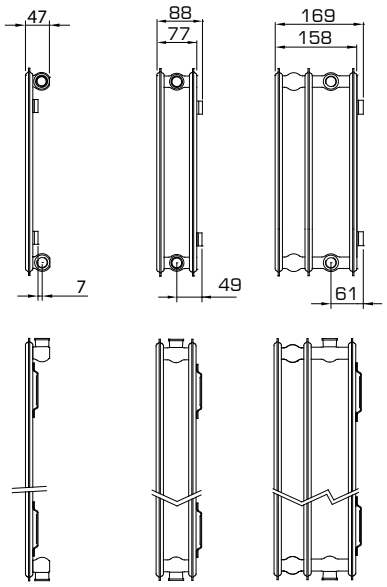

Bauhöhe		Typ 10	Typ 20	Typ 30	Nabenabstand
300	W	338	571	859	250
	kg	6,17	11,64	17,90	
	l	1,89	3,70	5,20	
	m²	0,68	1,37	2,04	
	n	1,28	1,34	1,30	
400	W	430	730	1.073	350
	kg	8,22	15,86	23,37	
	l	2,34	4,67	6,57	
	m²	0,91	1,83	2,73	
	n	1,29	1,33	1,30	
500	W	521	883	1.277	450
	kg	10,28	20,08	28,83	
	l	2,80	5,63	7,93	
	m²	1,14	2,28	3,42	
	n	1,30	1,32	1,31	
600	W	610	1.031	1.474	550
	kg	12,33	24,30	34,30	
	l	3,25	6,60	9,30	
	m²	1,37	2,74	4,11	
	n	1,31	1,32	1,31	
700	W	699	1.174	1.666	650
	kg	14,19	28,00	40,07	
	l	3,77	7,63	10,67	
	m²	1,60	3,20	4,79	
	n	1,32	1,32	1,32	
900	W	877	1.449	2.039	850
	kg	17,90	35,40	51,60	
	l	4,80	9,70	13,40	
	m²	2,06	4,12	6,17	
	n	1,33	1,33	1,33	

W=Leistung pro Meter / kg=Gewicht pro Meter / l=Wasserinhalt pro Meter / m²=Oberfläche pro Meter / n=Exponent
Änderungen im Sinne des technischen Fortschrittes und herstellungsbedingte Toleranzen vorbehalten.
* Der Exponent dient zur Ermittlung der Niedertemperaturfaktoren gemäss DIN 4703 und ÖN M 7513.

HYGIENE

Wärmeleistungen nach EN442

Bauhöhe	300			400			500		
Typ	10	20	30	10	20	30	10	20	30
W/ lfm bei 75/65/20°C	338	571	859	430	730	1.073	521	883	1.277
400	109 70 135	182 115 228	276 176 344	138 88 172	233 147 292	344 219 429	167 106 208	282 178 353	409 260 511
500	136 87 169	228 143 286	345 219 430	173 110 215	291 184 365	430 274 537	209 133 261	353 223 442	512 325 639
600	163 104 203	273 172 343	413 263 515	207 132 258	350 220 438	516 328 644	251 159 313	423 267 530	614 390 766
700	190 122 237	319 200 400	482 307 601	242 154 301	408 257 511	602 383 751	292 186 365	494 312 618	716 455 894
800	218 139 270	364 229 457	551 351 687	276 176 344	466 294 584	688 438 858	334 212 417	564 357 706	819 520 1.022
900	245 157 304	410 258 514	620 395 773	311 198 387	524 331 657	774 493 966	376 239 469	635 401 795	921 585 1.149
1000	272 174 338	455 286 571	689 439 859	345 220 430	583 367 730	860 547 1.073	418 266 521	705 446 883	1.023 650 1.277
1100	299 192 372	501 315 628	758 483 945	380 242 473	641 404 803	946 602 1.180	459 292 573	776 490 971	1.125 715 1.405
1200	326 209 406	546 344 685	827 527 1.031	414 264 516	699 441 876	1.032 657 1.288	501 319 625	847 535 1.060	1.228 780 1.532
1400	381 244 473	637 401 799	965 614 1.203	483 309 602	816 514 1.022	1.204 766 1.502	585 372 729	988 624 1.236	1.432 910 1.788
1600		728 458 914	1.102 702 1.374	552 353 688	932 588 1.168	1.376 876 1.717	668 425 834	1.129 713 1.413	1.637 1.040 2.043
1800		819 515 1.028	1.240 790 1.546	621 397 774	1.049 661 1.314	1.548 985 1.931	752 478 938	1.270 802 1.589	1.842 1.170 2.299
2000		910 573 1.142	1.378 878 1.718	691 441 860	1.165 735 1.460	1.720 1.095 2.146	835 531 1.042	1.411 891 1.766	2.046 1.300 2.554
2200		1.002 630 1.256	1.516 965 1.890		1.282 808 1.606	1.892 1.204 2.361	919 584 1.146	1.552 981 1.943	2.251 1.430 2.809
2400		1.093 687 1.370	1.654 1.053 2.062		1.398 881 1.752	2.064 1.313 2.575	1.002 637 1.250	1.693 1.070 2.119	2.456 1.561 3.065

Stelrad BV-PL18/0001/E002

Kernsortiment (Stelrad weiß 9016) lieferbar ab Werk innerhalb von 10 Arbeitstagen.
Kernsortiment ist ohne Gewähr. Aktuelle Angaben: siehe www.stelrad.eu
Das aktuelle Lagerprogramm erfragen Sie bitte bei Ihrem Fach-Grosshandelspartner.

10 JAHRE GARANTIE

EN442 (W) 70/55/20°C
EN442 (W) 55/45/20°C
EN442 (W) 75/65/20°C

Bauhöhe	600			700			900		
Typ	10	20	30	10	20	30	10	20	30
W/ lfm bei 75/65/20°C	610	1.031	1.474	699	1.174	1.666	877	1.449	2.039
400	195 124 244	330 209 412	472 300 590	224 141 280	375 237 470	533 338 666	280 176 351	463 292 580	651 410 816
500	244 155 305	412 261 516	590 375 737	279 177 350	469 297 587	666 422 833	350 220 439	578 365 725	814 513 1.020
600	293 186 366	495 313 619	708 450 884	335 212 419	563 356 704	800 506 1.000	420 265 526	694 438 869	976 616 1.223
700	342 216 427	577 365 722	826 524 1.032	391 247 489	657 415 822	933 591 1.166	490 309 614	810 511 1.014	1.139 718 1.427
800	390 247 488	660 418 825	944 599 1.179	447 283 559	751 475 939	1.066 675 1.333	560 353 702	925 584 1.159	1.302 821 1.631
900	439 278 549	742 470 928	1.062 674 1.327	503 318 629	845 534 1.057	1.199 760 1.499	630 397 789	1.041 657 1.304	1.465 923 1.835
1000	488 309 610	825 522 1.031	1.180 749 1.474	559 353 699	938 593 1.174	1.333 844 1.666	700 441 877	1.157 730 1.449	1.627 1.026 2.039
1100	537 340 671	907 574 1.134	1.298 824 1.621	615 389 769	1.032 653 1.291	1.466 928 1.833	770 485 965	1.273 803 1.594	1.790 1.129 2.243
1200	586 371 732	989 626 1.237	1.416 899 1.769	671 424 839	1.126 712 1.409	1.599 1.013 1.999	840 529 1.052	1.388 876 1.739	1.953 1.231 2.447
1400	683 433 854	1.154 731 1.443	1.652 1.049 2.064	782 495 979	1.314 831 1.644	1.866 1.182 2.332	980 617 1.228	1.620 1.022 2.029	2.278 1.436 2.855
1600	781 495 976	1.319 835 1.650	1.889 1.199 2.358	894 565 1.118	1.501 949 1.878	2.132 1.350 2.666	1.120 705 1.403	1.851 1.168 2.318	2.604 1.642 3.262
1800	879 557 1.098	1.484 940 1.856	2.125 1.349 2.653	1.006 636 1.258	1.689 1.068 2.113	2.399 1.519 2.999			
2000	976 619 1.220	1.649 1.044 2.062	2.361 1.499 2.948	1.118 707 1.398	1.877 1.187 2.348	2.665 1.688 3.332			
2200	1.074 680 1.342	1.814 1.149 2.268	2.597 1.648 3.243						
2400	1.171 742 1.464	1.979 1.253 2.474	2.833 1.798 3.538						

Ausschreibungstext

VERTICAL GALVA

Ohne Einschränkung der Heizleistung spart der Vertical Galva Platz durch seine vertikale Bauweise. Darüber hinaus ermöglicht seine galvanisierte Schutzschicht den sorgenlosen Einsatz im Nassbereich.

Produkt:	Vertikalheizkörper mit Mittenanschluss und mit galvanisierter Schutzschicht
Verarbeitung:	galvanisierte Schutzschicht und mit Seitenverkleidungen (nur für Typ 11, 20, 21 und 22) (Typ 10 hat keine Seitenverkleidungen)
Mitgeliefert:	J-Konsolen, Schrauben und Dübel, ETA-Sicherheitsschrauben und Dübel, Entlüftungs- und Blindstopfen, Montageanleitung
Anschlüsse:	4 x ½" Innengewinde Mitten- und Seitenanschluss. Bei Typ 20, 21 und 22 ist die Durchflussrichtung umkehrbar. Das bedeutet, dass der Vorlauf und der Rücklauf des Heizkörpers umgekehrt angeschlossen werden können.
Befestigungslaschen:	keine Laschen
Verpackung:	Alle unsere Heizkörper werden in einer strapazierfähigen Verpackung aus hochwertigem Karton und Schutzfolie ausgeliefert. Auf dem Etikett sind die Merkmale des Heizkörpers angegeben: Typ - Bauhöhe - Baulänge.
Garantie:	10 Jahre bei Einhaltung der Installationsvorschriften und bei Erfüllung der Garantiebedingungen von Stelrad.
Lackierungsverfahren:	Alle Heizkörper sind galvanisiert, entfettet, eisenphosphatiert, im kathaphoretischen Elektrotauchverfahren grundiert und standardmäßig im Farbton Stelrad weiß 9016 pulverbeschichtet.
Farben:	Stelrad weiß 9016. Auf Wunsch in 35 anderen Stelrad-Farben oder weitere rund 200 RAL-Farben.
Wärmezähler:	Uneingeschränkt für Wärmezähler geeignet, sowohl für elektrische Geräte als auch für Verdunstungsgeräte (gemäß DIN EN834 & 835).
Betriebsüberdruck:	max. 10 bar (Werkprüfdruck 13 bar)
Medium:	max. Heisswasser bis 110 °C
Norm:	nach EN 442
Typen:	10 | 11 | 20 | 21 | 22
Bauhöhen:	1.600 | 1.800 | 2.000 | 2.200 mm
Baulängen:	300 | 400 | 500 | 600 | 700 mm
Bautiefen:	47 | 47 | 77 | 77 | 100 mm

CE
2014

Liefernachweis:
Caradon Stelrad B.V.
Kathagen 30
Postfach 22006
NL-6360 AA Nuth
Tel. +31-45 5 65 62 62
Fax +31-45 5 65 62 42

Typenübersicht

Berechnungseinheiten je
1 m Heizkörperlänge bei
75/65/20°C nach EN442
n = Heizkörperexponent*

Gleichung:

$$\Phi = K_M \times \Delta T^n$$

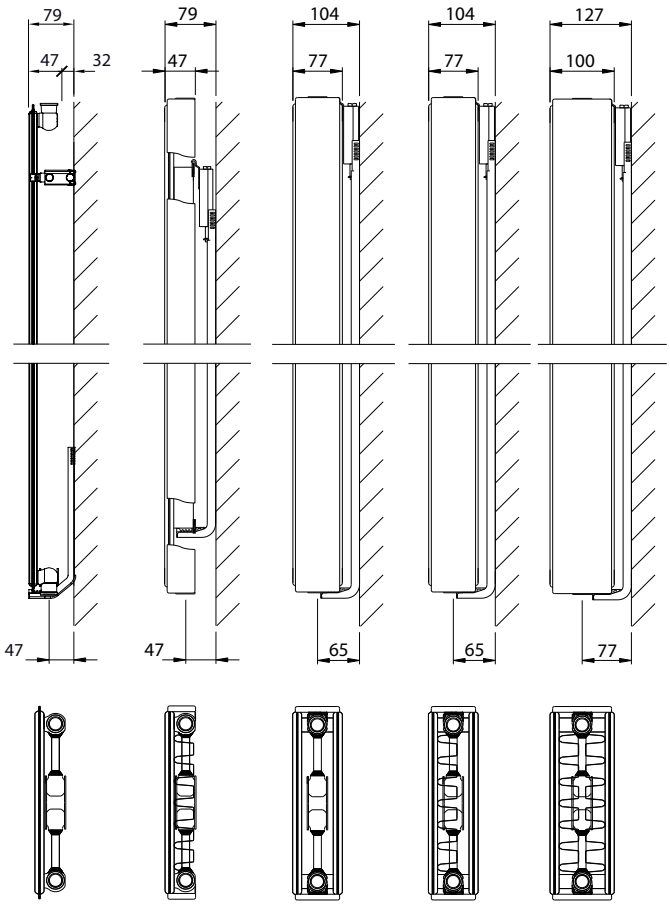

Bauhöhe		Typ 10	Typ 11	Typ 20	Typ 21	Typ 22	Bauhöhe
1600	W	1.677	2.157	2.592	3.030	3.630	1600
	kg	30,90	42,90	63,30	71,70	80,70	
	l	7,20	7,20	14,40	14,10	14,10	
	m²	3,67	9,40	7,33	12,66	28,99	
	n	1,27	1,34	1,32	1,32	1,33	
1800	W	1.863	2.379	2.865	3.330	3.960	1800
	kg	34,50	48,30	71,10	80,10	88,80	
	l	8,40	8,40	16,20	16,50	16,20	
	m²	4,13	9,86	8,25	13,58	29,90	
	n	1,29	1,33	1,31	1,33	1,33	
2000	W	2.058	2.595	3.120	3.600	4.290	2000
	kg	38,10	53,70	78,60	89,10	96,60	
	l	9,30	9,30	18,00	18,60	18,00	
	m²	4,59	12,15	9,17	16,20	37,74	
	n	1,30	1,33	1,31	1,33	1,33	
2200	W	2.265	2.802	3.390	3.870	4.620	2200
	kg	42,00	57,90	87,60	98,40	108,90	
	l	10,20	10,20	20,10	20,10	20,10	
	m²	5,04	12,61	10,09	17,11	38,66	
	n	1,32	1,32	1,30	1,33	1,34	

W=Leistung pro Meter / kg=Gewicht pro Meter / l=Wasserinhalt pro Meter / m²=Oberfläche pro Meter / n=Exponent*
Änderungen im Sinne des technischen Fortschrittes und herstellungsbedingte Toleranzen vorbehalten.
* Der Exponent dient zur Ermittlung der Niedertemperaturfaktoren gemäss DIN 4703 und ÖN M 7513.

Mitten- und Seitenanschluss
4x R½" IG

VERTICAL GALVA

Wärmeleistungen nach EN442

EN442 (W) 70/55/20°C
EN442 (W) 55/45/20°C
EN442 (W) 75/65/20°C

Bauhöhe	1600					1800					2000					2200					Bauhöhe
Typ	10	11	20	21	22	10	11	20	21	22	10	11	20	21	22	10	11	20	21	22	Typ
300	405 260 503	516 324 647	622 393 778	726 459 909	869 548 1.089	449 287 559	569 359 714	688 436 860	798 503 999	948 597 1.188	495 315 617	621 392 779	750 476 936	862 543 1.080	1.026 646 1.287	543 344 680	671 424 841	816 519 1.017	926 583 1.161	1.104 694 1.386	**300**
400	540 347 671	688 433 863	829 524 1.037	968 612 1.212	1.159 731 1.452	599 383 745	759 478 952	917 581 1.146	1.064 671 1.332	1.264 796 1.584	660 420 823	829 523 1.038	1.000 635 1.248	1.149 724 1.440	1.368 861 1.716	724 458 906	895 565 1.121	1.088 693 1.356	1.235 778 1.548	1.473 926 1.848	**400**
500	675 434 839	860 541 1.079	1.036 655 1.296	1.210 764 1.515	1.449 914 1.815	748 478 932	949 598 1.190	1.146 727 1.433	1.329 839 1.665	1.580 995 1.980	825 525 1.029	1.036 653 1.298	1.250 794 1.560	1.437 906 1.800	1.710 1.076 2.145	906 573 1.133	1.119 707 1.401	1.359 866 1.695	1.544 972 1.935	1.841 1.157 2.310	**500**
600	810 521 1.006	1.032 649 1.294	1.243 786 1.555	1.452 917 1.818	1.739 1.097 2.178	898 574 1.118	1.139 717 1.427	1.376 872 1.719	1.595 1.007 1.998	1.896 1.194 2.376	990 629 1.235	1.243 784 1.557	1.500 953 1.872	1.724 1.087 2.160	2.052 1.291 2.574	1.087 688 1.359	1.343 848 1.681	1.631 1.039 2.034	1.852 1.166 2.322	2.209 1.388 2.772	**600**
700	946 607 1.174	1.204 757 1.510	1.450 917 1.814	1.694 1.070 2.121	2.028 1.279 2.541	1.048 670 1.304	1.328 837 1.665	1.605 1.017 2.006	1.861 1.174 2.331	2.212 1.393 2.772	1.155 734 1.441	1.450 915 1.817	1.750 1.112 2.184	2.011 1.268 2.520	2.394 1.507 3.003	1.268 802 1.586	1.567 990 1.961	1.903 1.212 2.373	2.161 1.361 2.709	2.577 1.620 3.234	**700**

Stelrad BV.PL 18/0001/E002

10 JAHRE GARANTIE

Mitten- und Seitenanschluss
4x R½" IG

VERTEX

Wärmeleistungen nach EN442

EN442 (W) 70/55/20°C
EN442 (W) 55/45/20°C
EN442 (W) 75/65/20°C

Bauhöhe	1600					1800					2000					2200					Bauhöhe
Typ	10	11	20	21	22	10	11	20	21	22	10	11	20	21	22	10	11	20	21	22	Typ
300	405 260 503	516 324 647	622 393 778	726 459 909	869 548 1.089	449 287 559	569 359 714	688 436 860	798 503 999	948 597 1.188	495 315 617	621 392 779	750 476 936	862 543 1.080	1.026 646 1.287	543 344 680	671 424 841	816 519 1.017	926 583 1.161	1.104 694 1.386	**300**
400	540 347 671	688 433 863	829 524 1.037	968 612 1.212	1.159 731 1.452	599 383 745	759 478 952	917 581 1.146	1.064 671 1.332	1.264 796 1.584	660 420 823	829 523 1.038	1.000 635 1.248	1.149 724 1.440	1.368 861 1.716	724 458 906	895 565 1.121	1.088 693 1.356	1.235 778 1.548	1.473 926 1.848	**400**
500	675 434 839	860 541 1.079	1.036 655 1.296	1.210 764 1.515	1.449 914 1.815	748 478 932	949 598 1.190	1.146 727 1.433	1.329 839 1.665	1.580 995 1.980	825 525 1.029	1.036 653 1.298	1.250 794 1.560	1.437 906 1.800	1.710 1.076 2.145	906 573 1.133	1.119 707 1.401	1.359 866 1.695	1.544 972 1.935	1.841 1.157 2.310	**500**
600	810 521 1.006	1.032 649 1.294	1.243 786 1.555	1.452 917 1.818	1.739 1.097 2.178	898 574 1.118	1.139 717 1.427	1.376 872 1.719	1.595 1.007 1.998	1.896 1.194 2.376	990 629 1.235	1.243 784 1.557	1.500 953 1.872	1.724 1.087 2.160	2.052 1.291 2.574	1.087 688 1.359	1.343 848 1.681	1.631 1.039 2.034	1.852 1.166 2.322	2.209 1.388 2.772	**600**
700	946 607 1.174	1.204 757 1.510	1.450 917 1.814	1.694 1.070 2.121	2.028 1.279 2.541	1.048 670 1.304	1.328 837 1.665	1.605 1.017 2.006	1.861 1.174 2.331	2.212 1.393 2.772	1.155 734 1.441	1.450 915 1.817	1.750 1.112 2.184	2.011 1.268 2.520	2.394 1.507 3.003	1.268 802 1.586	1.567 990 1.961	1.903 1.212 2.373	2.161 1.361 2.709	2.577 1.620 3.234	**700**

Kernsortiment (Stelrad weiß 9016) lieferbar ab Werk innerhalb von 10 Arbeitstagen.
Kernsortiment ist ohne Gewähr. Aktuelle Angaben: siehe www.stelrad.eu
Das aktuelle Lagerprogramm erfragen Sie bitte bei Ihrem Fach-Grosshandelspartner.

Stelrad BV.PL 18/0001/E002

ANSCHLUSSMÖGLICHKEITEN VERTICAL GALVA · VERTEX

Typen 10 / 11 / 20 / 21 / 22

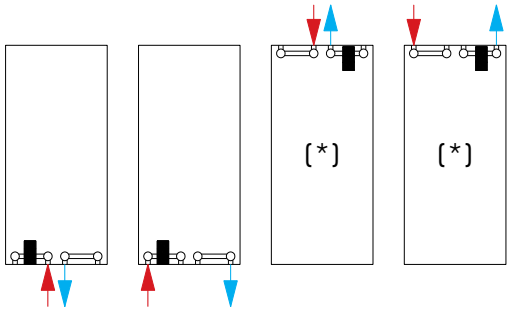

Darstellungen:
Heizkörpervorderseite

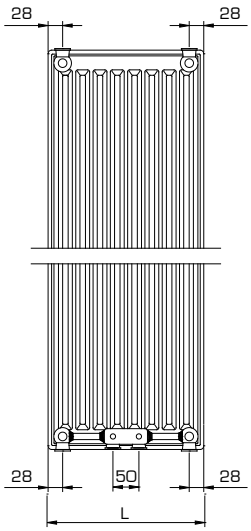

Typen 20 / 21 / 22

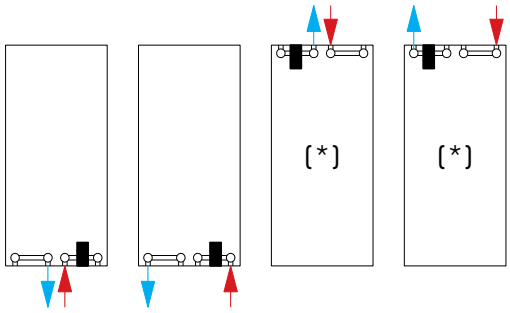

Darstellungen:
Heizkörpervorderseite

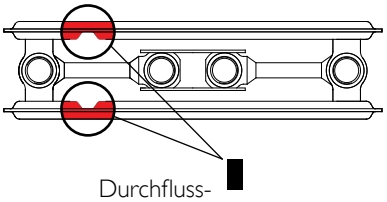

Durchfluss-
sperre

(*) Wird der Anschluss von oben montiert, dann müssen beide oberen Anschlüsse entlüftet werden

10 JAHRE GARANTIE

Ausschreibungstext

VERTEX

Dank seiner Vertikalausführung ist der Vertex platzsparend und eignet sich insbesondere für kleine Räume.

Produkt:	vertikaler Plattenheizkörper mit Mittenanschluss
Verarbeitung:	Seitenverkleidungen (nur für Typ 11, 20, 21 und 22)
Mitgeliefert:	J-Konsolen, Schrauben und Dübel, ETA-Sicherheitsschrauben und Dübel, Entlüftungs- und Blindstopfen, Montageanleitung
Anschlüsse:	4 x ½" Innengewinde Mitten- und Seitenanschluss. Bei Typ 20, 21 und 22 ist die Durchflussrichtung umkehrbar. Das bedeutet, dass der Vorlauf und der Rücklauf des Heizkörpers umgekehrt angeschlossen werden können.
Befestigungslaschen:	keine Laschen
Verpackung:	Alle Heizkörper werden in einer strapazierfähigen Verpackung aus hochwertigem Karton und Schutzfolie ausgeliefert. Auf dem Etikett sind die Merkmale des Heizkörpers angegeben: Typ - Bauhöhe - Baulänge.
Garantie:	10 Jahre bei Einhaltung der Installationsvorschriften und bei Erfüllung der Garantiebedingungen von Stelrad.
Lackierungsverfahren:	Alle Heizkörper sind entfettet, eisenphosphatiert, im kathaphoretischen Elektrotauchverfahren grundiert und standardmäßig im Farbton Stelrad weiß 9016 pulverbeschichtet.
Farben:	Stelrad weiß 9016. Auf Wunsch in 35 anderen Stelrad-Farben oder weitere rund 200 RAL-Farben.
Wärmezähler:	Uneingeschränkt für Wärmezähler geeignet, sowohl für elektrische Geräte als auch für Verdunstungsgeräte (gemäß DIN EN834 & 835).
Betriebsüberdruck:	max. 10 bar (Werkprüfdruck 13 bar)
Medium:	max. Heisswasser bis 110 °C
Norm:	nach EN 442
Qualitätssicherung:	NF
Typen:	10 | 11 | 20 | 21 | 22
Bauhöhen:	1.600 | 1.800 | 2.000 | 2.200 mm
Baulängen:	300 | 400 | 500 | 600 | 700 mm
Bautiefen:	47 | 47 | 77 | 77 | 100 mm

NF 24/047

CE 2006

Liefernachweis:
Caradon Stelrad B.V.
Kathagen 30
Postfach 22006
NL-6360 AA Nuth
Tel. +31-45 5 65 62 62
Fax +31-45 5 65 62 42

Typenübersicht

Berechnungseinheiten je
1 m Heizkörperlänge bei
75/65/20°C nach EN442
n = Heizkörperexponent*

Gleichung:

$$\Phi = K_M \times \Delta T^n$$

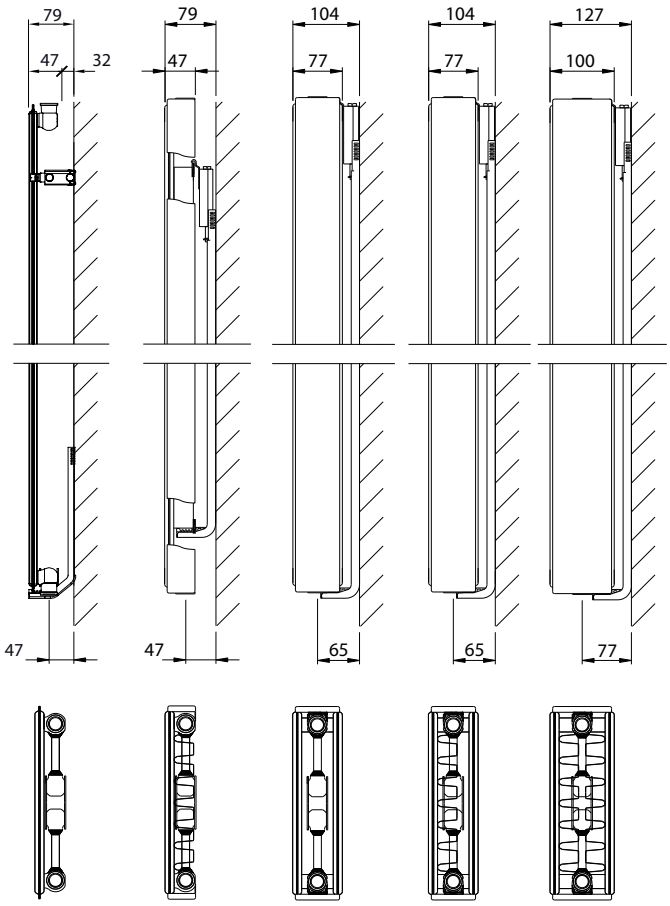

Bauhöhe		Typ 10	Typ 11	Typ 20	Typ 21	Typ 22	Bauhöhe
1600	W	1.677	2.157	2.592	3.030	3.630	1600
	kg	30,90	42,90	63,30	71,70	80,70	
	l	7,20	7,20	14,40	14,10	14,10	
	m²	3,67	9,40	7,33	12,66	28,99	
	n	1,27	1,34	1,32	1,32	1,33	
1800	W	1.863	2.379	2.865	3.330	3.960	1800
	kg	34,50	48,30	71,10	80,10	88,80	
	l	8,40	8,40	16,20	16,50	16,20	
	m²	4,13	9,86	8,25	13,58	29,90	
	n	1,29	1,33	1,31	1,33	1,33	
2000	W	2.058	2.595	3.120	3.600	4.290	2000
	kg	38,10	53,70	78,60	89,10	96,60	
	l	9,30	9,30	18,00	18,60	18,00	
	m²	4,59	12,15	9,17	16,20	37,74	
	n	1,30	1,33	1,31	1,33	1,33	
2200	W	2.265	2.802	3.390	3.870	4.620	2200
	kg	42,00	57,90	87,60	98,40	108,90	
	l	10,20	10,20	20,10	20,10	20,10	
	m²	5,04	12,61	10,09	17,11	38,66	
	n	1,32	1,32	1,30	1,33	1,34	

W=Leistung pro Meter / kg=Gewicht pro Meter / l=Wasserinhalt pro Meter / m²=Oberfläche pro Meter / n=Exponent*
Änderungen im Sinne des technischen Fortschrittes und herstellungsbedingte Toleranzen vorbehalten.
* Der Exponent dient zur Ermittlung der Niedertemperaturfaktoren gemäss DIN 4703 und ÖN M 7513.

Ausschreibungstext

NOVELLO 8

Der Novello 8 Heizkörper ist ein verkleideter Ventilheizkörper, der mit integriertem Ventileinsatz geliefert wird. Außerdem haben Sie dank der vier Seiten- und vier unteren Anschlüssen eine Vielzahl von Anschlussmöglichkeiten. Damit ist der Novello 8 sehr einfach zu installieren und in jeder Situation anwendbar.

Produkt:	verkleideter Ventil-Fertigheizkörper mit 8 Anschlüssen
Verarbeitung:	Abdeckgitter und Seitenverkleidungen
Vormontiert:	voreingestelltes Ventil, Entlüftungs- und Blindstopfen
Ventil:	Das integrierte, regelbare Ventil (ohne Thermostatkopf) ist an der rechten Seite vormontiert und kompatibel mit Thermostatköpfen M30 x 1,5 mm. Die Ventile sind werksseitig gemäß den Heizkörperabmessungen voreingestellt und geprüft nach DIN EN 215. Diese Voreinstellung sorgt für einen optimalen Durchfluss des Heizkörpers. Werksseitige Voreinstellung abgestimmt auf Zweirohrsysteme, auch geeignet für Einrohrsysteme (mittels Ventileinstellung auf Position 8).
Mitgeliefert:	Monclac-Konsolen (VDI-konform, wenn verwendet in Kombination mit mitgelieferten Anti-Rutsch-Klammern), Schrauben, Dübel und Montageanleitung
Anschlüsse:	4 x ¾" Eurokonus-Außengewinde (2 x Mittenanschluss und 2 x Rechtsanschluss unten) und 4 x ½" Innengewinde Seitenanschluss. Linksseitiger Anschluss: Typ 21, 22 und 33 sind drehbar.
Befestigungslaschen:	nur für Typ 11: 2 Paar bis 1.600 mm und 3 Paar ab 1.800 mm
Verpackung:	Alle Heizkörper werden in einer strapazierfähigen Verpackung aus hochwertigem Karton und Schutzfolie ausgeliefert. Auf dem Etikett sind die Merkmale des Heizkörpers angegeben: Typ - Bauhöhe - Baulänge.
Garantie:	10 Jahre bei Einhaltung der Installationsvorschriften und bei Erfüllung der Garantiebedingungen von Stelrad.
Lackierungsverfahren:	Alle Heizkörper sind entfettet, eisenphosphatiert, im kathaphoretischen Elektrotauchverfahren grundiert und standardmäßig im Farbton Stelrad weiß 9016 pulverbeschichtet.
Farben:	Stelrad weiß 9016. Auf Wunsch in 35 anderen Stelrad-Farben oder weitere rund 200 RAL-Farben.
Betriebsüberdruck:	max. 10 bar (Werksprüfdruck 13 bar)
Medium:	max. Heisswasser bis 110 °C
Norm:	nach EN442
Qualitätssicherung:	NF
Typen:	11 | 21 | 22 | 33
Bauhöhen:	300 | 400 | 500 | 600 | 700 | 900 mm
Baulängen:	400 – 3.000 mm
Bautiefen:	61 | 77 | 100 | 158 mm

NF 24/047

CE 2018

Liefernachweis:
Caradon Stelrad B.V.
Kathagen 30
Postfach 22006
NL-6360 AA Nuth
Tel. +31-45 5 65 62 62
Fax +31-45 5 65 62 42

Typenübersicht

Berechnungseinheiten je
1 m Heizkörperlänge bei
75/65/20°C nach EN442
n = Heizkörperexponent*

Gleichung:

$$\Phi = K_M \times \Delta T^n$$

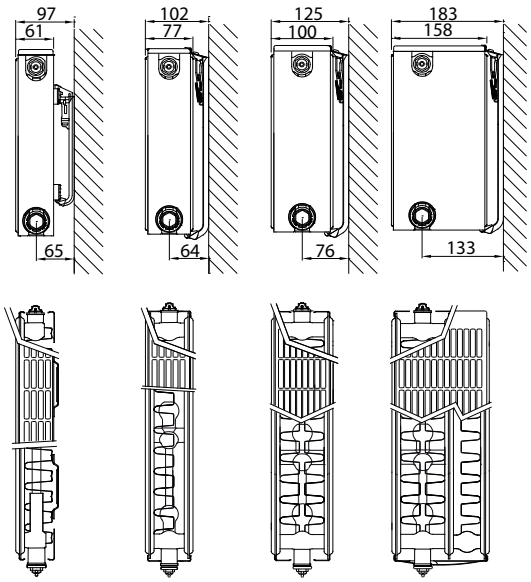

Bauhöhe		Typ 11	Typ 21	Typ 22	Typ 33	Nabenabstand
300	W	509	745	982	1.349	250
	kg	9,31	14,29	16,80	25,20	
	l	1,89	3,70	3,70	5,40	
	m²	2,09	2,44	3,51	5,26	
	n	1,32	1,33	1,33	1,31	
400	W	676	954	1.245	1.711	350
	kg	12,78	19,46	22,87	34,30	
	l	2,34	4,67	4,67	6,87	
	m²	2,95	3,37	4,92	7,38	
	n	1,31	1,33	1,33	1,32	
500	W	833	1.153	1.494	2.056	450
	kg	16,24	24,63	28,93	43,40	
	l	2,80	5,63	5,63	8,33	
	m²	3,80	4,31	6,33	9,49	
	n	1,30	1,34	1,33	1,32	
600	W	980	1.345	1.732	2.389	550
	kg	19,70	29,80	35,00	52,50	
	l	3,25	6,60	6,60	9,80	
	m²	4,66	5,24	7,74	11,61	
	n	1,29	1,34	1,33	1,32	
700	W	1.117	1.530	1.961	2.712	650
	kg	22,90	34,50	40,53	60,77	
	l	3,77	7,63	7,63	11,37	
	m²	5,51	6,18	9,15	13,72	
	n	1,29	1,34	1,34	1,34	
900	W	1.360	1.883	2.395	3.334	850
	kg	29,30	43,90	51,60	77,30	
	l	4,80	9,70	9,70	14,50	
	m²	7,22	8,05	11,97	17,96	
	n	1,29	1,34	1,35	1,37	

W=Leistung pro Meter / kg=Gewicht pro Meter / l=Wasserinhalt pro Meter / m²=Oberfläche pro Meter / n=Exponent*
Änderungen im Sinne des technischen Fortschrittes und herstellungsbedingte Toleranzen vorbehalten.
* Der Exponent dient zur Ermittlung der Niedertemperaturfaktoren gemäss DIN 4703 und ÖN M 7513.

NOVELLO 8

Wärmeleistungen nach EN442

Bauhöhe	300				400				500			
Typ	11	21	22	33	11	21	22	33	11	21	22	33
W/ lfm bei 75/65/20°C	509	745	982	1.349	676	954	1.245	1.711	833	1.153	1.494	2.056
400	163 103 204	238 150 298	314 198 393	432 274 540	216 137 270	304 192 382	397 251 498	547 347 684	267 170 333	368 231 461	477 300 598	657 416 822
500	203 129 255	297 187 373	392 247 491	540 342 675	271 172 338	380 240 477	497 313 623	684 433 856	334 213 417	460 289 577	596 375 747	822 520 1.028
600	244 154 305	357 225 447	470 297 589	648 410 809	325 206 406	457 287 572	596 376 747	821 520 1.027	401 255 500	552 347 692	715 450 896	986 623 1.234
700	285 180 356	416 262 522	549 346 687	756 479 944	379 240 473	533 335 668	696 438 872	958 606 1.198	468 298 583	643 405 807	834 525 1.046	1.150 727 1.439
800	325 206 407	476 300 596	627 396 786	864 547 1.079	433 275 541	609 383 763	795 501 996	1.095 693 1.369	534 340 666	735 463 922	953 600 1.195	1.315 831 1.645
900	366 231 458	535 337 671	706 445 884	971 616 1.214	487 309 608	685 431 859	894 564 1.121	1.232 780 1.540	601 383 750	827 520 1.038	1.073 676 1.345	1.479 935 1.850
1000	407 257 509	595 375 745	784 495 982	1.079 684 1.349	541 343 676	761 479 954	994 626 1.245	1.368 866 1.711	668 425 833	919 578 1.153	1.192 751 1.494	1.643 1.039 2.056
1100	447 283 560	654 412 820	862 544 1.080	1.187 753 1.484	595 377 744	837 527 1.049	1.093 689 1.370	1.505 953 1.882	735 468 916	1.011 636 1.268	1.311 826 1.643	1.808 1.143 2.262
1200	488 308 611	713 450 894	941 594 1.178	1.295 821 1.619	649 412 811	913 575 1.145	1.192 752 1.494	1.642 1.040 2.053	801 510 1.000	1.103 694 1.384	1.430 901 1.793	1.972 1.247 2.467
1400	569 360 713	832 525 1.043	1.098 693 1.375	1.511 958 1.889	758 480 946	1.065 671 1.336	1.391 877 1.743	1.916 1.213 2.395	935 595 1.166	1.287 810 1.614	1.668 1.051 2.092	2.301 1.455 2.878
1600		951 600 1.192	1.255 792 1.571	1.727 1.095 2.158	866 549 1.082	1.217 767 1.526	1.590 1.002 1.992	2.189 1.386 2.738	1.069 680 1.333	1.471 925 1.845	1.907 1.201 2.390	2.629 1.663 3.290
1800		1.070 674 1.341	1.411 891 1.768	1.943 1.231 2.428	974 618 1.217	1.370 862 1.717	1.789 1.127 2.241	2.463 1.559 3.080	1.202 765 1.499	1.655 1.041 2.075	2.145 1.351 2.689	2.958 1.870 3.701
2000		1.189 749 1.490	1.568 989 1.964	2.159 1.368 2.698	1.082 686 1.352	1.522 958 1.908	1.987 1.253 2.490	2.737 1.733 3.422	1.336 850 1.666	1.838 1.156 2.306	2.384 1.501 2.988	3.287 2.078 4.112
2200		1.308 824 1.639	1.725 1.088 2.160	2.375 1.505 2.968		1.674 1.054 2.099	2.186 1.378 2.739	3.010 1.906 3.764	1.469 935 1.833	2.022 1.272 2.537	2.622 1.651 3.287	3.615 2.286 4.523
2400		1.427 899 1.788	1.882 1.187 2.357	2.591 1.642 3.238		1.826 1.150 2.290	2.385 1.503 2.988	3.284 2.079 4.106	1.603 1.020 1.999	2.206 1.388 2.767	2.860 1.801 3.586	3.944 2.494 4.934
2600			2.039 1.286 2.553				2.583 1.629 3.237				3.099 1.951 3.884	
2800			2.195 1.385 2.750				2.782 1.754 3.486				3.337 2.102 4.183	
3000			2.352 1.484 2.946				2.981 1.879 3.735				3.575 2.252 4.482	

Stelrad BV-PL18/0008/E001

Kernsortiment (Stelrad weiß 9016) lieferbar ab Werk innerhalb von 10 Arbeitstagen.
Kernsortiment ist ohne Gewähr. Aktuelle Angaben: siehe www.stelrad.eu
Das aktuelle Lagerprogramm erfragen Sie bitte bei Ihrem Fach-Grosshandelspartner.

10 JAHRE GARANTIE

EN442 (W) 70/55/20°C
EN442 (W) 55/45/20°C
EN442 (W) 75/65/20°C

Bauhöhe	600				700				900			
Typ	11	21	22	33	11	21	22	33	11	21	22	33
W/ lfm bei 75/65/20°C	980	1.345	1.732	2.389	1.117	1.530	1.961	2.712	1.360	1.883	2.395	3.334
400	315 201 392	429 269 538	552 348 693	763 482 956	359 229 447	488 306 612	625 393 784	864 543 1.085	437 279 544	600 377 753	762 478 958	1.057 657 1.334
500	394 251 490	536 337 673	690 434 866	954 603 1.195	449 286 559	610 383 765	781 491 981	1.080 679 1.356	546 349 680	750 471 942	953 597 1.198	1.321 821 1.667
600	472 302 588	643 404 807	829 521 1.039	1.145 723 1.433	538 344 670	732 460 918	938 589 1.177	1.296 814 1.627	655 419 816	900 566 1.130	1.144 717 1.437	1.585 985 2.000
700	551 352 686	750 471 942	967 608 1.212	1.336 844 1.672	628 401 782	853 536 1.071	1.094 687 1.373	1.512 950 1.898	765 488 952	1.050 660 1.318	1.334 836 1.677	1.849 1.149 2.334
800	630 402 784	857 539 1.076	1.105 695 1.386	1.527 964 1.911	718 458 894	975 613 1.224	1.250 785 1.569	1.729 1.086 2.170	874 558 1.088	1.200 754 1.506	1.525 955 1.916	2.113 1.313 2.667
900	708 452 882	965 606 1.211	1.243 782 1.559	1.718 1.085 2.150	807 516 1.005	1.097 690 1.377	1.406 884 1.765	1.945 1.222 2.441	983 628 1.224	1.350 849 1.695	1.715 1.075 2.156	2.378 1.477 3.001
1000	787 503 980	1.072 674 1.345	1.381 869 1.732	1.908 1.205 2.389	897 573 1.117	1.219 766 1.530	1.563 982 1.961	2.161 1.357 2.712	1.092 698 1.360	1.500 943 1.883	1.906 1.194 2.395	2.642 1.641 3.334
1100	866 553 1.078	1.179 741 1.480	1.519 956 1.905	2.099 1.326 2.628	987 630 1.229	1.341 843 1.683	1.719 1.080 2.157	2.377 1.493 2.983	1.201 767 1.496	1.651 1.037 2.071	2.096 1.314 2.635	2.906 1.805 3.667
1200	944 603 1.176	1.286 808 1.614	1.657 1.043 2.078	2.290 1.447 2.867	1.077 687 1.340	1.463 919 1.836	1.875 1.178 2.353	2.593 1.629 3.254	1.311 837 1.632	1.801 1.131 2.260	2.287 1.433 2.874	3.170 1.970 4.001
1400	1.102 704 1.372	1.500 943 1.883	1.933 1.216 2.425	2.672 1.688 3.345	1.256 802 1.564	1.707 1.073 2.142	2.188 1.375 2.745	3.025 1.900 3.797	1.529 977 1.904	2.101 1.320 2.636	2.668 1.672 3.353	3.699 2.298 4.668
1600	1.259 804 1.568	1.715 1.078 2.152	2.210 1.390 2.771	3.054 1.929 3.822	1.435 917 1.787	1.951 1.226 2.448	2.500 1.571 3.138	3.457 2.172 4.339	1.748 1.116 2.176	2.401 1.509 3.013	3.049 1.911 3.832	4.227 2.626 5.334
1800	1.417 905 1.764	1.929 1.212 2.421	2.486 1.564 3.118	3.435 2.170 4.300	1.615 1.031 2.011	2.195 1.379 2.754	2.813 1.767 3.530	3.889 2.443 4.882	1.966 1.256 2.448	2.701 1.697 3.389	3.431 2.150 4.311	4.755 2.954 6.001
2000	1.574 1.005 1.960	2.144 1.347 2.690	2.762 1.738 3.464	3.817 2.411 4.778	1.794 1.146 2.234	2.438 1.532 3.060	3.125 1.964 3.922	4.321 2.715 5.424	2.185 1.395 2.720	3.001 1.886 3.766	3.812 2.389 4.790	5.284 3.283 6.668
2200	1.732 1.106 2.156	2.358 1.482 2.959	3.038 1.912 3.810	4.199 2.652 5.256								
2400	1.889 1.206 2.352	2.572 1.617 3.228	3.314 2.085 4.157	4.580 2.893 5.734								
2600			3.591 2.259 4.503									
2800			3.867 2.433 4.850									
3000			4.143 2.607 5.196									

Ausschreibungstext

NOVELLO

Der Novello Heizkörper ist ein verkleideter Ventil-Fertigheizkörper, der mit integriertem Ventileinsatz geliefert wird. Dieser Heizkörper kann sowohl als Ventilheizkörper als auch als Kompaktheizkörper angeschlossen werden.

Produkt:	verkleideter Ventil-Fertigheizkörper
Verarbeitung:	Abdeckgitter und Seitenverkleidungen
Vormontiert:	voreingestelltes Heimeier Ventil 4368 oder 4369, Entlüftungs- und Blindstopfen
Ventil:	Das integrierte, regelbare Ventil (ohne Thermostatkopf) ist an der rechten Seite vormontiert und kompatibel mit Thermostatköpfen M30 x 1,5 mm. Die Ventile sind werksseitig gemäß den Heizkörperabmessungen voreingestellt, CEN-zertifiziert und geprüft nach DIN EN 215. Diese Voreinstellung sorgt für einen optimalen Durchfluss des Heizkörpers. Werksseitige Voreinstellung abgestimmt auf Zweirohrsysteme, auch geeignet für Einrohrsysteme (mittels Ventileinstellung auf Position 8).
Mitgeliefert:	Monclac-Konsolen (nach VDI bei Verwendung der mitgelieferten Anti-Rutsch-Klammern), Schrauben, Dübel und Montageanleitung
Anschlüsse:	6 x ½" Innengewinde seitlich und rechts unten (Linksseitiger Anschluss: Typ 21, 22 und 33 sind drehbar. Typ 11 ist auf Anfrage verfügbar.)
Befestigungslaschen:	nur für Typ 11:2 Paar bis 1.600 mm und 3 Paar ab 1.800 mm
Verpackung:	Alle Heizkörper werden in einer strapazierfähigen Verpackung aus hochwertigem Karton und Schutzfolie ausgeliefert. Auf dem Etikett sind die Merkmale des Heizkörpers angegeben: Typ - Bauhöhe - Baulänge.
Garantie:	10 Jahre bei Einhaltung der Installationsvorschriften und bei Erfüllung der Garantiebedingungen von Stelrad.
Lackierungsverfahren:	Alle Heizkörper sind entfettet, eisenphosphatiert, im kathaphoretischen Elektrotauchverfahren grundiert und standardmäßig im Farbton Stelrad weiß 9016 pulverbeschichtet.
Farben:	Stelrad weiß 9016. Auf Wunsch in 35 anderen Stelrad-Farben oder weitere rund 200 RAL-Farben.
Wärmezähler:	Uneingeschränkt für Wärmezähler geeignet, sowohl für elektrische Geräte als auch für Verdunstungsgeräte (gemäß DIN EN834 & 835).
Betriebsüberdruck:	max. 10 bar (Werksprüfdruck 13 bar)
Medium:	max. Heisswasser bis 110 °C
Norm:	nach EN442
Qualitätssicherung:	NF
Typen:	11 | 21 | 22 | 33
Bauhöhen:	300 | 400 | 500 | 600 | 900 mm
Baulängen:	400 – 3.000 mm
Bautiefen:	61 | 77 | 100 | 158 mm

NF 24/047

CE 2005

Liefernachweis:
Caradon Stelrad B.V.
Kathagen 30
Postfach 22006
NL-6360 AA Nuth
Tel. +31-45 5 65 62 62
Fax +31-45 5 65 62 42

Typenübersicht

Berechnungseinheiten je
1 m Heizkörperlänge bei
75/65/20°C nach EN442
n = Heizkörperexponent*

Gleichung:

$$\Phi = K_M \times \Delta T^n$$

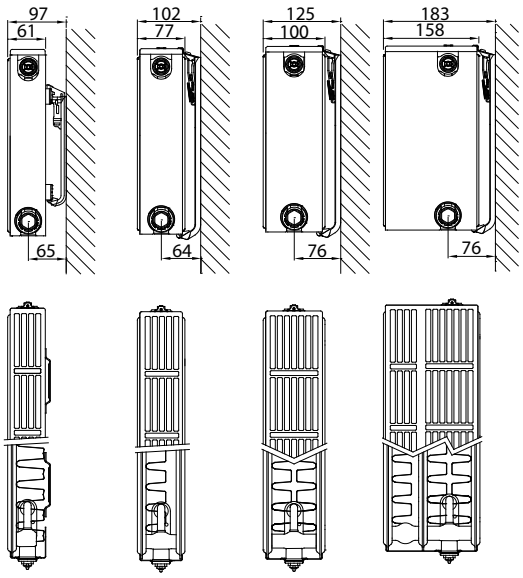

Bauhöhe		Typ 11	Typ 21	Typ 22	Typ 33	Nabenabstand
300	W	509	745	982	1.349	250
	kg	9,31	14,29	16,80	25,20	
	l	1,89	3,70	3,70	5,40	
	m²	2,09	2,44	3,51	5,26	
	n	1,32	1,33	1,33	1,31	
400	W	676		1.245	1.711	350
	kg	12,78		22,87	34,30	
	l	2,34		4,67	6,87	
	m²	2,95		4,92	7,38	
	n	1,31		1,33	1,32	
500	W	833	1.153	1.494	2.056	450
	kg	16,24	24,63	28,93	43,40	
	l	2,80	5,63	5,63	8,33	
	m²	3,80	4,31	6,33	9,49	
	n	1,30	1,34	1,33	1,32	
600	W	980	1.345	1.732	2.389	550
	kg	19,70	29,80	35,00	52,50	
	l	3,25	6,60	6,60	9,80	
	m²	4,66	5,24	7,74	11,61	
	n	1,29	1,34	1,33	1,32	
900	W	1.360	1.883	2.395	3.334	850
	kg	29,30	43,90	51,60	77,30	
	l	4,80	9,70	9,70	14,50	
	m²	7,22	8,05	11,97	17,96	
	n	1,29	1,34	1,35	1,37	

W=Leistung pro Meter / kg=Gewicht pro Meter / l=Wasserinhalt pro Meter / m²=Oberfläche pro Meter / n=Exponent*
Änderungen im Sinne des technischen Fortschrittes und herstellungsbedingte Toleranzen vorbehalten.
* Der Exponent dient zur Ermittlung der Niedertemperaturfaktoren gemäss DIN 4703 und ÖN M 7513.

NOVELLO

Wärmeleistungen nach EN442

Bauhöhe	300				400			500			
Typ	11	21	22	33	11	22	33	11	21	22	33
W/ lfm bei 75/65/20°C	509	745	982	1.349	676	1.245	1.711	833	1.153	1.494	2.056
400		238 150 298						267 170 333	368 231 461		
500		297 187 373			271 172 338	497 313 623		334 213 417	460 289 577	596 375 747	
600		357 225 447	470 297 589	648 410 809	325 206 406	596 376 747	821 520 1.027	401 255 500	552 347 692	715 450 896	986 623 1.234
700	285 180 356	416 262 522	549 346 687		379 240 473	696 438 872		468 298 583	643 405 807	834 525 1.046	1.150 727 1.439
800	325 206 407	476 300 596	627 396 786	864 547 1.079	433 275 541	795 501 996	1.095 693 1.369	534 340 666	735 463 922	953 600 1.195	1.315 831 1.645
900		535 337 671	706 445 884	971 616 1.214	487 309 608	894 564 1.121	1.232 780 1.540	601 383 750	827 520 1.038	1.073 676 1.345	1.479 935 1.850
1000	407 257 509	595 375 745	784 495 982	1.079 684 1.349	541 343 676	994 626 1.245	1.368 866 1.711	668 425 833	919 578 1.153	1.192 751 1.494	1.643 1.039 2.056
1100		654 412 820	862 544 1.080	1.187 753 1.484	595 377 744	1.093 689 1.370	1.505 953 1.882	735 468 916	1.011 636 1.268	1.311 826 1.643	1.808 1.143 2.262
1200	488 308 611	713 450 894	941 594 1.178	1.295 821 1.619	649 412 811	1.192 752 1.494	1.642 1.040 2.053	801 510 1.000	1.103 694 1.384	1.430 901 1.793	1.972 1.247 2.467
1400	569 360 713	832 525 1.043	1.098 693 1.375	1.511 958 1.889	758 480 946	1.391 877 1.743	1.916 1.213 2.395	935 595 1.166	1.287 810 1.614	1.668 1.051 2.092	2.301 1.455 2.878
1600		951 600 1.192	1.255 792 1.571	1.727 1.095 2.158	866 549 1.082	1.590 1.002 1.992	2.189 1.386 2.738	1.069 680 1.333	1.471 925 1.845	1.907 1.201 2.390	2.629 1.663 3.290
1800		1.070 674 1.341	1.411 891 1.768	1.943 1.231 2.428	974 618 1.217	1.789 1.127 2.241	2.463 1.559 3.080	1.202 765 1.499	1.655 1.041 2.075	2.145 1.351 2.689	2.958 1.870 3.701
2000		1.189 749 1.490	1.568 989 1.964	2.159 1.368 2.698	1.082 686 1.352	1.987 1.253 2.490	2.737 1.733 3.422	1.336 850 1.666	1.838 1.156 2.306	2.384 1.501 2.988	3.287 2.078 4.112
2200		1.308 824 1.639	1.725 1.088 2.160	2.375 1.505 2.968		2.186 1.378 2.739	3.010 1.906 3.764	1.469 935 1.833	2.022 1.272 2.537	2.622 1.651 3.287	3.615 2.286 4.523
2400		1.427 899 1.788	1.882 1.187 2.357	2.591 1.642 3.238		2.385 1.503 2.988	3.284 2.079 4.106	1.603 1.020 1.999	2.206 1.388 2.767	2.860 1.801 3.586	3.944 2.494 4.934
2600			2.039 1.286 2.553			2.583 1.629 3.237				3.099 1.951 3.884	
2800			2.195 1.385 2.750			2.782 1.754 3.486				3.337 2.102 4.183	
3000			2.352 1.484 2.946			2.981 1.879 3.735				3.575 2.252 4.482	

Kernsortiment (Stelrad weiß 9016) lieferbar ab Werk innerhalb von 10 Arbeitstagen.
Kernsortiment ist ohne Gewähr. Aktuelle Angaben: siehe www.stelrad.eu
Das aktuelle Lagerprogramm erfragen Sie bitte bei Ihrem Fach-Grosshandelspartner.

10 JAHRE GARANTIE

Stelrad BV-PL18/0001/E002

EN442 (W) 70/55/20°C
EN442 (W) 55/45/20°C
EN442 (W) 75/65/20°C

Bauhöhe	600				900			
Typ	11	21	22	33	11	21	22	33
W/ lfm bei 75/65/20°C	980	1.345	1.732	2.389	1.360	1.883	2.395	3.334
400	315 201 392	429 269 538	552 348 693	763 482 956	437 279 544	600 377 753	762 478 958	1.057 657 1.334
500	394 251 490	536 337 673	690 434 866	954 603 1.195	546 349 680	750 471 942	953 597 1.198	1.321 821 1.667
600	472 302 588	643 404 807	829 521 1.039	1.145 723 1.433	655 419 816	900 566 1.130	1.144 717 1.437	1.585 985 2.000
700	551 352 686	750 471 942	967 608 1.212	1.336 844 1.672	765 488 952	1.050 660 1.318	1.334 836 1.677	1.849 1.149 2.334
800	630 402 784	857 539 1.076	1.105 695 1.386	1.527 964 1.911	874 558 1.088	1.200 754 1.506	1.525 955 1.916	2.113 1.313 2.667
900	708 452 882	965 606 1.211	1.243 782 1.559	1.718 1.085 2.150	983 628 1.224	1.350 849 1.695	1.715 1.075 2.156	2.378 1.477 3.001
1000	787 503 980	1.072 674 1.345	1.381 869 1.732	1.908 1.205 2.389	1.092 698 1.360	1.500 943 1.883	1.906 1.194 2.395	2.642 1.641 3.334
1100	866 553 1.078	1.179 741 1.480	1.519 956 1.905	2.099 1.326 2.628	1.201 767 1.496	1.651 1.037 2.071	2.096 1.314 2.635	2.906 1.805 3.667
1200	944 603 1.176	1.286 808 1.614	1.657 1.043 2.078	2.290 1.447 2.867	1.311 837 1.632	1.801 1.131 2.260	2.287 1.433 2.874	3.170 1.970 4.001
1400	1.102 704 1.372	1.500 943 1.883	1.933 1.216 2.425	2.672 1.688 3.345	1.529 977 1.904	2.101 1.320 2.636	2.668 1.672 3.353	3.699 2.298 4.668
1600	1.259 804 1.568	1.715 1.078 2.152	2.210 1.390 2.771	3.054 1.929 3.822	1.748 1.116 2.176	2.401 1.509 3.013	3.049 1.911 3.832	4.227 2.626 5.334
1800	1.417 905 1.764	1.929 1.212 2.421	2.486 1.564 3.118	3.435 2.170 4.300				
2000	1.574 1.005 1.960	2.144 1.347 2.690	2.762 1.738 3.464	3.817 2.411 4.778				
2200	1.732 1.106 2.156	2.358 1.482 2.959	3.038 1.912 3.810	4.199 2.652 5.256				
2400	1.889 1.206 2.352	2.572 1.617 3.228	3.314 2.085 4.157	4.580 2.893 5.734				
2600			3.591 2.259 4.503					
2800			3.867 2.433 4.850					
3000			4.143 2.607 5.196					

Ausschreibungstext

COMPACT ALL IN

Der Compact All In Heizkörper ist vollständig verkleidet, wobei Seitenverkleidungen und Abdeckgitter eine kompakte und nahtlose Einheit bilden. Außerdem wird dieser Heizkörper mit allen notwendigen Zubehör geliefert.

Produkt:	verkleideter Compactheizkörper
Verarbeitung:	Abdeckgitter und Seitenverkleidungen
Mitgeliefert:	VDI-Konsolen (Typ Monclac), Schrauben, Dübel, Entlüftungs-, Blindstopfen und Montageanleitung
Anschlüsse:	4 x ½" Innengewinde
Befestigungslaschen:	2 Paar bis 1.600 mm und 3 Paar ab 1.800 mm
Verpackung:	Alle Heizkörper werden in einer strapazierfähigen Verpackung aus hochwertigem Karton und Schutzfolie ausgeliefert. Auf dem Etikett sind die Merkmale des Heizkörpers angegeben: Typ - Bauhöhe - Baulänge.
Garantie:	10 Jahre bei Einhaltung der Installationsvorschriften und bei Erfüllung der Garantiebedingungen von Stelrad.
Lackierungsverfahren:	Alle Heizkörper sind entfettet, eisenphosphatiert, im kathaphoretischen Elektrotauchverfahren grundiert und standardmäßig im Farbton Stelrad weiß 9016 pulverbeschichtet.
Farben:	Stelrad weiß 9016. Auf Wunsch in 35 anderen Stelrad-Farben oder weitere rund 200 RAL-Farben.
Wärmezähler:	Uneingeschränkt für Wärmezähler geeignet, sowohl für elektrische Geräte als auch für Verdunstungsgeräte (gemäß DIN EN834 & 835).
Betriebsüberdruck:	max. 10 bar (Werksprüfdruck 13 bar)
Medium:	max. Heisswasser bis 110 °C
Norm:	nach EN442
Qualitätssicherung:	NF
Typen:	11 | 21 | 22 | 33
Bauhöhen:	300 | 400 | 500 | 600 | 700 | 900 mm
Baulängen:	400 – 3.000 mm
Bautiefen:	61 | 77 | 100 | 158 mm

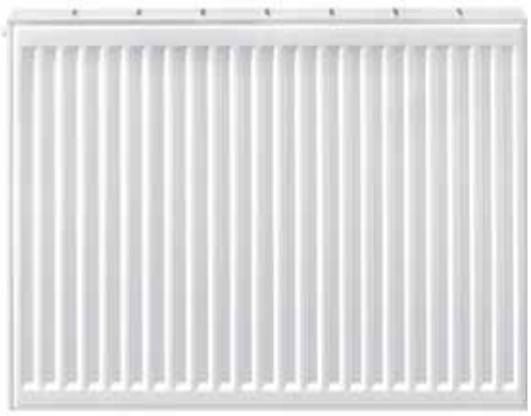

NF 24/047

CE 2005

Liefernachweis:
Caradon Stelrad B.V.
Kathagen 30
Postfach 22006
NL-6360 AA Nuth
Tel. +31-45 5 65 62 62
Fax +31-45 5 65 62 42

Typenübersicht

Berechnungseinheiten je
1 m Heizkörperlänge bei
75/65/20°C nach EN442
n = Heizkörperexponent*

Gleichung:

$$\Phi = K_M \times \Delta T^n$$

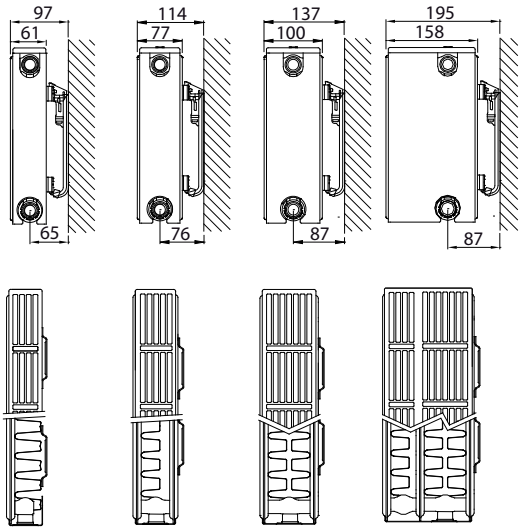

Bauhöhe		Typ 11	Typ 21	Typ 22	Typ 33	Nabenabstand
300	W	509	745	982	1.349	250
	kg	9,31	14,29	16,80	25,20	
	l	1,89	3,70	3,70	5,40	
	m²	2,09	2,44	3,51	5,26	
	n	1,32	1,33	1,33	1,31	
400	W	676	954	1.245	1.711	350
	kg	12,78	19,46	22,87	34,30	
	l	2,34	4,67	4,67	6,87	
	m²	2,95	3,37	4,92	7,38	
	n	1,31	1,33	1,33	1,32	
500	W	833	1.153	1.494	2.056	450
	kg	16,24	24,63	28,93	43,40	
	l	2,80	5,63	5,63	8,33	
	m²	3,80	4,31	6,33	9,49	
	n	1,30	1,34	1,33	1,32	
600	W	980	1.345	1.732	2.389	550
	kg	19,70	29,80	35,00	52,50	
	l	3,25	6,60	6,60	9,80	
	m²	4,66	5,24	7,74	11,61	
	n	1,29	1,34	1,33	1,32	
700	W	1.117	1.530	1.961	2.712	650
	kg	22,90	34,50	40,53	60,77	
	l	3,77	7,63	7,63	11,37	
	m²	5,51	6,18	9,15	13,72	
	n	1,29	1,34	1,34	1,34	
900	W	1.360	1.883	2.395	3.334	850
	kg	29,30	43,90	51,60	77,30	
	l	4,80	9,70	9,70	14,50	
	m²	7,22	8,05	11,97	17,96	
	n	1,29	1,34	1,35	1,37	

W=Leistung pro Meter / kg=Gewicht pro Meter / l=Wasserinhalt pro Meter / m²=Oberfläche pro Meter / n=Exponent*
Änderungen im Sinne des technischen Fortschrittes und herstellungsbedingte Toleranzen vorbehalten.
* Der Exponent dient zur Ermittlung der Niedertemperaturfaktoren gemäss DIN 4703 und ÖN M 7513.

COMPACT ALL IN

Wärmeleistungen nach EN442

Bauhöhe	300				400				500			
Typ	11	21	22	33	11	21	22	33	11	21	22	33
W/ lfm bei 75/65/20°C	509	745	982	1.349	676	954	1.245	1.711	833	1.153	1.494	2.056
400	163 103 204	238 150 298	314 198 393	432 274 540	216 137 270	304 192 382	397 251 498	547 347 684	267 170 333	368 231 461	477 300 598	657 416 822
500	203 129 255	297 187 373	392 247 491	540 342 675	271 172 338	380 240 477	497 313 623	684 433 856	334 213 417	460 289 577	596 375 747	822 520 1.028
600	244 154 305	357 225 447	470 297 589	648 410 809	325 206 406	457 287 572	596 376 747	821 520 1.027	401 255 500	552 347 692	715 450 896	986 623 1.234
700	285 180 356	416 262 522	549 346 687	756 479 944	379 240 473	533 335 668	696 438 872	958 606 1.198	468 298 583	643 405 807	834 525 1.046	1.150 727 1.439
800	325 206 407	476 300 596	627 396 786	864 547 1.079	433 275 541	609 383 763	795 501 996	1.095 693 1.369	534 340 666	735 463 922	953 600 1.195	1.315 831 1.645
900	366 231 458	535 337 671	706 445 884	971 616 1.214	487 309 608	685 431 859	894 564 1.121	1.232 780 1.540	601 383 750	827 520 1.038	1.073 676 1.345	1.479 935 1.850
1000	407 257 509	595 375 745	784 495 982	1.079 684 1.349	541 343 676	761 479 954	994 626 1.245	1.368 866 1.711	668 425 833	919 578 1.153	1.192 751 1.494	1.643 1.039 2.056
1100	447 283 560	654 412 820	862 544 1.080	1.187 753 1.484	595 377 744	837 527 1.049	1.093 689 1.370	1.505 953 1.882	735 468 916	1.011 636 1.268	1.311 826 1.643	1.808 1.143 2.262
1200	488 308 611	713 450 894	941 594 1.178	1.295 821 1.619	649 412 811	913 575 1.145	1.192 752 1.494	1.642 1.040 2.053	801 510 1.000	1.103 694 1.384	1.430 901 1.793	1.972 1.247 2.467
1400	569 360 713	832 525 1.043	1.098 693 1.375	1.511 958 1.889	758 480 946	1.065 671 1.336	1.391 877 1.743	1.916 1.213 2.395	935 595 1.166	1.287 810 1.614	1.668 1.051 2.092	2.301 1.455 2.878
1600		951 600 1.192	1.255 792 1.571	1.727 1.095 2.158	866 549 1.082	1.217 767 1.526	1.590 1.002 1.992	2.189 1.386 2.738	1.069 680 1.333	1.471 925 1.845	1.907 1.201 2.390	2.629 1.663 3.290
1800		1.070 674 1.341	1.411 891 1.768	1.943 1.231 2.428	974 618 1.217	1.370 862 1.717	1.789 1.127 2.241	2.463 1.559 3.080	1.202 765 1.499	1.655 1.041 2.075	2.145 1.351 2.689	2.958 1.870 3.701
2000		1.189 749 1.490	1.568 989 1.964	2.159 1.368 2.698	1.082 686 1.352	1.522 958 1.908	1.987 1.253 2.490	2.737 1.733 3.422	1.336 850 1.666	1.838 1.156 2.306	2.384 1.501 2.988	3.287 2.078 4.112
2200		1.308 824 1.639	1.725 1.088 2.160	2.375 1.505 2.968		1.674 1.054 2.099	2.186 1.378 2.739	3.010 1.906 3.764	1.469 935 1.833	2.022 1.272 2.537	2.622 1.651 3.287	3.615 2.286 4.523
2400		1.427 899 1.788	1.882 1.187 2.357	2.591 1.642 3.238		1.826 1.150 2.290	2.385 1.503 2.988	3.284 2.079 4.106	1.603 1.020 1.999	2.206 1.388 2.767	2.860 1.801 3.586	3.944 2.494 4.934
2600			2.039 1.286 2.553				2.583 1.629 3.237				3.099 1.951 3.884	
2800			2.195 1.385 2.750				2.782 1.754 3.486				3.337 2.102 4.183	
3000			2.352 1.484 2.946				2.981 1.879 3.735				3.575 2.252 4.482	

Kernsortiment (Stelrad weiß 9016) lieferbar ab Werk innerhalb von 10 Arbeitstagen.
Kernsortiment ist ohne Gewähr. Aktuelle Angaben: siehe www.stelrad.eu
Das aktuelle Lagerprogramm erfragen Sie bitte bei Ihrem Fach-Grosshandelspartner.

10 JAHRE GARANTIE

Stelrad BV-PL18/0001/E002

EN442 (W) 70/55/20°C
EN442 (W) 55/45/20°C
EN442 (W) 75/65/20°C

Bauhöhe	600			
Typ	11	21	22	33
W/ lfm bei 75/65/20°C	980	1.345	1.732	2.389
400	315 201 392	429 269 538	552 348 693	763 482 956
500	394 251 490	536 337 673	690 434 866	954 603 1.195
600	472 302 588	643 404 807	829 521 1.039	1.145 723 1.433
700	551 352 686	750 471 942	967 608 1.212	1.336 844 1.672
800	630 402 784	857 539 1.076	1.105 695 1.386	1.527 964 1.911
900	708 452 882	965 606 1.211	1.243 782 1.559	1.718 1.085 2.150
1000	787 503 980	1.072 674 1.345	1.381 869 1.732	1.908 1.205 2.389
1100	866 553 1.078	1.179 741 1.480	1.519 956 1.905	2.099 1.326 2.628
1200	944 603 1.176	1.286 808 1.614	1.657 1.043 2.078	2.290 1.447 2.867
1400	1.102 704 1.372	1.500 943 1.883	1.933 1.216 2.425	2.672 1.688 3.345
1600	1.259 804 1.568	1.715 1.078 2.152	2.210 1.390 2.771	3.054 1.929 3.822
1800	1.417 905 1.764	1.929 1.212 2.421	2.486 1.564 3.118	3.435 2.170 4.300
2000	1.574 1.005 1.960	2.144 1.347 2.690	2.762 1.738 3.464	3.817 2.411 4.778
2200	1.732 1.106 2.156	2.358 1.482 2.959	3.038 1.912 3.810	4.199 2.652 5.256
2400	1.889 1.206 2.352	2.572 1.617 3.228	3.314 2.085 4.157	4.580 2.893 5.734
2600			3.591 2.259 4.503	
2800			3.867 2.433 4.850	
3000			4.143 2.607 5.196	

700			
11	21	22	33
1.117	1.530	1.961	2.712
359 229 447	488 306 612	625 393 784	864 543 1.085
449 286 559	610 383 765	781 491 981	1.080 679 1.356
538 344 670	732 460 918	938 589 1.177	1.296 814 1.627
628 401 782	853 536 1.071	1.094 687 1.373	1.512 950 1.898
718 458 894	975 613 1.224	1.250 785 1.569	1.729 1.086 2.170
807 516 1.005	1.097 690 1.377	1.406 884 1.765	1.945 1.222 2.441
897 573 1.117	1.219 766 1.530	1.563 982 1.961	2.161 1.357 2.712
987 630 1.229	1.341 843 1.683	1.719 1.080 2.157	2.377 1.493 2.983
1.077 687 1.340	1.463 919 1.836	1.875 1.178 2.353	2.593 1.629 3.254
1.256 802 1.564	1.707 1.073 2.142	2.188 1.375 2.745	3.025 1.900 3.797
1.435 917 1.787	1.951 1.226 2.448	2.500 1.571 3.138	3.457 2.172 4.339
1.615 1.031 2.011	2.195 1.379 2.754	2.813 1.767 3.530	3.889 2.443 4.882
1.794 1.146 2.234	2.438 1.532 3.060	3.125 1.964 3.922	4.321 2.715 5.424

900			
11	21	22	33
1.360	1.883	2.395	3.334
437 279 544	600 377 753	762 478 958	1.057 657 1.334
546 349 680	750 471 942	953 597 1.198	1.321 821 1.667
655 419 816	900 566 1.130	1.144 717 1.437	1.585 985 2.000
765 488 952	1.050 660 1.318	1.334 836 1.677	1.849 1.149 2.334
874 558 1.088	1.200 754 1.506	1.525 955 1.916	2.113 1.313 2.667
983 628 1.224	1.350 849 1.695	1.715 1.075 2.156	2.378 1.477 3.001
1.092 698 1.360	1.500 943 1.883	1.906 1.194 2.395	2.642 1.641 3.334
1.201 767 1.496	1.651 1.037 2.071	2.096 1.314 2.635	2.906 1.805 3.667
1.311 837 1.632	1.801 1.131 2.260	2.287 1.433 2.874	3.170 1.970 4.001
1.529 977 1.904	2.101 1.320 2.636	2.668 1.672 3.353	3.699 2.298 4.668
1.748 1.116 2.176	2.401 1.509 3.013	3.049 1.911 3.832	4.227 2.626 5.334

Ausschreibungstext

DAHLIA E

Die elektrische Variante des Dahlia Heizkörpers ist der Anfang einer neuen Ära für uns. Heutzutage werden neben der herkömmlichen hydraulischen Heizung auch alternative Energien verwendet.
Stelrad ist mit Dahlia E auch in diesem Bereich tätig.

Baulänge	495	585	Rohre
H775		400 W	16
H1181	600 W	700 W	24
H1411	700 W	900 W	28
H1763	1000 W	1000 W	36

Produkt: elektrische klassische Badheizkörper

Mitgeliefert: vorgefüllt mit Heizflüssigkeit. Ausgestattet mit Thermostat und 0,8m isoliertem Kabel (ohne Stecker). Montagefertig inklusive Konsolen, Schrauben, Dübel und Montageanleitung.

Steuerung: Bedienung über integriertem Thermostat +7 °C bis +30 °C mit integrierte Wochenprogrammierung, Fenster Offen Erkennung und Boost-Taste. IR-Empfänger für Fernbedienung (Zubehör)

Verpackung: Alle unsere Heizkörper werden in einer strapazierfähigen Verpackung aus hochwertigem Karton und Schutzfolie ausgeliefert. Auf dem Etikett sind die Merkmale des Heizkörpers angegeben: Typ - Bauhöhe - Baulänge.

Garantie: 5 Jahre für den Heizkörper und 2 Jahre für die elektrische Bauteile, bei Einhaltung der Installationsvorschriften, bei Erfüllung der Garantiebedingungen von Stelrad und außerhalb des Spritzbereich.

Lackierungsverfahren: Alle Heizkörper sind entfettet, eisenphosphatiert und standardmäßig im Farbton Stelrad weiß 9016 pulverbeschichtet.

Farben: Stelrad weiß 9016. Auf Wunsch in 35 anderen Stelrad-Farben oder weitere rund 200 RAL-Farben.

Norm: Ökodesign-Richtlinie 2018 (Verordnung (EU) 2015/1188)

Technische Daten: Netzspannung 230 VAC 50 Hz, Klasse II, IP44.

Bauhöhen: 775 | 1.181 | 1.411 | 1.763 mm

Anzahl der Rohre: 16 | 24 | 28 | 36

Baulängen: 495 | 585 mm

Wärmeleistung: 400 | 600 | 700 | 900 | 1000 W

Verteilrohre: senkrecht, D-Form

Art. T5001
IR-Fernbedienung (Zubehör)

CE 2018

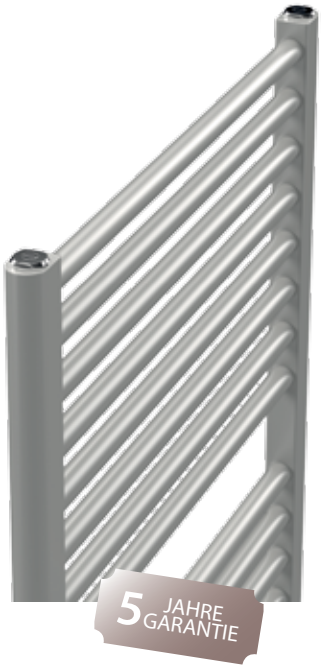

Intelligent Thermostat

- Elektronische PID-Steuerung mit Mikroprozessor.
- Übertemperatursicherung (bei Boost-Taste).
- Signalton bei Umschaltung zwischen Stand-By und Aktiv.
- Ergonomie: Digitale Anzeige mit Hintergrundbeleuchtung, einfache und intuitive Bedienbarkeit.
- Boost: Einstellbar von 10 bis 90 Minuten.
- IR-Fernbedienung (Zubehör): inklusive Wandhalterung.
- Anzeige von Energieverbrauch in kWh
- Fenster Offen Erkennung: automatische Aktivierung von Frostschutz bei starker Temperatursenkung.
- 7 Tage Programm: bis zu 5 Voreinstellungen pro Tag.
- 6 Betriebsarten verfügbar: Auto / Komfort / ECO / Boost / Frostschutz / Stand-by
- Kindersicherung: verriegelbare Bedienung.
- Sicherung von Daten, Datum und Uhrzeit bis zu 3 Stunden.

Da der Heizkörper ein elektrisches Gerät ist dass der Klasse II und Schutzart IP44 entspricht, kann er in das Volumen 2 des Badezimmers eingebaut werden.

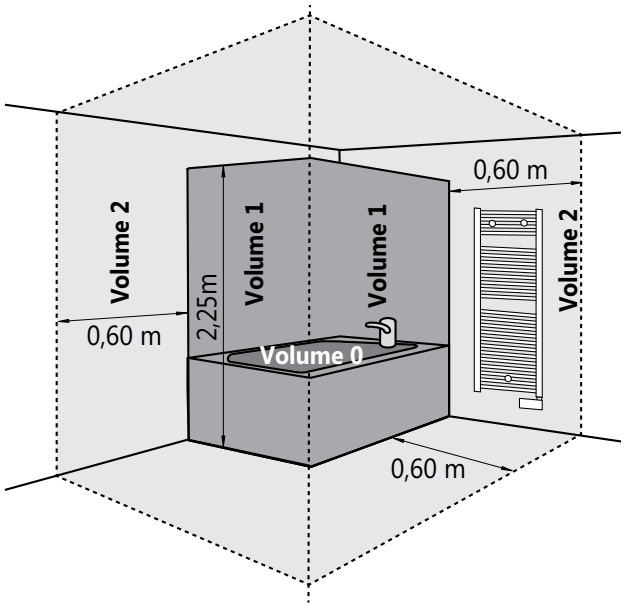

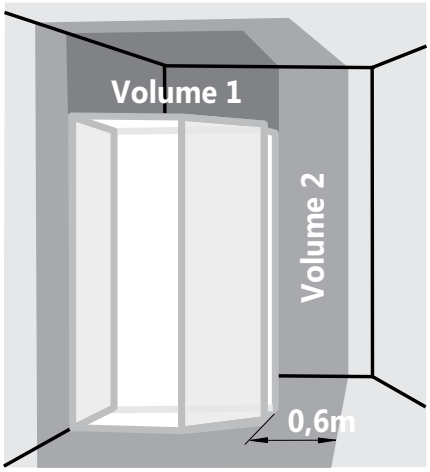

Installation

Der Heizkörper muss mit dem Heizelement in vertikaler Lage und dem Schaltkasten im unteren Teil montiert werden.
Der Einbau mit Schaltkasten oben oder mit Heizelement in horizontaler Lage ist nicht zulässig.
Das Gerät ist nach Klasse II isoliert und darf daher nicht geerdet werden.
Das Gerät muss mit einem Einphasenstrom von 230 V ~ 50 Hz versorgt werden.

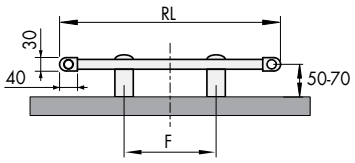

RL	F
495	320
585	410

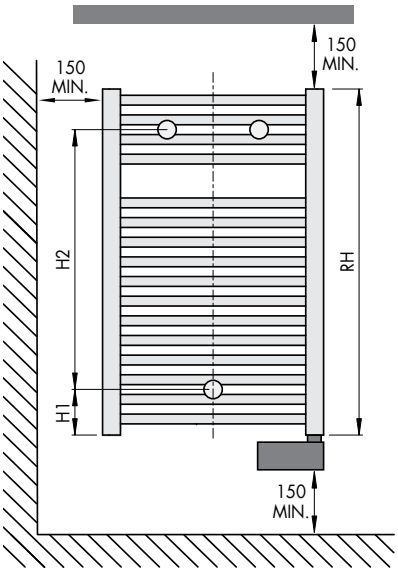

RH	H1	H2
775	102	582
1181	102	988
1411	102	1218
1763	102	1570

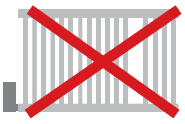

Ausschreibungstext

5 JAHRE GARANTIE

EN442 (W)	70/55/20°C
EN442 (W)	55/45/20°C
EN442 (W)	75/65/20°C

DAHLIA | DAHLIA CT

Der Dahlia ist ein klassischer Badezimmerheizkörper, der mit seiner Schlichtheit und der Symmetrie seiner geraden Rundrohre und dem D-Profilrohr die zeitlose Ausstrahlung des Badezimmers hervorhebt. Durch den Einsatz dieses Heizkörpers als Raumteiler können Sie den zur Verfügung stehenden Raum ganz nach Ihren Bedürfnissen gestalten.
Der Dahlia ist auch mit einem Mittenanschluss (CT) verfügbar.

Produkt:	klassischer Badezimmerheizkörper, auch verfügbar mit Mittenanschluss
Mitgeliefert:	3 Halterungen, Schrauben und Dübel, Entlüftungs-, Blindstopfen und Montageanleitung
Anschlüsse:	4 x ½" Innengewinde (Mittenanschluss: 6 x ½" Innengewinde)
Verpackung:	Alle Heizkörper werden in einer strapazierfähigen Verpackung aus hochwertigem Karton und Schutzfolie ausgeliefert. Auf dem Etikett sind die Merkmale des Heizkörpers angegeben: Typ - Bauhöhe - Baulänge.
Garantie:	5 Jahre bei Einhaltung der Installationsvorschriften und bei Erfüllung der Garantiebedingungen von Stelrad.
Lackierungsverfahren:	Alle Heizkörper sind entfettet, eisenphosphatiert und standardmäßig im Farbton Stelrad weiß 9016 pulverbeschichtet.
Farben:	Stelrad weiß 9016. Auf Wunsch in 35 anderen Stelrad-Farben oder weitere rund 200 RAL-Farben.
Betriebsüberdruck:	max. 10 bar (Werksprüfdruck 13 bar)
Medium:	max. Heisswasser bis 95 °C
Norm:	nach EN442
Bauhöhen:	775 | 1.181 | 1.411 | 1.763 | 1.993 mm
Anzahl der Rohre:	16 | 24 | 28 | 36 | 40
Baulängen:	495 | 585 | 737 mm
Rohre:	waagrecht, gerade, O-Form, Durchmesser 22 mm
Verteilrohre:	senkrecht, D-Form

Baulänge		495	585	737
H775	W	297	343	420
	W	193	222	272
	W	367	425	520
	kg	5,40	6,10	7,20
	l	3,60	4,00	4,70
	m²	0,64	0,74	0,91
	n	1,25	1,26	1,25
	Rohre	16	16	16
H1181	W	437	507	621
	W	282	328	403
	W	541	627	768
	kg	8,00	9,10	10,80
	l	5,40	6,00	7,10
	m²	0,97	1,12	1,37
	n	1,26	1,25	1,25
	Rohre	24	24	24
H1411	W	520	602	739
	W	335	389	478
	W	644	746	914
	kg	9,40	10,70	12,70
	l	6,40	7,20	8,50
	m²	1,14	1,31	1,61
	n	1,26	1,26	1,25
	Rohre	28	28	28
H1763	W	651	753	924
	W	419	485	597
	W	807	934	1.145
	kg	11,90	13,60	16,10
	l	8,00	9,00	10,60
	m²	1,45	1,68	2,06
	n	1,27	1,27	1,26
	Rohre	36	36	36
H1993	W	743	862	1.056
	W	482	560	688
	W	918	1.064	1.303
	kg	13,40	15,20	18,00
	l	9,20	10,30	12,30
	m²	1,62	1,87	2,29
	n	1,25	1,24	1,24
	Rohre	40	40	40

Liefernachweis:
Caradon Stelrad B.V.
Kathagen 30
Postfach 22006
NL-6360 AA Nuth
Tel. +31-45 5 65 62 62
Fax +31-45 5 65 62 42

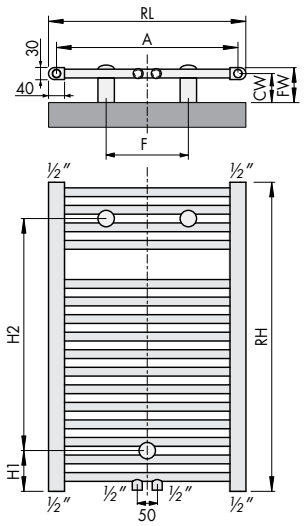

RH	H1	H2
775	102	582
1181	102	988
1411	102	1218
1763	102	1570
1993	102	1800

RL	A	F	CW	FW
495	455	320	65-85	80-100
585	545	410	65-85	80-100
737	697	560	65-85	80-100

CE 2008

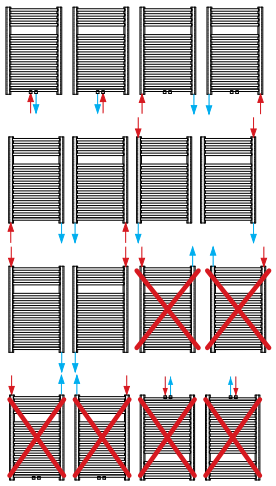

Ausschreibungstext

5 JAHRE GARANTIE

EN442 (W) 70/55/20°C
EN442 (W) 55/45/20°C
EN442 (W) 75/65/20°C

VALERIANA | VALERIANA CT

Der Valeriana Heizkörper von Stelrad strahlt mit seinen gebogenen Rundrohren Eleganz aus und sorgt mit seiner diskreten Anwesenheit für einen angenehmen Wärmekomfort.
Der Valeriana ist auch mit einem Mittenanschluss (CT) verfügbar.

Produkt:	eleganter Badezimmerheizkörper, auch verfügbar mit Mittenanschluss
Mitgeliefert:	4 Halterungen, Schrauben und Dübel, Entlüftungs-, Blindstopfen und Montageanleitung
Anschlüsse:	4 x ½" Innengewinde (Mittenanschluss: 6 x ½" Innengewinde)
Verpackung:	Alle Heizkörper werden in einer strapazierfähigen Verpackung aus hochwertigem Karton und Schutzfolie ausgeliefert. Auf dem Etikett sind die Merkmale des Heizkörpers angegeben: Typ - Bauhöhe - Baulänge.
Garantie:	5 Jahre bei Einhaltung der Installationsvorschriften und bei Erfüllung der Garantiebedingungen von Stelrad.
Lackierungsverfahren:	Alle Heizkörper sind entfettet, eisenphosphatiert und standardmäßig im Farbton Stelrad weiß 9016 pulverbeschichtet.
Farben:	Stelrad weiß 9016. Auf Wunsch in 35 anderen Stelrad-Farben oder weitere rund 200 RAL-Farben.
Betriebsüberdruck:	max. 10 bar (Werksprüfdruck 13 bar)
Medium:	max. Heisswasser bis 95 °C
Norm:	nach EN442
Bauhöhen:	775 | 1.181 | 1.763 mm
Anzahl der Rohre:	16 | 24 | 36
Baulängen:	495 | 585 | 737 mm
Rohre:	waagrecht, gebogene, O-Form, Durchmesser 22 mm
Verteilrohre:	senkrecht, D-Form

Baulänge		495	585	737
H775	W	297	343	420
	W	193	222	272
	W	367	425	520
	kg	5,40	6,10	7,20
	l	3,60	4,00	4,70
	m²	0,64	0,74	0,91
	n	1,25	1,26	1,25
	Rohre	16	16	16
H1181	W	437	507	621
	W	282	328	403
	W	541	627	768
	kg	8,00	9,10	10,80
	l	5,40	6,00	7,10
	m²	0,97	1,12	1,37
	n	1,26	1,25	1,25
	Rohre	24	24	24
H1763	W	651	753	924
	W	419	485	597
	W	807	934	1.145
	kg	11,90	13,60	16,10
	l	8,00	9,00	10,60
	m²	1,45	1,68	2,06
	n	1,27	1,27	1,26
	Rohre	36	36	36

Liefernachweis:
Caradon Stelrad B.V.
Kathagen 30
Postfach 22006
NL-6360 AA Nuth
Tel. +31-45 5 65 62 62
Fax +31-45 5 65 62 42

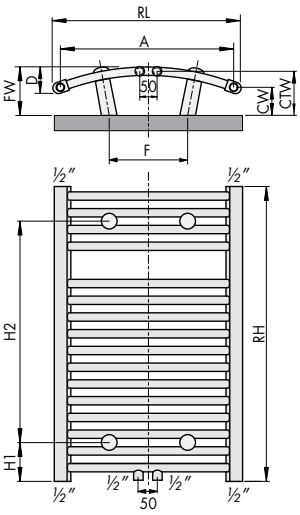

RH	H1	H2
775	102	582
1181	102	988
1763	102	1570

RL	A	F	CW	FW	CTW	D
495	455	236	55-75	95-115	80-100	50
585	545	326	55-75	100-120	85-105	60
737	697	478	55-75	110-130	95-115	70

CE 2008

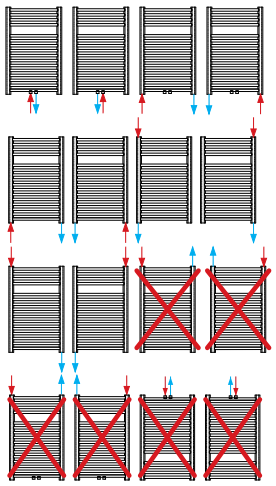

Dahlia · Dahlia CT · Valeriana · Valeriana CT

- Heizstab Klasse I oder Klasse II, IP54
- AN/AUS-Schaltung und ½" Anschluss.

Verwendung ausschliesslich in senkrechter Position.

BEI ANWENDUNG DES HEIZSTABS:
- Wasserzufuhr des Heizkörpers schliessen
- Die Wasserausfuhrseite soll unbedingt geöffnet bleiben

Darf ausschliesslich verwendet werden in Heizkörpern in zentral geheizten Wärmesystemen.

Für die Anwendung des Heizstabs in Feuchträume: siehe die betreffenden Vorschriften.

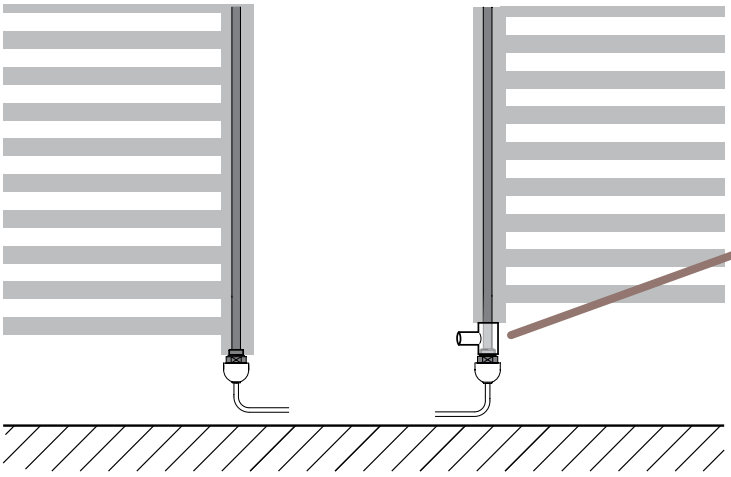

T-Anschluss: bei Anschluss des Heizstabs an Wasser-ein- oder ausfuhrseite
- Art. Nr. T2085
- Farbe: Stelrad weiß 9016

ANSCHLUSSMÖGLICHKEITEN

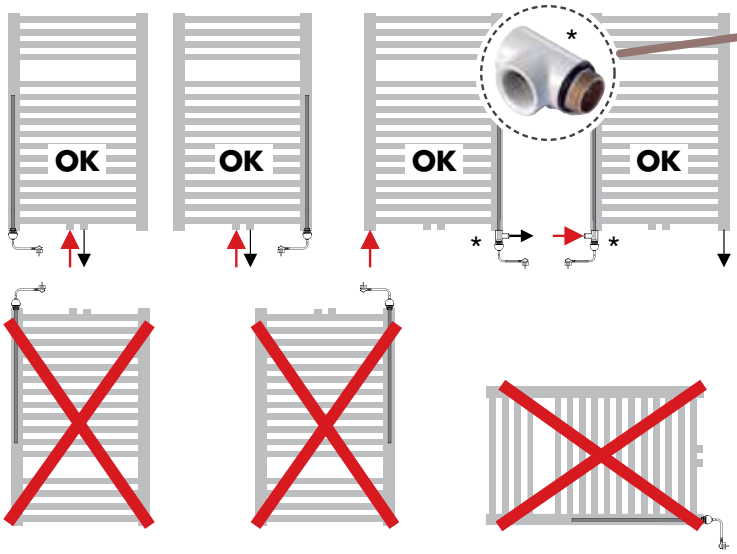

			Empholener Heizstab														
			775			1181			1411			1763			1993		
Klasse II	Klasse I		495	585	737	495	585	737	495	585	737	495	585	737	495	585	737
Art. Nr. T2094	Art. Nr. T2028	300W	w	w	w	w	w	w	w	w	w	w	w	w	w	w	w
Art. Nr. T2095	Art. Nr. T2082	600W					w	w	w	w	w	w	w	w	w	w	w
Art. Nr. T2096	Art. Nr. T2084	900W									w		w	w	w	w	w

empfohlen | zugelassen | verboten

Dahlia · Dahlia CT

Art. Nr. T1630
Farbe: Stelrad weiß 9016 - keine Sonderfarben

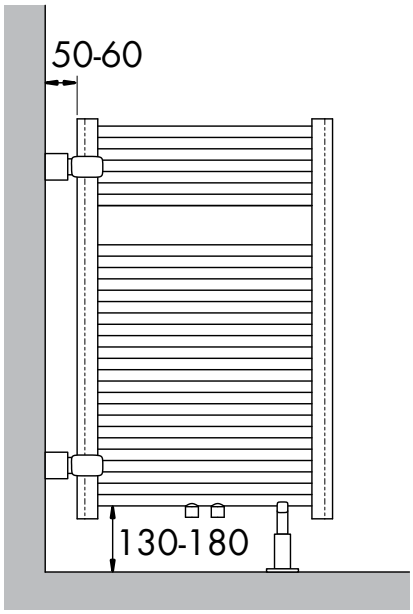

Typ 20-33

Novello ECO
Hygiene ECO
Planar Slim ECO*
Planar ECO
Planar Style ECO
Planar
Planar Style
Compact Planar
Compact Style
ECO Galva
Hygiene ECO Galva
Reno Compact
Galva
Hygiene Galva
Hygiene
Compact All In

L	A
400-1600	133

L	A
1800-3000	133

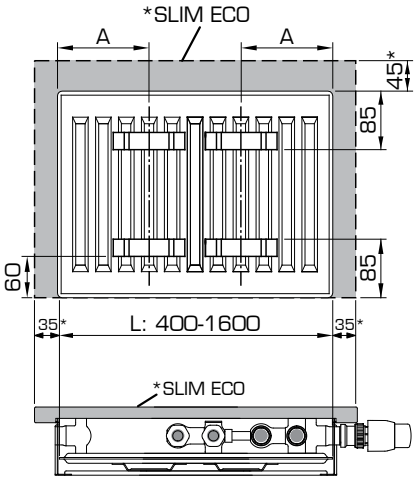

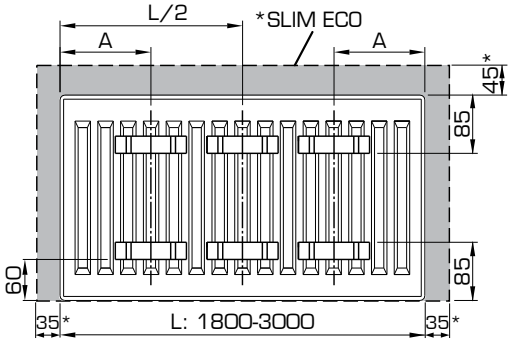

L: Nominale Baulänge

Typ 10 (ohne ECO)

Hygiene Galva
Hygiene

Typ 11

Novello ECO
Planar ECO
Planar Style ECO
Planar 8
Planar Style 8
Planar
Planar Style
Compact Planar
Compact Style
Galva
ECO Galva
Novello 8
Novello
Compact All In

L	A
400	117
500-1600	150

L	A
1800-3000	150

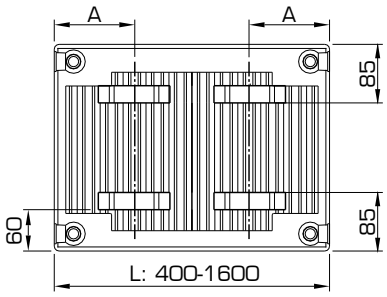

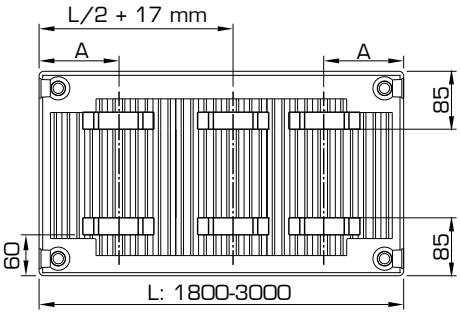

Typ 10 (ECO)

Hygiene ECO
Hygiene ECO Galva

L	A
400	100
500-1100	167
1200-1600	267

L	A
1800-3000	267

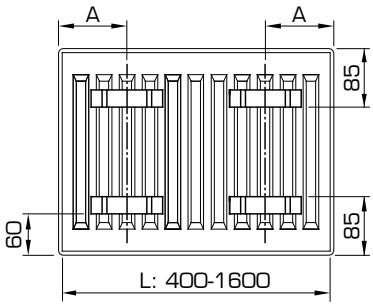

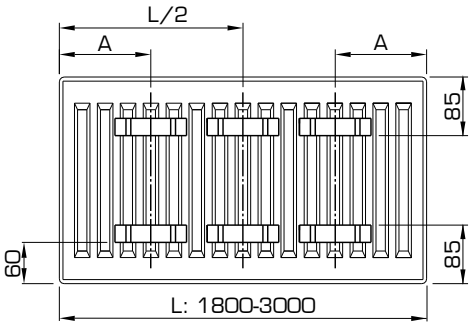

Compact Planar · Compact Style
Reno Compact · Galva · Hygiene Galva
Hygiene · Compact All In

Planar 8 ·Planar Style 8 ·Planar · Planar Style
Planar Plinth · Planar Plinth D
Planar Style Plinth D
Planar Style Plinth D
Novello Plinth D · Novello 8 · Novello
Anmerkung: Bei Montage der Ventil-Fertigheizkörper als Compact-Heizkörper:
- ist das eingebaute Ventil-unterteil entfernt worden.
- müssen die unteren Kunststoffstopfen durch Messing vernickelte Blindstopfen ersetzt werden.

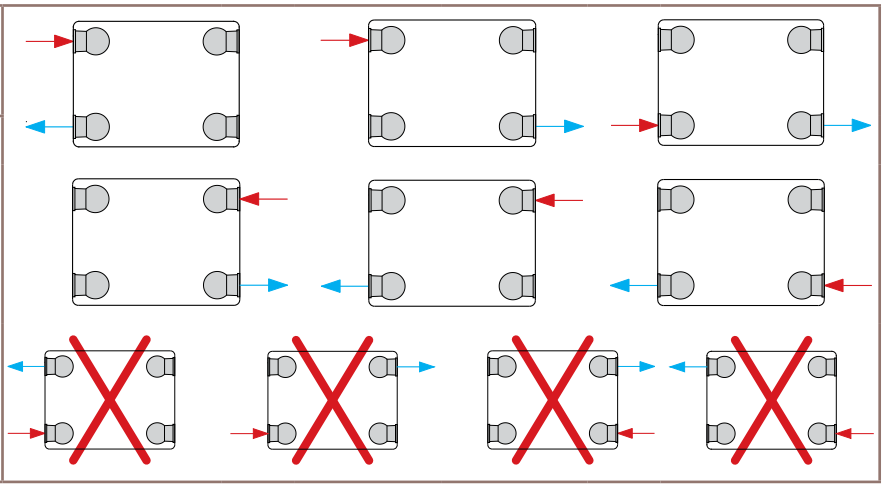

Heizkörper in Linksausführung

Typ 21 / 22 / 33

Novello 8

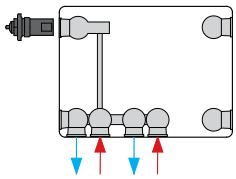

Typ 11 / 21 / 22 / 33

Planar
Planar Style
Novello

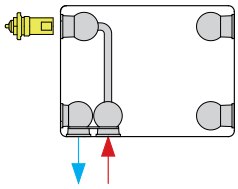

Darstellung:
Heizkörper Vorderseite

Typ 21 / 22 / 33

Novello ECO

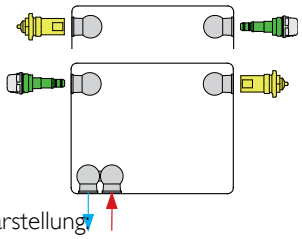

Darstellung:
Heizkörper Vorderseite

Heizkörper in Rechtsausführung

Typ 11 / 21 / 22 / 33

Planar 8
Planar Style 8
Novello 8

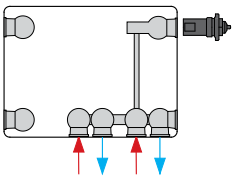

Typ 11 / 21 / 22 / 33

Planar
Planar Style
Novello

Typ 22 / 33 / 44

Planar Plinth
Planar Style Plinth
Planar Plinth D
Planar Style Plinth D
Novello Plinth

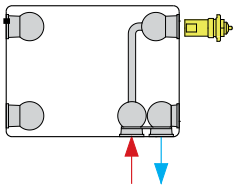

Darstellung:
Heizkörper Vorderseite

Typ 21 / 22 / 33

Novello ECO
Planar Slim ECO
Planar ECO
Planar Style ECO
ECO Galva

Typ 20 / 30

Hygiene ECO
Hygiene ECO Galva

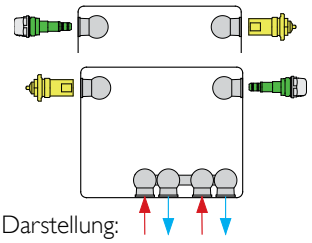

Darstellung:
Heizkörper Vorderseite

Hinweis: Der Sonderentlüftungsstopfen ist erforderlich für den eindwandfreien Betrieb des ECO-Heizkörpers und darf niemals ersetzt werden durch eine andere Art von Entlüfter.

Typ 10

Hygiene ECO

Typ 11

Novello ECO

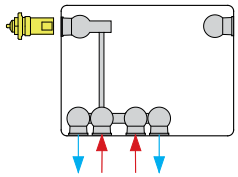

Darstellung:
Heizkörper Vorderseite

Typ 10

Hygiene ECO
Hygiene ECO Galva

Typ 11

Novello ECO
Planar ECO
Planar Style ECO
ECO Galva

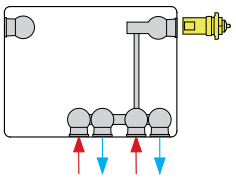

Darstellung:
Heizkörper Vorderseite

Die Anwendung der Montageschablone bei der Montage von verkleideten Heizkörpern mit Untenanschluss bietet wichtige Vorteile bei der Installation, vor allem die Möglichkeit zur Dichtheitsprüfung der Anlage ohne Heizkörper.

Die Montageschablone ersetzt den Heizkörper während der Installation und senkt so die Gesamtkosten. Der Heizkörper muss nicht mehr entfernt und neu montiert werden bei Fertigungsarbeiten wie malen, befliesen und tapezieren. Die Heizkörper können erst gegen Ende der Bauarbeiten ausgepackt und montiert werden und bleiben so in einen garantiert einwandfreien Zustand bis zur Bauabnahme.

Die Montageschablone umfasst eine Abdrückbrücke mit zwei Anschlüsse von ¾" Eurokonus Aussengewinde und ein Nabenabstand von 50 mm. Der Wandabstand ist je nach Heizkörpertyp und beigefügte Wandkonsole einstellbar (siehe Seiten 117-120 und 67)

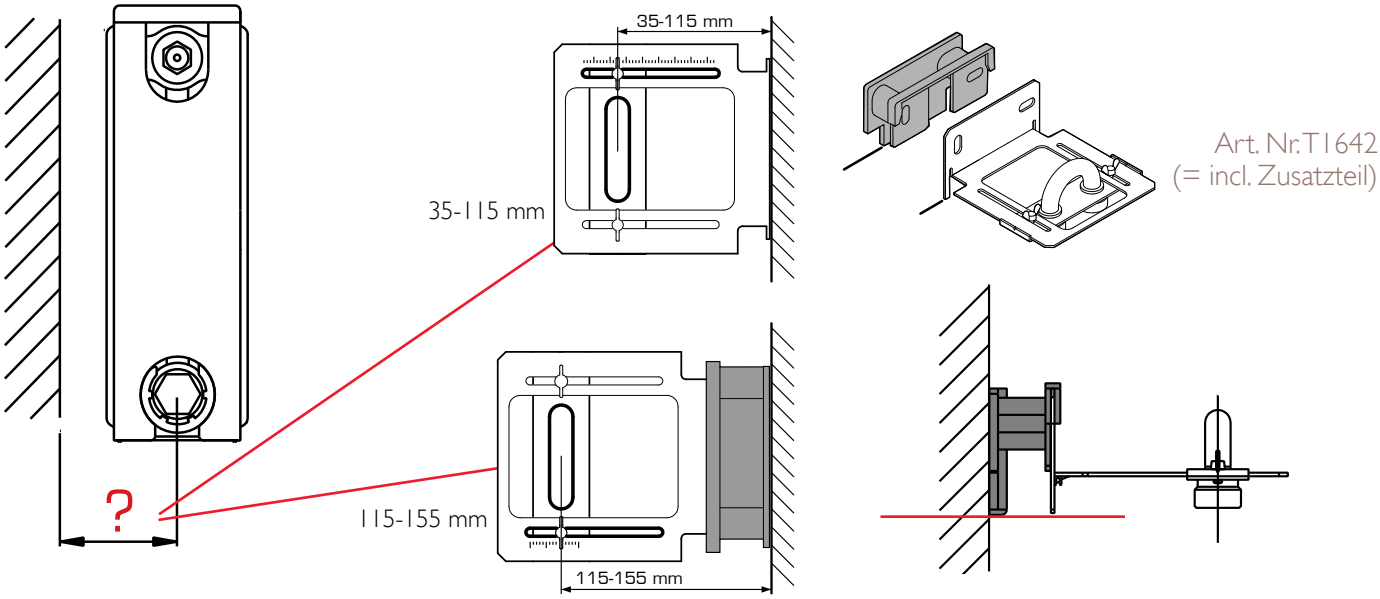

MONTAGE

1. Befestigung der Montageschablone an die Wand, mit Zusatzteil ab 115 mm Wandabstand.
   Die Leitungen sollten denn richtigen Wandabstand haben. (siehe Seiten 117-120 und 67)

2. Anschluss der Leitungen an denn Rohrbogen für die Dichtheitsprüfung.

3. Nach Vollendung des Fussbodens Eckteil (und Zusatzteil) entfernen für Mal-, Tapezier- oder Befliesungsarbeiten.
   ACHTUNG: Rohrbogen nicht entfernen um die Sauberkeit von Anschlüssen und Leitungen zu gewährleisten.

4. Montage der Wandkonsolen, entfernen des Rohrbogens und Montage des Heizkörpers.
   ANMERKUNG: Rohrbogen nach Montage der Wandkonsolen entfernen für einwandfreie Anschlüsse und Leitungen

5. ACHTUNG: Montageschablone hat ¾" AG Eurokonus,
   bei Heizkörper mit ½" IG Untenanschluss: Adapter ½"AG x ¾"AG verwenden.
   (nicht im Lieferumfang enthalten, siehe nächste Seite)

Bei ½'' IG-Untenanschluss (Rechts, Mitte oder Links):

Bei ¾'' AG Eurokonus-Untenanschluss (Mitte):

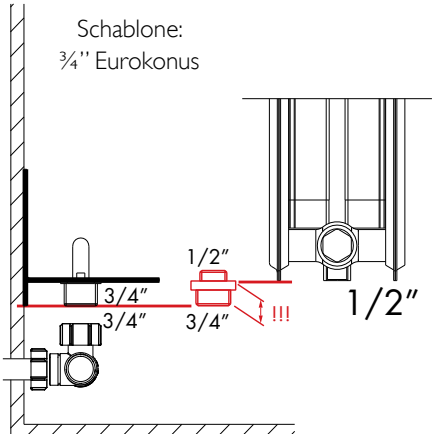

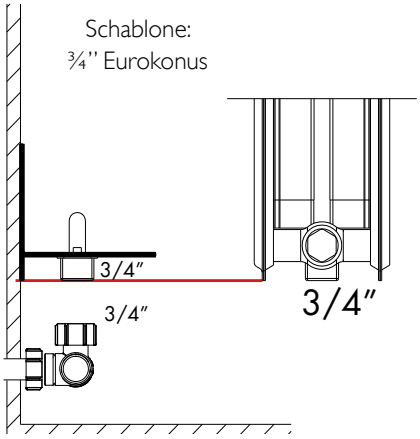

Die Montageschablone ist verwendbar für Leitungen kommend aus dem Boden, sowie für Leitungen kommend aus der Wand.

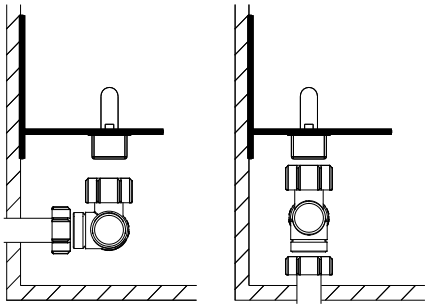

ANSCHLUSSMASSE VENTILHEIZKÖRPER

Typ 11

Novello ECO
Planar ECO · Planar Style ECO
ECO Galva

Typ 10

Hygiene ECO
Hygiene ECO Galva

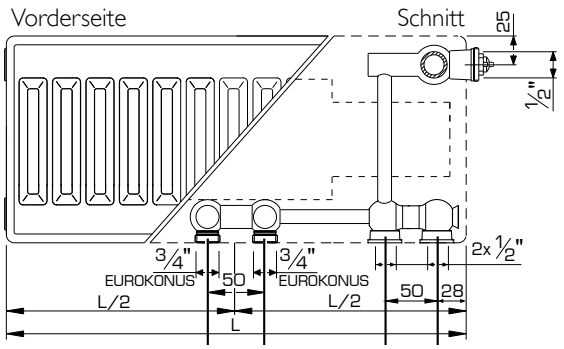

Typ 21 / 22 / 33

Novello ECO
Planar Slim ECO*
Planar ECO
Planar Style ECO
ECO Galva

Typ 20 / 30

Hygiene ECO
Hygiene ECO Galva

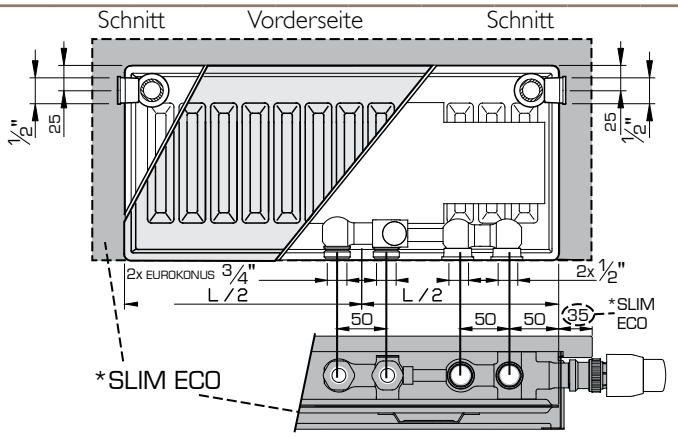

Typ 21 / 22 / 33

Novello ECO - links

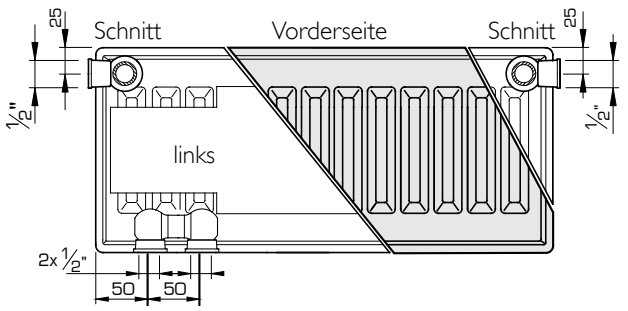

Typ 11 / 21 / 22 / 33

Planar 8
Planar Style 8
Novello 8

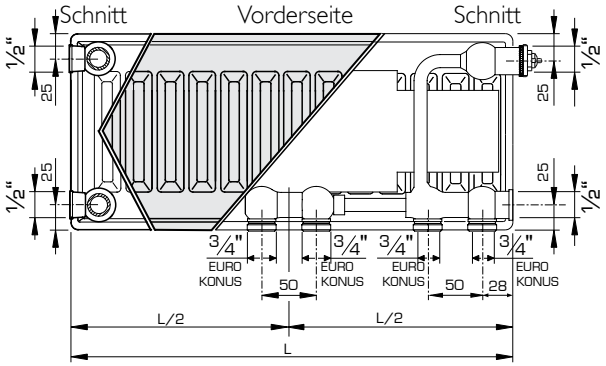

Typ 11 / 21 / 22 / 33

Planar
Planar Style
Novello

Typ 22 / 33 / 44

Novello Plinth
Planar Plinth
Planar Style Plinth
Planar Plinth D
Planar Style Plinth D

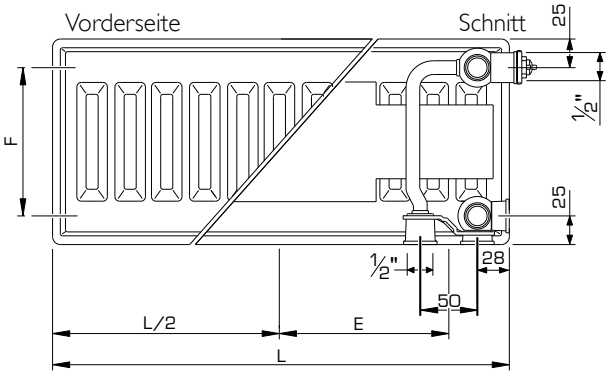

L (mm)	400	500	600	700	800	900	1000	1100	1200	1400	1600	1800	2000	2200	2400	2600	2800	3000
E (mm)	147	197	247	297	347	397	447	497	547	647	747	847	947	1047	1147	1247	1347	1447

L: Baulänge ; F: Nabenabstand = Bauhöhe - 50 mm ; Mindestabstand Heizkörperunterkante zu Boden: 120 mm. Anschlussmöglichkeiten: siehe Seite 113 ; Vertex Swing, Vertex Tango, Vertex Slim, Vertex Plan, Vertex Style, Vertical Galva, Vertex: zie blz. siehe Seiten 62, 63 und 97

Horizontale Heizkörper mit Laschen

Novello ECO*
Hygiene ECO*
Planar ECO
Planar Style ECO
Planar
Planar Style
Compact Planar
Compact Style
ECO Galva*
Hygiene ECO Galva*
Reno Compact*
Galva*
Hygiene Galva*
Hygiene*
Compact All In*
Planar 8 - Typ 11
Planar Style 8 - Typ 11
Novello 8* - Typ 11
Novello* - Typ 11

Wandblech

Typ 10	Typ 11	Typ 20/21	Typ 22	Typ 30/33 nicht ECO nicht Reno	Typ 30/33 ECO Reno Compact

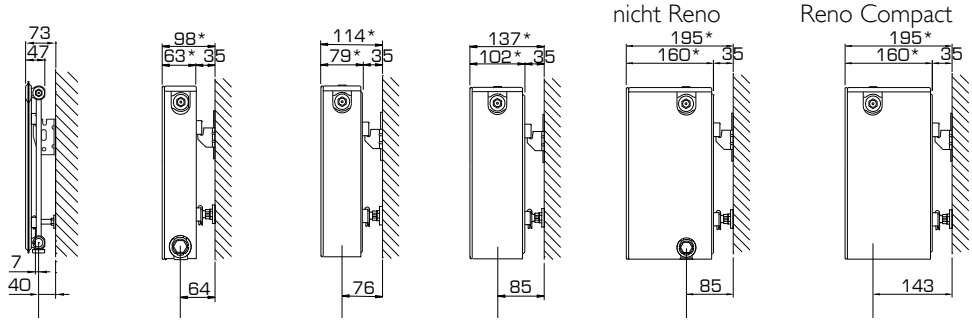

* : Mass -2 mm (ohne Vorderplatte)

Typ 11-33 - weiß

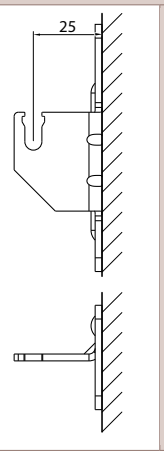

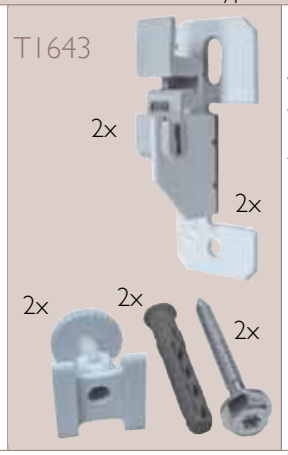

Bestehend aus (jeweils 2x): Wandblech mit Verschiebe- und Aushebesicherung und Distanzhalter, Schlagschrauben und Dübel (beide nach ETA-07/0121). Farbe: weiß

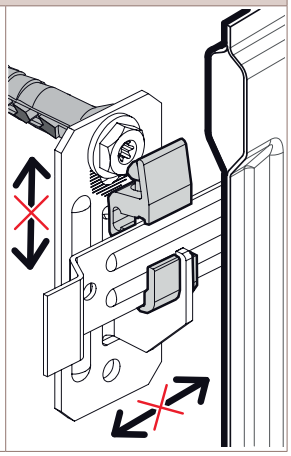

Typ 10 - Verzinkt

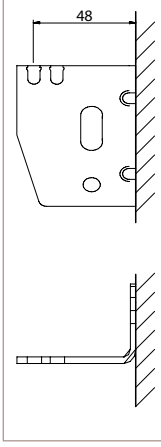

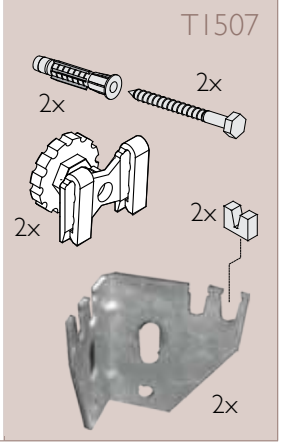

Konsolen bitte separat bestellen.
Ab Baulänge 1800 mm: 3 Konsolen verwenden.

Horizontale Heizkörper mit Laschen

Novello ECO*
Hygiene ECO*
Planar ECO
Planar Style ECO
Planar
Planar Style
Compact Planar
Compact Style
ECO Galva*
Hygiene ECO Galva*
Galva*
Hygiene Galva*
Hygiene*
Compact All In*
Planar 8 - Typ 11
Planar Style 8 - Typ 11
Novello 8* - Typ 11
Novello* - Typ 11

J-Konsolen (Typ Monclac VDI 6036)

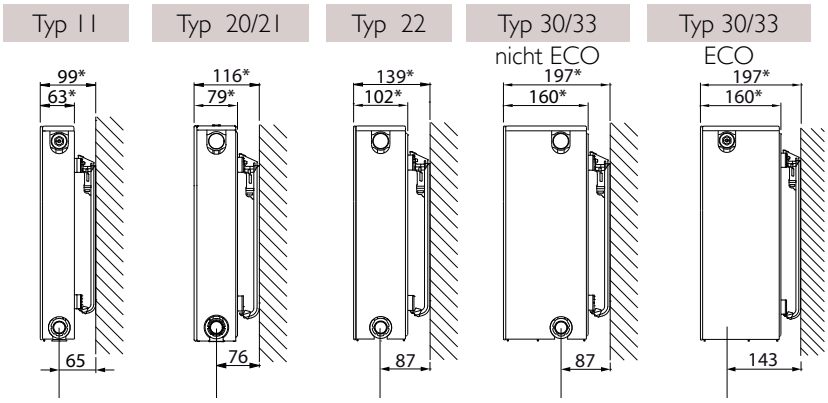

* : Mass -2 mm (ohne Vorderplatte)

Typ 11-33	x	y	Art. Nr. (2 St.)	Art. Nr. (3 St.)	Bauhöhe
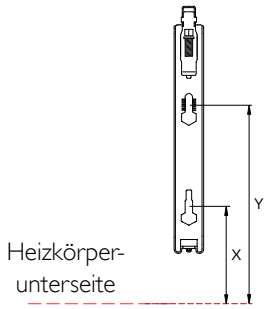	/	140	R509203	R509303	300
	103	240	R509204	R509304	400
	103	340	R509205	R509305	500
	103	440	R509206	R509306	600
	103	540	R509207	R509307	700
	103	740	R509209	R509309	900

Planar Slim ECO

L-Konsolen

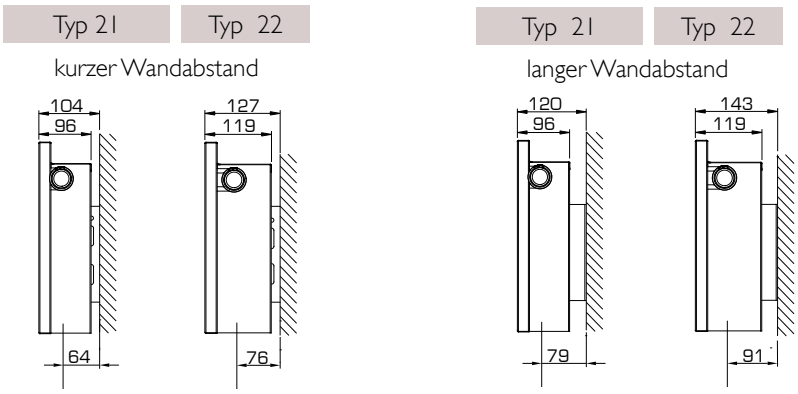

Typ 21-22 L-Konsole (verzinkt)	z1	z2	Art. Nr. (2 St.)	Art. Nr. (3 St.)	Bauhöhe
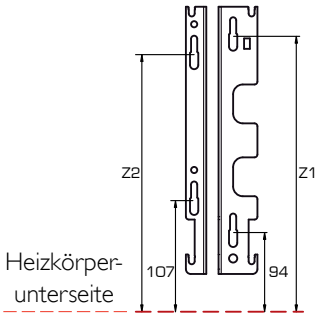	411	392	R506205	R506305	500
	511	492	R506206	R506306	600

Konsolen (inklusive Montageanleitung) bitte separat bestellen.
Ab Baulänge 1800 mm: 3 Konsolen verwenden.

Horizontale Heizkörper ohne Laschen

J-Konsolen (Typ Monclac VDI 6036)

Planar Style 8
Planar 8
Novello 8*

* : Mass -2 mm
(ohne Vorderplatte)

Typ 20/21

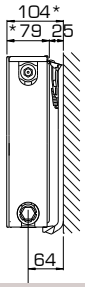

Typ 22

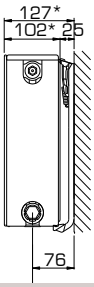

Typ 30/33

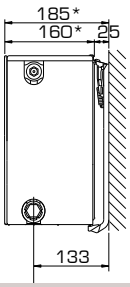

Typ 30/33
(ausschließlich Novello 8)
drehbar (ohne Laschen)

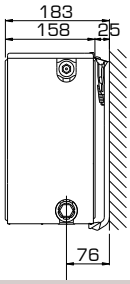

Novello

Typ 20/21

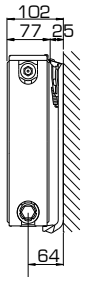

Typ 22

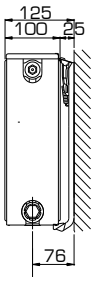

Typ 30/33

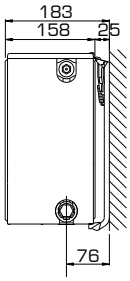

Typ 30/33
drehbar (ohne Laschen)

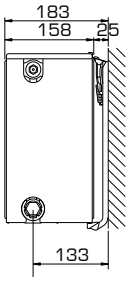

Typ 21-33	x	y	Art. Nr. (2 St.)	Art. Nr. (3 St.)	Bauhöhe
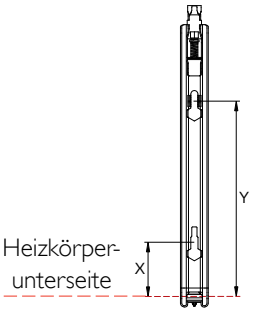	64	190	R510203	R510303	300
	64	290	R510204	R510304	400
	64	390	R510205	R510305	500
	64	490	R510206	R510306	600
	64	590	R510207	R510307	700
	64	790	R510209	R510309	900

Konsolen (inklusive Montageanleitung) bitte separat bestellen.
Ab Baulänge 1800 mm: 3 Konsolen verwenden.

Horizontale Heizkörper mit Laschen

Hygiene ECO
Hygiene ECO Galva
Hygiene Galva
Hygiene

Typ 10	x	y	Art. Nr. (2 St.)	Bauhöhe
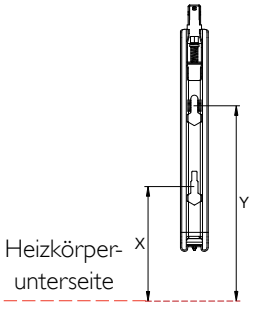	/	130	R51120310	300
	115	230	R51120410	400
	115	330	R51120510	500
	115	430	R51120610	600
	115	530	R51120710	700
	115	730	R51120910	900

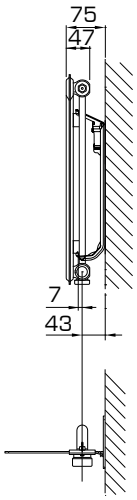

Konsolen (inklusive Montageanleitung) bitte separat bestellen.
Ab Baulänge 1800 mm: 3 Konsolen verwenden.

PLINTH HEIZKÖRPER MONTAGE: WANDLINEALE

Planar Plinth · Planar Style Plinth · Novello Plinth

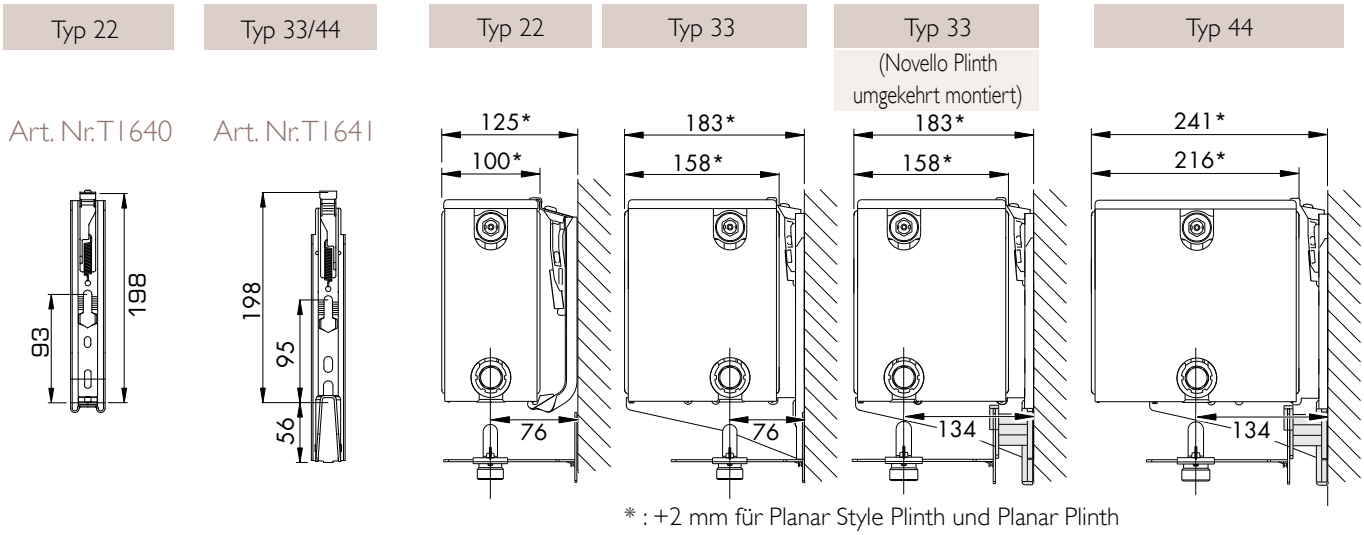

* : +2 mm für Planar Style Plinth und Planar Plinth
(Darstellungen mit Montageschablone Art. Nr. T1642)

STANDKONSOLEN: TYP 10 & 11

Novello ECO · Hygiene ECO · Planar ECO
Planar Style ECO · Planar 8 · Planar Style 8 · Planar
Planar Style · Compact Plan · Compact Style
ECO Galva · Hygiene ECO Galva · Galva · Hygiene Galva
Hygiene · Novello 8 · Novello · Compact All In

Für fertigen Fussboden:
Standkonsole - Bauhöhen:
- 300 bis 600 mm: Art. Nr. T1537
- 700 und 900 mm: Art. Nr. T1538

Positionen: Siehe Laschenanordnung (Seite 112).
bestehend aus 2 Standrohren mit Plastikkappe,
4 Außenklemmen mit Dämpfungseinsatz,
2 Bodenplatten, Farbe: Stelrad weiß 9016

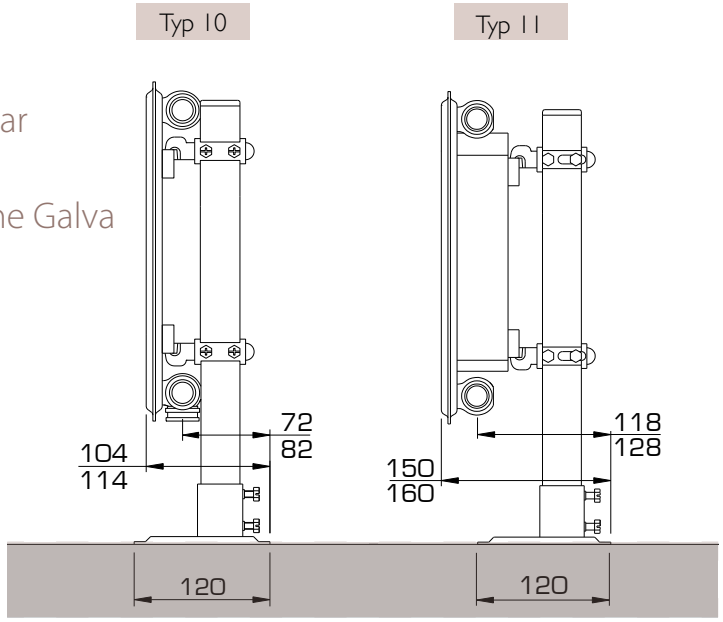

Konsolen bitte separat bestellen.
Ab Baulänge 1800 mm: 3 Konsolen verwenden.

Novello ECO · Hygiene ECO · Planar ECO · Planar Style ECO · Planar 8 · Planar Style 8 · Planar
Planar Style · Compact Planar · Compact Style · Planar Plinth · Planar Plinth D
Planar Style Plinth · Planar Style Plinth D · ECO Galva · Hygiene ECO Galva · Novello Plinth
Reno Compact · Galva · Hygiene Galva · Hygiene · Novello 8 · Novello · Compact All In

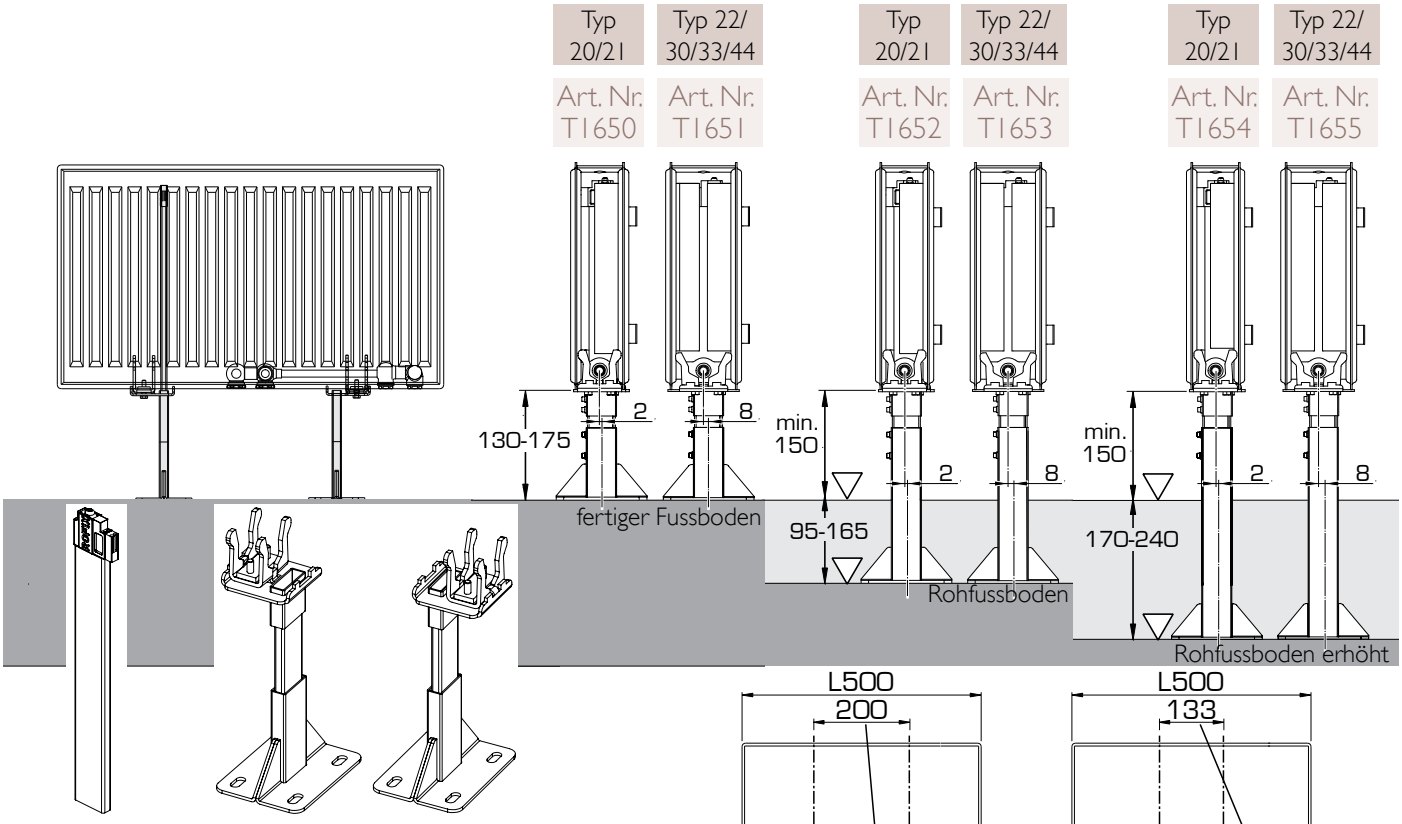

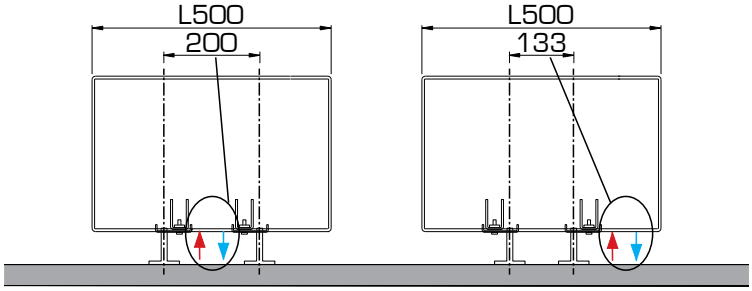

Art. Nr. T1656 :
Stabilisierungsstange weiß, ab Bauhöhe 500 mm erforderlich. Auf Länge sägen je nach Bauhöhe
schwarz: Art. Nr. T1666

Art. Nr. T1650-T1655 :
Satz 2x Standfüsse weiß, 8 Schrauben & Dübel, 2 Abdeckungen weiß.
schwarz: Art. Nr. T1660-T1665

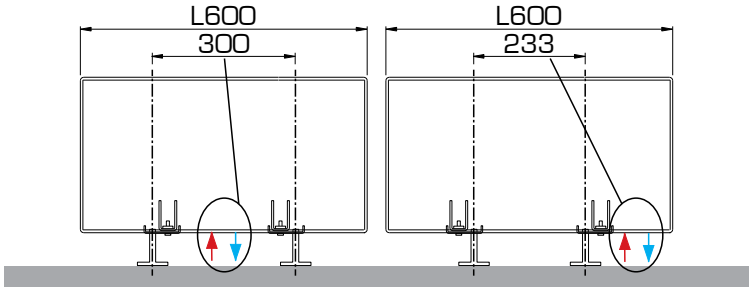

Vor- und rückwärtse Bewegungen sind möglich und normal bei grosser Bauhöhe.

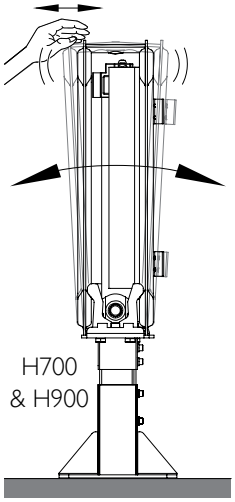

H700 & H900

H	H200-H700			H900		
L	A	B		A	B	
L700	267	-	2x	267	-	2x
L800	367	-		367	-	
L900	400	-		400	-	
L1000	433	-		433	-	
L1100	533	-		533	-	
L1200	567	-		567	-	
L1400	900	-	2x	900	300	4x
L1600	1100	-		1100	300	
L1800	1100	-		1100	300	
L2000	1300	-		1300	433	
L2200	1700	567	4x	1700	567	4x
L2400	1900	633		1900	633	
L2600	2100	700		2100	700	
L2800	2300	767		2300	767	
L3000	2500	1033		2500	1033	

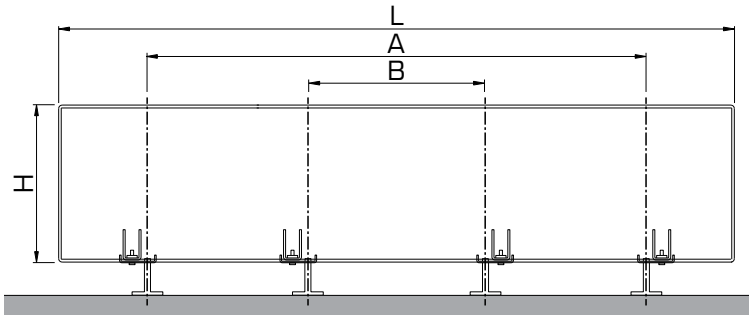

Anmerkung:
Baulänge 400 mm: bitte verwenden Sie die Standkonsolen Art. Nr. T1537 & T1538 (siehe vorherige Seite)
Baulängen 500 & 600 mm: Position und Richtung abhängig von der Anschlussart (siehe Darstellungen)
Neue Positionen können für die Standkonsolen notwendig sein, falls die Leitungen aus dem Fussboden kommend angeschlossen werden.

Horta Slimline · Horta Double · Horta Vertical · Almada · Briza Single · Briza Double · Gilia Single
Gilia Double · Carissa · Vertex Swing · Vertex Tango · Vertex Slim · Vertex Plan · Vertex Style
Vertical Galva · Vertex · Dahlia CT · Valeriana CT

Technische Daten

- Design Abdeckung
- Design Thermostatkopf
- 2x ¾" - ½" Adapter
- 2x konischer Adapter
- Ventil mit regelbarem Kv (8 Voreinstellungen)
- Maximale Betriebstemperatur: 90°C
- Maximaler Betriebsdruck: 6 bar
- Max. Anzugsmoment: 35 Nm
- Gehäuse aus weißem Hochleistungskunststoff

Dass Ventil kann nicht separat ersetzt werden

Design-ventilanschlussarmatur in Durchgangsform mit Ventil links oder rechts (umkehrbar)

Art. Nr. T2121 - weiß
Art. Nr. T2122 - chromiert

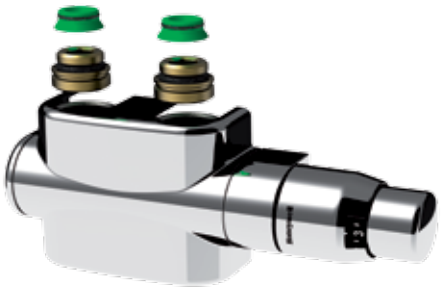

Design-ventilanschlussarmatur in Eckform mit Ventil links

Art. Nr. T2123 - weiß
Art. Nr. T2124 - chromiert

Design-ventilanschlussarmatur in Eckform mit Ventil rechts

Art. Nr. T2125 - weiß
Art. Nr. T2126 - chromiert

Art. Nr. T2125 und T2126 nicht anwendbar für:
Vertex Swing, Vertex Tango, Vertex Slim, Vertex Plan und Vertex Style

Voreinstellung Ventilanschlussarmatur

Voreinstellung	P-bereich xp 2,0 K	P-bereich xp 1,0 K
1	0,10	0,10
2	0,21	0,19
3	0,26	0,21
4	0,36	0,25
5	0,44	0,27
6	0,54	0,32
7	0,60	0,32
8	0,61	0,33

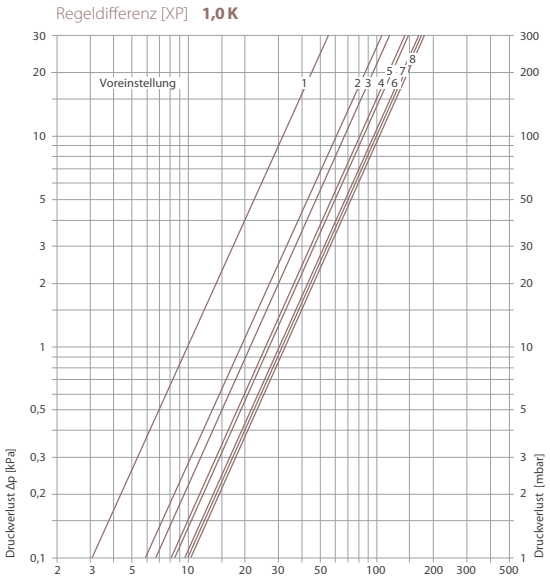

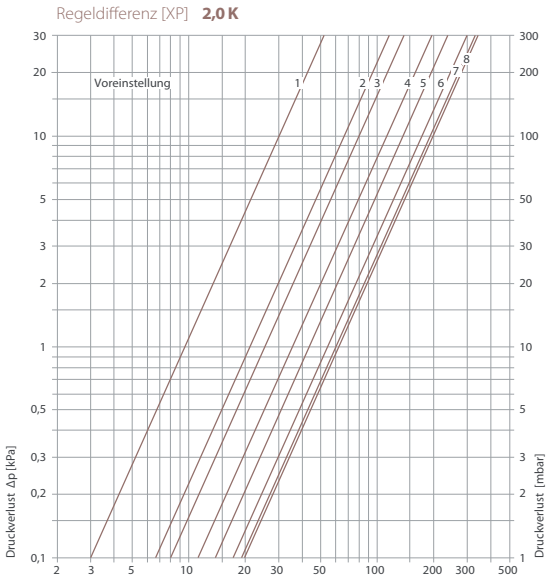

Verrieglung

Die Verrieglung ermöglicht dass abschliessen des Heizkörpers ohne dass abschalten der Heizungsanlage.

Bei der Design Ventilanschlussarmatur werden Vor- und Rücklauf verriegelt durch abschliessen der Verriegelungsschraube und des Thermostatkopfs.

Anschlussmasse

Die beigelieferten Adapter ermöglichen denn Anschluss an den üblichen Anschlüssen: ¾'' Aussengewinde flachdichtend, ¾'' Aussengewinde Eurokonus und ½'' Innengewinde.

Die Anschlussmasse sind auch Gültig für die Anschlussarmaturen ohne Ventil.

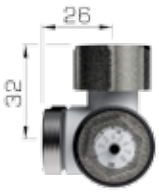

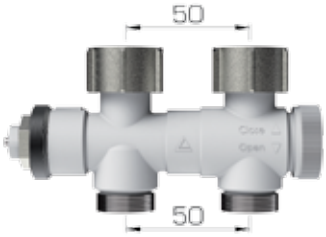

¾'' Aussengewinde flachdichtend

¾'' Aussengewinde Eurokonus

½'' Innengewinde

Art. Nr. T1124

Art. Nr. T1124

Novello ECO · Hygiene ECO · Planar Slim ECO · Planar ECO · Planar Style ECO · Planar 8
Planar Style 8 · Planar · Planar Style · Planar Plinth · Planar Plinth D · Planar Style Plinth
Planar Style Plinth D · ECO Galva · Hygiene ECO Galva · Novello Plinth · Novello 8 · Novello

Technische Daten

Für waagrechte Heizkörper mit integriertem Ventil
- Gehäuse aus weißem Hochleistungskunststoff
- Maximale Betriebstemperatur: 90°C
- Maximaler Betriebsdruck: 6 bar
- Max. Anzugsmoment: 35 Nm

Anschlussarmatur in Durchgangsform (Leitungen aus den Boden)

Art. Nr. T2104 ohne Entleerung - weiß (1 Stück)
Art. Nr. T2105 mit Entleerung - weiß (1 Stück)

Art. Nr. T2104

Art. Nr. T2105

Anschlussarmatur in Eckform (Leitungen aus der Wand)

Art. Nr. T2106 ohne Entleerung - weiß (1 Stück)
Art. Nr. T2107 mit Entleerung - weiß (1 Stück)

Art. Nr. T2106

Art. Nr. T2107

Verrieglung

Die Verrieglung ermöglicht dass entfernen des Heizkörpers ohne Ausschalten der Heizungsanlage.
Vor- und Rücklauf werden verriegelt.

Anschlussmasse und Anschlüsse: siehe vorherige Seite.

Entleerung

Vor der Entleerung sollte der Heizkörper erst verriegelt werden, vorheriges öffnen des Entlüftungsstopfens beschleunigt den Vorgang.
Dass einschrauben des Zapfens Art. Nr. T2114 (nicht im Lieferumfang) entriegelt die Ausströmung.

Art. Nr. T2114

Thermostatkopf

Art. Nr. T1233
Anwendbar für Stelrad Ventilheizkörper (M30 x 1,5 mm)
Geprüft nach EN 215 - 1
Farbe: weiß

Art. Nr. T1233

DIN-RADIATOREN STAHL/GUSS: ERSATZHEIZKÖRPER

Planar, Planar Style und Novello - mit Anschluss-Winkel G1/2"
(Siehe auch Sanierungsheizkörper Reno Compact)

Planar, Planar Style und Novello Ventil-Fertigheizkörper sind durch ihre Konstruktion mit 6 Anschlüssen hervorragend geeignet, ohne grösseren Aufwand alte DIN-Radiatoren aus Stahl oder Guss zu ersetzen. Der sich u. U. ergebende Wandabstand kann über Bohrkonsolen ausgeglichen werden.

DIN-Heizkörper	Planar, Planar Style, Novello
NA 350	BH 400, Typ 22 of 33, ohne Winkel
NA 500	BH 500, Typ 22 of 33, mit Winkel
NA 900	BH 900, Typ 22 of 33, mit Winkel

Art. Nr. T2053
Anschluss-Winkel G1/2"
Lackiert in
Stelrad weiß 9016

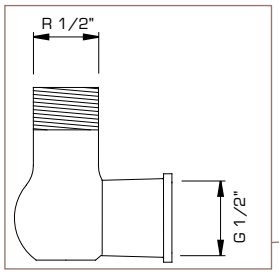

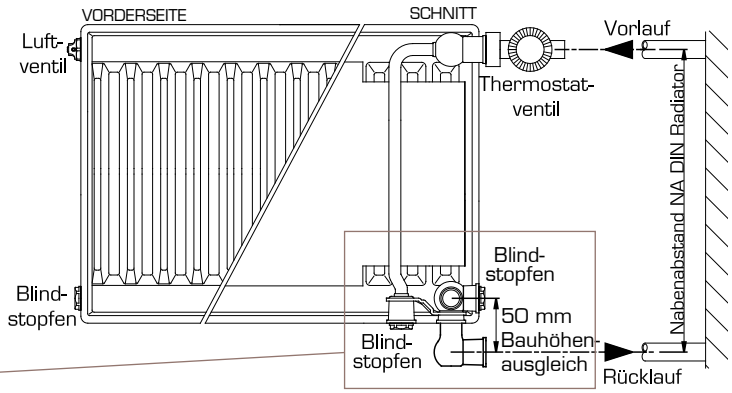

DIN-RADIATOREN STAHL/GUSS: RENOVIERUNGSSATZ FÜR ECOHEIZKÖRPER

ECO Heizkörper sind durch ihre Konstruktion mit 6 Anschlüssen hervorragend geeignet, ohne grösseren Aufwand alte DIN-Radiatoren aus Stahl oder Guss zu ersetzen. Der sich u. U. ergebende Wandabstand kann über Bohrkonsolen ausgeglichen werden.

DIN-Heizkörper	ECO Heizkörper
NA 500	BH 500, Typ 22 of 33, mit Winkel
NA 900	BH 900, Typ 22 of 33, mit Winkel

Art. Nr. T2130

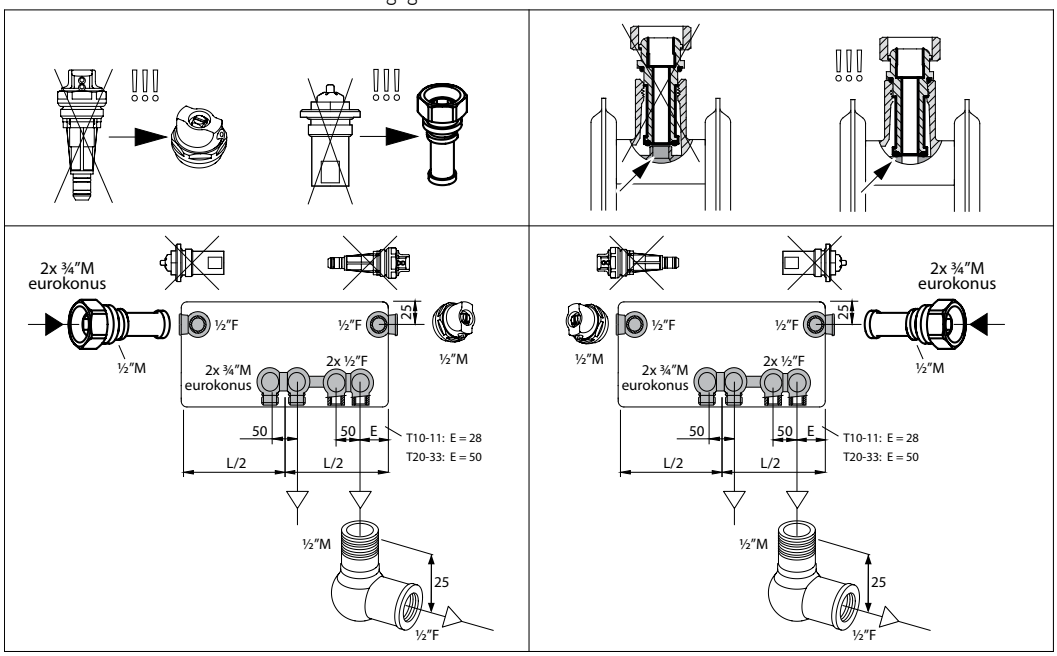

Der hydraulische Abgleich ist eine zwingende Maßnahme zur Energie-und Kosteneinsparung.
Ein Abgleich der Heizungsanlage und aller notwendigen Bauteilen, wie Rohrleitungen, Regelarmaturen, Heizkörperventile, usw… wird auch in einigen EU-und Ö-Normen sowie Verordnungen gefordert.

Jeder Heizkörper im System ist mit dem Problem der bedarfsgerechten Wärmeverteilung konfrontiert.
Die heutigen Pumpenwarmwasserheizungssysteme sollen die Wärme entsprechend des Bedarfes in alle zu beheizenden Räume verteilen. Diese Art der Wärmeverteilung setzt einen bedarfsgerechten Wasservolumenstrom voraus, der sich je nach geforderter Heizleistung im Rohrnetz verteilt. Da sich Wasser nach dem Prinzip „des geringsten Widerstandes" verhält, hat es das Bedürfnis so schnell wie möglich und auf dem kürzesten Weg zur Heizzentrale zurück zu fließen.

Dadurch werden Heizkörper die weiter von der Umwälzpumpe entfernt sind hydraulisch benachteiligt.
Diese Benachteiligung wirkt sich mit einem Nichterreichen der Heizleistung bzw. mit einer Veränderung der berechneten Spreizung aus. Heizkörper die näher an der Umwälzpumpe liegen sind hydraulisch bevorteilt und werden mit mehr Volumenstrom beaufschlagt. Aus diesem Grund verströmen diese Heizkörper mehr Leistung als notwendig und „Überheizen" den Raum, dadurch wird mehr Energie verbraucht als notwendig. Auch die Spreizung wird verringert und die Rücklauftemperatur somit unnötig erhöht, was zu einem Energieeffizienzverlust am Wärmeerzeuger führt.

Um die Unterversorgung der ungünstig gelegenen Heizkörper zu kompensieren wird in der Praxis die Drehzahl der Umwälzpumpe erhöht um somit einen höheren Volumenstrom bzw. einen höheren Differenzdruck zu erzeugen.
Diese Maßnahme führt in der Regel zu Reklamationen durch den Endkunden. Durch eine Erhöhung des Differenzdrucks bzw. des Volumenstroms kommt es in den meisten Fällen zu erhöhter Durchflussgeräuschbildung in den Regelarmaturen (Thermostatventilen) und zur Reklamation durch den Betreiber der Heizungsanlage. Des Weiteren wird auch die Differenz zwischen Vor- und Rücklauf kleiner, was führt zu einer höheren Rücklauftemperatur, unnötig mehr Volumenstrom in der Anlage, erhöhte Abstrahlungsverluste und somit zu einer zerstörten Energieeffizienz der Heizungsanlage.
Auch die Behaglichkeit in den einzelnen beheizten Räumen leidet sehr stark unter einer nicht abgeglichenen Heizungsanlage.

Vorteile des hydraulischen Abgleiches:

- CO_2 – Reduktion
- Energiekosteneinsparung (bis zu 6%)
- Komfort und thermische Behaglichkeit
- keine Geräuschprobleme
- Erfüllung der geltenden Normen und Vorschriften

Im Sinne der CO_2-Reduktion und Energiekosteneinsparung (bis zu 6%) empfiehlt Stelrad den hydraulischen Abgleich der Heizungsanlage.

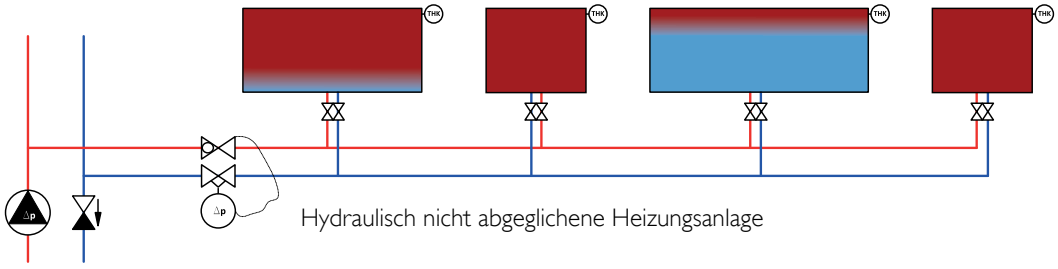

Hydraulisch nicht abgeglichene Heizungsanlage

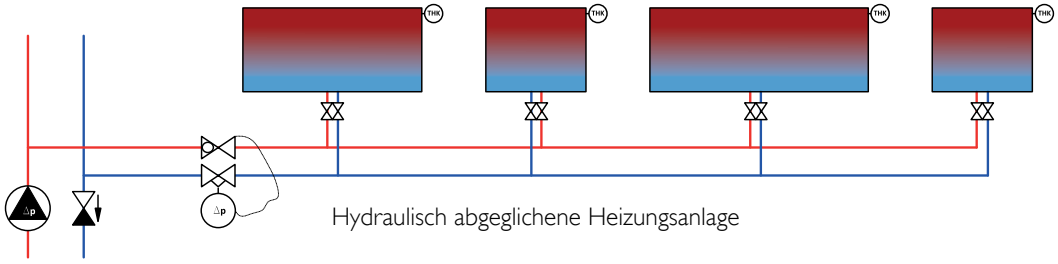

Hydraulisch abgeglichene Heizungsanlage

Ermittlung Heizmittelstrom

Der Heizmittelstrom "$\dot{m}$" eines Heizkörpers wird errechnet mittels:

- Wärmeleistung "$\dot{Q}$" bei den erfordeten Temperaturen (z.B. 70/55/20°C)
- Heizmitteltemperatur ($T_{Vorlauf}$ - $T_{Rücklauf}$).

nach der vereinfachten Formel:

$$\text{Massenstrom } \dot{m} = \frac{\dot{Q}}{1{,}163\,(T_{Vorlauf} - T_{Rücklauf})} \quad \text{oder} \quad \dot{m} = \frac{\dot{Q} \times 3600}{4186 \times (T_{Vorlauf} - T_{Rücklauf})}$$

Novello ECO · Hygiene ECO · Planar Slim ECO · Planar ECO · Planar Style ECO · Planar 8 Planar Style 8 · Planar · Planar Style · ECO Galva · Hygiene ECO Galva · Novello 8 · Novello

Zur Vereinfachung des hydraulischen Abgleichs sind Stelrad Heizkörper(*) mit einem voreingestellten Ventil ausgerüstet.
5 Ventil-voreinstellungen wurden definiert mit jeweils 5 Ventilkappenfarben (gelb, weiß, rot, schwarz und blau).

Die Ventilvoreinstellungen wurden ermittelt für:
- Wärmeleistungen bei 70/55/20°C (Δt = 15°C)
- Drukverlust Δp = 100mbar
- Regeldifferenz 1K

In abweichenden Betriebsumständen kann es notwendig sein dass Ventil neu voreinzustellen oder sogar auszutauschen. Siehe dazu die Tabellen auf Seiten 132 und 133. Die Neueinstellung kann einfach mit einem Einstellschlüssel Art. Nr. T1622 durchgeführt werden.

Für Einrohrsysteme ist eine Zusatzarmatur erforderlich. Dass Durchflussverhältnis in der Einrohreinstellung kann zwischen 30 und 50% der Ringwassermenge eingestellt werden. Empfehlenswert ist ein Durchflussverhältnis von 35 zu 65%, d.h. 35% des Massenstroms werden über den Heizkörper geleitet. Bei Betrieb im Einrohrsystem dass Ventil Neu einstellen in Stellung "8".

Fein	Normal			
Heimeier Art. Nr. 4369	Heimeier Art. Nr. 4368			
Stelrad Art. Nr. R4216	Stelrad Art. Nr. R4218	Stelrad Art. Nr. R4219	Stelrad Art. Nr. R4220	Stelrad Art. Nr. R4221
gelb	weiß	rot	schwarz	blau
Voreinst. 5,5	Voreinst. 2,5	Voreinst. 4,5	Voreinst. 6	Voreinst. 8
Regelbereich 1-8	Regelbereich 1-8			

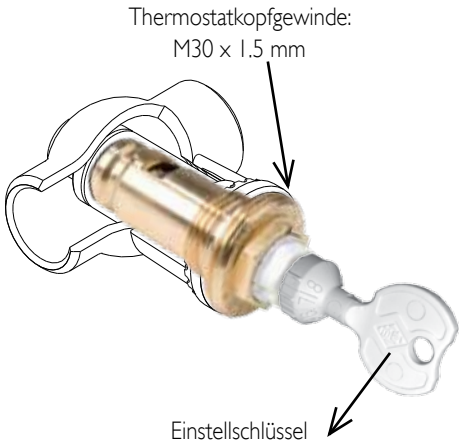

* Nicht voreingestellt bei Novello Plinth, Planar Plinth, Planar Plinth D, Planar Style Plinth und Planar Style Plinth D

NOVELLO ECO

Stelrad BV;PLI 8/0001/E002

Bauhöhe	300				400				500				600				700				900			
Typ	11	21	22	33	11	21	22	33	11	21	22	33	11	21	22	33	11	21	22	33	11	21	22	33
400	5.5	5.5	5.5	5.5	5.5	5.5	5.5	5.5	5.5	5.5	5.5	2.5	5.5	5.5	5.5	2.5	5.5	5.5	2.5	2.5	5.5	2.5	2.5	2.5
500	5.5	5.5	5.5	5.5	5.5	5.5	5.5	2.5	5.5	5.5	5.5	2.5	5.5	5.5	2.5	2.5	5.5	2.5	2.5	2.5	5.5	2.5	2.5	4.5
600	5.5	5.5	5.5	2.5	5.5	5.5	5.5	2.5	5.5	5.5	2.5	2.5	5.5	2.5	2.5	2.5	5.5	2.5	2.5	4.5	2.5	2.5	2.5	4.5
700	5.5	5.5	5.5	2.5	5.5	5.5	2.5	2.5	5.5	2.5	2.5	2.5	5.5	2.5	2.5	4.5	2.5	2.5	2.5	4.5	2.5	2.5	4.5	6
800	5.5	5.5	2.5	2.5	5.5	2.5	2.5	2.5	5.5	2.5	2.5	4.5	2.5	2.5	2.5	4.5	2.5	2.5	2.5	4.5	2.5	2.5	4.5	6
900	5.5	5.5	2.5	2.5	5.5	2.5	2.5	2.5	2.5	2.5	2.5	4.5	2.5	2.5	2.5	4.5	2.5	2.5	4.5	6	2.5	4.5	4.5	8
1000	5.5	2.5	2.5	2.5	5.5	2.5	2.5	4.5	2.5	2.5	2.5	4.5	2.5	2.5	4.5	6	2.5	2.5	4.5	8	2.5	4.5	6	8
1100	5.5	2.5	2.5	2.5	2.5	2.5	2.5	4.5	2.5	2.5	4.5	6	2.5	2.5	4.5	6	2.5	4.5	4.5	8	2.5	4.5	6	8
1200	5.5	2.5	2.5	4.5	2.5	2.5	2.5	4.5	2.5	2.5	4.5	6	2.5	4.5	4.5	8	2.5	4.5	6	8	4.5	6	8	8
1400	5.5	2.5	2.5	4.5	2.5	2.5	4.5	6	2.5	4.5	4.5	8	2.5	4.5	6	8	4.5	4.5	8	8	4.5	8	8	8
1600		2.5	2.5	6	2.5	2.5	4.5	8	2.5	4.5	6	8	4.5	4.5	8	8	4.5	6	8	8	6	8	8	8
1800		2.5	4.5	6	2.5	4.5	4.5	8	2.5	4.5	6	8	4.5	6	8	8	4.5	8	8	8	6	8	8	8
2000		2.5	4.5	8	2.5	4.5	6	8	4.5	6	8	8	4.5	8	8	8	6	8	8	8	8	8	8	8
2200		4.5	4.5	8		4.5	8	8	4.5	6	8	8	6	8	8	8								
2400		4.5	6	8		6	8	8	4.5	8	8	8	6	8	8	8								
2600			6				8				8				8									
2800			8				8				8				8									
3000			8				8				8				8									

HYGIENE ECO · HYGIENE ECO GALVA

Stelrad BV;PLI 8/0001/E002

Bauhöhe	300			400			500			600			700			900		
Typ	10	20	30	10	20	30	10	20	30	10	20	30	10	20	30	10	20	30
400	5.5	5.5	5.5	5.5	5.5	5.5	5.5	5.5	5.5	5.5	5.5	5.5	5.5	5.5	5.5	5.5	5.5	2.5
500	5.5	5.5	5.5	5.5	5.5	5.5	5.5	5.5	5.5	5.5	5.5	2.5	5.5	5.5	2.5	5.5	2.5	2.5
600	5.5	5.5	5.5	5.5	5.5	5.5	5.5	5.5	2.5	5.5	5.5	2.5	5.5	5.5	2.5	5.5	2.5	2.5
700	5.5	5.5	5.5	5.5	5.5	2.5	5.5	5.5	2.5	5.5	5.5	2.5	5.5	2.5	2.5	5.5	2.5	2.5
800	5.5	5.5	5.5	5.5	5.5	2.5	5.5	5.5	2.5	5.5	2.5	2.5	5.5	2.5	2.5	5.5	2.5	4.5
900	5.5	5.5	2.5	5.5	5.5	2.5	5.5	2.5	2.5	5.5	2.5	2.5	5.5	2.5	2.5	2.5	2.5	4.5
1000	5.5	5.5	2.5	5.5	2.5	2.5	5.5	2.5	2.5	5.5	2.5	2.5	5.5	2.5	4.5	2.5	2.5	4.5
1100	5.5	5.5	2.5	5.5	2.5	2.5	5.5	2.5	2.5	5.5	2.5	4.5	2.5	2.5	4.5	2.5	4.5	6
1200	5.5	5.5	2.5	5.5	2.5	2.5	5.5	2.5	4.5	2.5	2.5	4.5	2.5	2.5	4.5	2.5	4.5	6
1400	5.5	2.5	2.5	5.5	2.5	2.5	2.5	2.5	4.5	2.5	2.5	4.5	2.5	4.5	6	2.5	4.5	8
1600		2.5	2.5	5.5	2.5	4.5	2.5	2.5	4.5	2.5	4.5	6	2.5	4.5	8	2.5	6	8
1800		2.5	4.5	2.5	2.5	4.5	2.5	4.5	6	2.5	4.5	8	2.5	4.5	8	4.5	8	8
2000		2.5	4.5	2.5	2.5	6	2.5	4.5	8	2.5	4.5	8	2.5	6	8	4.5	8	8
2200		2.5	4.5		4.5	6	2.5	4.5	8	2.5	6	8						
2400		2.5	4.5		4.5	8	2.5	4.5	8	2.5	6	8						

ECO GALVA

Stelrad BV;PLI 8/0001/E002

Bauhöhe	300				400				500				600				700				900			
Typ	11	21	22	33	11	21	22	33	11	21	22	33	11	21	22	33	11	21	22	33	11	21	22	33
400	5.5	5.5	5.5	5.5	5.5	5.5	5.5	5.5	5.5	5.5	5.5	2.5	5.5	5.5	5.5	2.5	5.5	5.5	2.5	2.5	5.5	2.5	2.5	2.5
500	5.5	5.5	5.5	5.5	5.5	5.5	5.5	2.5	5.5	5.5	5.5	2.5	5.5	5.5	2.5	2.5	5.5	2.5	2.5	2.5	5.5	2.5	2.5	4.5
600	5.5	5.5	5.5	2.5	5.5	5.5	5.5	2.5	5.5	5.5	2.5	2.5	5.5	2.5	2.5	2.5	5.5	2.5	2.5	4.5	2.5	2.5	2.5	4.5
700	5.5	5.5	5.5	2.5	5.5	5.5	2.5	2.5	5.5	2.5	2.5	2.5	5.5	2.5	2.5	4.5	2.5	2.5	2.5	4.5	2.5	2.5	4.5	6
800	5.5	5.5	2.5	2.5	5.5	2.5	2.5	2.5	5.5	2.5	2.5	4.5	2.5	2.5	2.5	4.5	2.5	2.5	2.5	4.5	2.5	2.5	4.5	6
900	5.5	5.5	2.5	2.5	5.5	2.5	2.5	2.5	2.5	2.5	2.5	4.5	2.5	2.5	2.5	4.5	2.5	2.5	4.5	6	2.5	4.5	4.5	8
1000	5.5	2.5	2.5	2.5	5.5	2.5	2.5	4.5	2.5	2.5	2.5	4.5	2.5	2.5	4.5	6	2.5	2.5	4.5	8	2.5	4.5	6	8
1100	5.5	2.5	2.5	2.5	2.5	2.5	2.5	4.5	2.5	2.5	4.5	6	2.5	2.5	4.5	6	2.5	4.5	4.5	8	2.5	4.5	6	8
1200	5.5	2.5	2.5	4.5	2.5	2.5	2.5	4.5	2.5	2.5	4.5	6	2.5	4.5	4.5	8	2.5	4.5	6	8	4.5	6	8	8
1400	5.5	2.5	2.5	4.5	2.5	2.5	4.5	6	2.5	4.5	4.5	8	2.5	4.5	6	8	4.5	4.5	8	8	4.5	8	8	8
1600		2.5	2.5	6	2.5	2.5	4.5	8	2.5	4.5	6	8	4.5	4.5	8	8	4.5	6	8	8	6	8	8	8
1800		2.5	4.5	6	2.5	4.5	4.5	8	2.5	4.5	6	8	4.5	6	8	8	4.5	8	8	8	6	8	8	8
2000		2.5	4.5	8	2.5	4.5	6	8	4.5	6	8	8	4.5	8	8	8	6	8	8	8	8	8	8	8
2200		4.5	4.5	8		4.5	8	8	4.5	6	8	8	6	8	8	8								
2400		4.5	6	8		6	8	8	4.5	8	8	8	6	8	8	8								
2600			6				8				8				8									
2800			8				8				8				8									
3000			8				8				8				8									

PLANAR SLIM ECO

Stelrad BV:PLI 8/0001/E002

Bauhöhe	545	
Typ	21	22
1070	2.5	2.5
1270	2.5	4.5
1470	2.5	4.5
1670	4.5	4.5
1870	4.5	6
2070	4.5	8

645	
21	22
2.5	4.5
2.5	4.5
4.5	6
4.5	6
6	8
6	8

PLANAR ECO

Stelrad BV:PLI 8/0001/E002

Bauhöhe	300				400				500				600				700				900			
Typ	11	21	22	33	11	21	22	33	11	21	22	33	11	21	22	33	11	21	22	33	11	21	22	33
400	5.5	5.5	5.5	5.5	5.5	5.5	5.5	5.5	5.5	5.5	5.5	2.5	5.5	5.5	5.5	2.5	5.5	5.5	5.5	2.5	5.5	5.5	2.5	2.5
500	5.5	5.5	5.5	5.5	5.5	5.5	5.5	2.5	5.5	5.5	5.5	2.5	5.5	5.5	2.5	2.5	5.5	5.5	2.5	2.5	5.5	2.5	2.5	2.5
600	5.5	5.5	5.5	2.5	5.5	5.5	5.5	2.5	5.5	5.5	2.5	2.5	5.5	2.5	2.5	2.5	5.5	2.5	2.5	2.5	2.5	2.5	2.5	4.5
700	5.5	5.5	5.5	2.5	5.5	5.5	2.5	2.5	5.5	2.5	2.5	2.5	5.5	2.5	2.5	2.5	2.5	2.5	2.5	4.5	2.5	2.5	2.5	4.5
800	5.5	5.5	5.5	2.5	5.5	5.5	2.5	2.5	5.5	2.5	2.5	2.5	2.5	2.5	2.5	4.5	2.5	2.5	2.5	4.5	2.5	2.5	4.5	6
900	5.5	5.5	2.5	2.5	5.5	2.5	2.5	2.5	5.5	2.5	2.5	4.5	2.5	2.5	2.5	4.5	2.5	2.5	4.5	6	2.5	2.5	4.5	8
1000	5.5	5.5	2.5	2.5	5.5	2.5	2.5	4.5	2.5	2.5	2.5	4.5	2.5	2.5	4.5	6	2.5	2.5	4.5	6	2.5	4.5	4.5	8
1100	5.5	2.5	2.5	2.5	5.5	2.5	2.5	4.5	2.5	2.5	2.5	4.5	2.5	2.5	4.5	6	2.5	2.5	4.5	8	2.5	4.5	6	8
1200	5.5	2.5	2.5	2.5	2.5	2.5	2.5	4.5	2.5	2.5	4.5	6	2.5	2.5	4.5	8	2.5	4.5	4.5	8	2.5	4.5	6	8
1400	5.5	2.5	2.5	4.5	2.5	2.5	4.5	6	2.5	2.5	4.5	8	2.5	4.5	6	8	2.5	4.5	6	8	4.5	6	8	8
1600		2.5	2.5	4.5	2.5	2.5	4.5	6	2.5	4.5	6	8	2.5	4.5	6	8	4.5	6	8	8	4.5	8	8	8
1800		2.5	4.5	6	2.5	4.5	4.5	8	2.5	4.5	6	8	4.5	6	8	8	4.5	6	8	8	6	8	8	8
2000		2.5	4.5	6	2.5	4.5	6	8	4.5	4.5	8	8	4.5	6	8	8	4.5	8	8	8	6	8	8	8
2200		4.5	4.5	8		4.5	6	8	4.5	6	8	8	4.5	8	8	8								
2400		4.5	6	8		6	8	8	4.5	6	8	8	6	8	8	8								
2600			6				8				8				8									
2800			6				8				8				8									
3000			8				8				8				8									

PLANAR STYLE ECO

Stelrad BV:PLI 8/0001/E002

Bauhöhe	300		400				500				600				700				900			
Typ	22	33	11	21	22	33	11	21	22	33	11	21	22	33	11	21	22	33	11	21	22	33
400							5.5	5.5	5.5	2.5	5.5	5.5	5.5	2.5	5.5	5.5	5.5	2.5	5.5	5.5	2.5	2.5
500	5.5	5.5	5.5	5.5	5.5	2.5	5.5	5.5	5.5	2.5	5.5	5.5	2.5	2.5	5.5	5.5	2.5	2.5	5.5	2.5	2.5	2.5
600			5.5	5.5	5.5	2.5	5.5	5.5	2.5	2.5	5.5	2.5	2.5	2.5	5.5	2.5	2.5	2.5	2.5	2.5	2.5	4.5
700			5.5	5.5	2.5	2.5	5.5	2.5	2.5	2.5	5.5	2.5	2.5	2.5	2.5	2.5	2.5	4.5	2.5	2.5	2.5	4.5
800	5.5	2.5	5.5	5.5	2.5	2.5	5.5	2.5	2.5	2.5	2.5	2.5	2.5	4.5	2.5	2.5	2.5	4.5	2.5	2.5	4.5	6
900	2.5	2.5	5.5	2.5	2.5	2.5	5.5	2.5	2.5	4.5	2.5	2.5	2.5	4.5	2.5	2.5	4.5	6	2.5	2.5	4.5	8
1000	2.5	2.5	5.5	2.5	2.5	4.5	2.5	2.5	2.5	4.5	2.5	2.5	4.5	6	2.5	2.5	4.5	6	2.5	4.5	4.5	8
1200	2.5	2.5	2.5	2.5	2.5	4.5	2.5	2.5	4.5	6	2.5	2.5	4.5	8	2.5	4.5	4.5	8	2.5	4.5	6	8
1400	2.5	4.5	2.5	2.5	4.5	6	2.5	2.5	4.5	8	2.5	4.5	6	8	2.5	4.5	6	8	4.5	6	8	8
1600	2.5	4.5	2.5	2.5	4.5	6	2.5	4.5	6	8	2.5	4.5	6	8	4.5	6	8	8	4.5	8	8	8
1800	4.5	6	2.5	4.5	4.5	8	2.5	4.5	6	8	4.5	6	8	8	4.5	6	8	8	6	8	8	8
2000	4.5	6	2.5	4.5	6	8	4.5	4.5	8	8	4.5	6	8	8	4.5	8	8	8	6	8	8	8

PLANAR 8

Stelrad BV:PLI 8/0008/E001

Bauhöhe	300				400				500				600				700				900			
Typ	11	21	22	33	11	21	22	33	11	21	22	33	11	21	22	33	11	21	22	33	11	21	22	33
400	2.5	2.5	2.5	2.5	2.5	2.5	2.5	2.5	2.5	2.5	2.5	2.5	2.5	2.5	2.5	2.5	2.5	2.5	2.5	2.5	2.5	2.5	2.5	2.5
500	2.5	2.5	2.5	2.5	2.5	2.5	2.5	2.5	2.5	2.5	2.5	2.5	2.5	2.5	2.5	2.5	2.5	2.5	2.5	2.5	2.5	2.5	2.5	4.5
600	2.5	2.5	2.5	2.5	2.5	2.5	2.5	2.5	2.5	2.5	2.5	2.5	2.5	2.5	2.5	2.5	2.5	2.5	2.5	4.5	2.5	2.5	2.5	4.5
700	2.5	2.5	2.5	2.5	2.5	2.5	2.5	2.5	2.5	2.5	2.5	2.5	2.5	2.5	2.5	4.5	2.5	2.5	2.5	4.5	2.5	2.5	4.5	6
800	2.5	2.5	2.5	2.5	2.5	2.5	2.5	2.5	2.5	2.5	2.5	4.5	2.5	2.5	2.5	4.5	2.5	2.5	2.5	4.5	2.5	2.5	4.5	8
900	2.5	2.5	2.5	2.5	2.5	2.5	2.5	2.5	2.5	2.5	2.5	4.5	2.5	2.5	2.5	4.5	2.5	2.5	4.5	6	2.5	4.5	4.5	8
1000	2.5	2.5	2.5	2.5	2.5	2.5	2.5	4.5	2.5	2.5	2.5	4.5	2.5	2.5	4.5	6	2.5	2.5	4.5	8	2.5	4.5	6	8
1100	2.5	2.5	2.5	2.5	2.5	2.5	2.5	4.5	2.5	2.5	4.5	6	2.5	2.5	4.5	8	2.5	4.5	4.5	8	2.5	4.5	6	8
1200	2.5	2.5	2.5	4.5	2.5	2.5	2.5	4.5	2.5	2.5	4.5	6	2.5	2.5	4.5	8	2.5	4.5	6	8	2.5	4.5	8	8
1400		2.5	2.5	4.5	2.5	2.5	4.5	6	2.5	2.5	4.5	8	2.5	4.5	6	8	2.5	4.5	8	8	4.5	6	8	8
1600		2.5	2.5	6	2.5	2.5	4.5	8	2.5	4.5	6	8	2.5	4.5	8	8	4.5	6	8	8	4.5	8	8	8
1800		2.5	4.5	6	2.5	4.5	4.5	8	2.5	4.5	6	8	4.5	6	8	8	4.5	6	8	8	6	8	8	8
2000		2.5	4.5	8	2.5	4.5	6	8	4.5	4.5	8	8	4.5	6	8	8	4.5	8	8	8	6	8	8	8
2200		4.5	4.5	8		4.5	8	8	4.5	6	8	8	4.5	8	8	8								
2400		4.5	6	8		4.5	8	8	4.5	6	8	8	6	8	8	8								
2600			6				8				8				8									
2800			8				8				8				8									
3000			8				8				8				8									

PLANAR STYLE 8

Stelrad BV:PLI 8/0008/E001

Bauhöhe	300		400				500				600				700				900			
Typ	22	33	11	21	22	33	11	21	22	33	11	21	22	33	11	21	22	33	11	21	22	33
400							2.5	2.5	2.5	2.5	2.5	2.5	2.5	2.5	2.5	2.5	2.5	2.5	2.5	2.5	2.5	2.5
500	2.5	2.5	2.5	2.5	2.5	2.5	2.5	2.5	2.5	2.5	2.5	2.5	2.5	2.5	2.5	2.5	2.5	2.5	2.5	2.5	2.5	2.5
600			2.5	2.5	2.5	2.5	2.5	2.5	2.5	2.5	2.5	2.5	2.5	2.5	2.5	2.5	2.5	4.5	2.5	2.5	2.5	4.5
700			2.5	2.5	2.5	2.5	2.5	2.5	2.5	2.5	2.5	2.5	2.5	4.5	2.5	2.5	2.5	4.5	2.5	2.5	2.5	4.5
800	2.5	2.5	2.5	2.5	2.5	2.5	2.5	2.5	2.5	4.5	2.5	2.5	2.5	4.5	2.5	2.5	2.5	4.5	2.5	2.5	2.5	6
900	2.5	2.5	2.5	2.5	2.5	2.5	2.5	2.5	2.5	4.5	2.5	2.5	2.5	4.5	2.5	2.5	4.5	6	2.5	2.5	4.5	8
1000	2.5	2.5	2.5	2.5	2.5	4.5	2.5	2.5	2.5	4.5	2.5	2.5	4.5	6	2.5	2.5	4.5	6	2.5	4.5	4.5	8
1200	2.5	4.5	2.5	2.5	2.5	4.5	2.5	2.5	4.5	6	2.5	2.5	4.5	8	2.5	4.5	6	8	2.5	4.5	8	8
1400	2.5	4.5	2.5	2.5	4.5	6	2.5	2.5	4.5	8	2.5	4.5	6	8	2.5	4.5	6	8	4.5	6	8	8
1600	2.5	4.5	2.5	2.5	4.5	8	2.5	4.5	6	8	2.5	4.5	8	8	2.5	4.5	8	8	4.5	8	8	8
1800	4.5	6	2.5	4.5	4.5	8	2.5	4.5	6	8	4.5	6	8	8	4.5	6	8	8	6	8	8	8
2000	4.5	8	2.5	4.5	6	8	2.5	4.5	8	8	4.5	6	8	8	4.5	8	8	8	6	8	8	8

NOVELLO 8

Stelrad BV:PLI 8/0008/E001

Bauhöhe	300				400				500				600				700				900			
Typ	11	21	22	33	11	21	22	33	11	21	22	33	11	21	22	33	11	21	22	33	11	21	22	33
400	2.5	2.5	2.5	2.5	2.5	2.5	2.5	2.5	2.5	2.5	2.5	2.5	2.5	2.5	2.5	2.5	2.5	2.5	2.5	2.5	2.5	2.5	2.5	2.5
500	2.5	2.5	2.5	2.5	2.5	2.5	2.5	2.5	2.5	2.5	2.5	2.5	2.5	2.5	2.5	2.5	2.5	2.5	2.5	2.5	2.5	2.5	2.5	4.5
600	2.5	2.5	2.5	2.5	2.5	2.5	2.5	2.5	2.5	2.5	2.5	2.5	2.5	2.5	2.5	2.5	2.5	2.5	2.5	4.5	2.5	2.5	2.5	4.5
700	2.5	2.5	2.5	2.5	2.5	2.5	2.5	2.5	2.5	2.5	2.5	2.5	2.5	2.5	2.5	4.5	2.5	2.5	2.5	4.5	2.5	2.5	4.5	6
800	2.5	2.5	2.5	2.5	2.5	2.5	2.5	2.5	2.5	2.5	2.5	4.5	2.5	2.5	2.5	4.5	2.5	2.5	4.5	6	2.5	2.5	4.5	8
900	2.5	2.5	2.5	2.5	2.5	2.5	2.5	4.5	2.5	2.5	2.5	4.5	2.5	2.5	4.5	6	2.5	2.5	4.5	6	2.5	4.5	6	8
1000	2.5	2.5	2.5	2.5	2.5	2.5	2.5	4.5	2.5	2.5	2.5	4.5	2.5	2.5	4.5	6	2.5	4.5	4.5	8	2.5	4.5	6	8
1100	2.5	2.5	2.5	2.5	2.5	2.5	2.5	4.5	2.5	2.5	4.5	6	2.5	2.5	4.5	8	2.5	4.5	6	8	2.5	4.5	8	8
1200	2.5	2.5	2.5	4.5	2.5	2.5	2.5	4.5	2.5	2.5	4.5	6	2.5	4.5	4.5	8	2.5	4.5	6	8	4.5	6	8	8
1400	2.5	2.5	2.5	4.5	2.5	2.5	4.5	6	2.5	4.5	4.5	8	2.5	4.5	6	8	4.5	4.5	8	8	4.5	8	8	8
1600		2.5	4.5	6	2.5	4.5	4.5	8	2.5	4.5	6	8	4.5	6	8	8	4.5	6	8	8	6	8	8	8
1800		2.5	4.5	6	2.5	4.5	6	8	2.5	4.5	8	8	4.5	6	8	8	4.5	8	8	8	6	8	8	8
2000		2.5	4.5	8	2.5	4.5	6	8	4.5	6	8	8	4.5	8	8	8	6	8	8	8	8	8	8	8
2200		4.5	6	8		4.5	8	8	4.5	6	8	8	6	8	8	8								
2400		4.5	6	8		6	8	8	4.5	8	8	8	6	8	8	8								
2600			6				8				8				8									
2800			8				8				8				8									
3000			8				8				8				8									

PLANAR

Stelrad BV:PLI 8/0001/E002

Bauhöhe	300	
Typ	22	33
400		
500		
600	5.5	2.5
700		
800	2.5	2.5
900	2.5	2.5
1000	2.5	2.5
1100	2.5	
1200	2.5	4.5
1400	2.5	4.5
1600	2.5	6
1800	4.5	6
2000	4.5	8
2200	4.5	8
2400	6	8
2600	6	
2800	8	
3000	8	

400		
11	22	33
5.5	5.5	
5.5	5.5	2.5
5.5	2.5	
5.5	2.5	2.5
5.5	2.5	2.5
2.5	2.5	4.5
2.5	4.5	6
2.5	4.5	8
2.5	4.5	8
2.5	6	8
	8	8
	8	8
	8	
	8	
	8	

500			
11	21	22	33
5.5			
5.5	5.5	5.5	
5.5	5.5	2.5	2.5
5.5	2.5	2.5	2.5
5.5	2.5	2.5	4.5
5.5	2.5	2.5	4.5
2.5	2.5	2.5	4.5
2.5	2.5	4.5	6
2.5	2.5	4.5	6
2.5	2.5	4.5	8
2.5	4.5	6	8
2.5	4.5	6	8
4.5	4.5	8	8
4.5	6	8	
4.5	6	8	8
4.5	8	8	
		8	
6		8	

600			
11	21	22	33
5.5	5.5	5.5	2.5
5.5	5.5	2.5	2.5
5.5	2.5	2.5	2.5
5.5	2.5	2.5	4.5
2.5	2.5	2.5	4.5
2.5	2.5	2.5	4.5
2.5	2.5	4.5	6
2.5	2.5	4.5	8
2.5	2.5	4.5	8
2.5	4.5	6	8
2.5	4.5	8	8
4.5	6	8	8
4.5	6	8	8
4.5	8	8	
6	8	8	8
		8	8
		8	
		8	

700			
11	21	22	33
5.5		2.5	2.5
5.5		2.5	4.5
		2.5	4.5
2.5	2.5	2.5	4.5
		4.5	6
2.5	2.5	4.5	8

900			
11	21	22	33
5.5	5.5	2.5	2.5
5.5	2.5	2.5	4.5
2.5	2.5	2.5	4.5
2.5	2.5	4.5	6
2.5	2.5	4.5	8
2.5	4.5	4.5	8
2.5	4.5	6	8
2.5	4.5	6	8
2.5	4.5	8	8
4.5	6	8	8
4.5	8	8	8

PLANAR STYLE

Stelrad BV:PLI 8/0001/E002

Bauhöhe	300	
Typ	22	33
500	5.5	5.5
600		
700		
800		
900		
1000	2.5	2.5
1200		
1400	2.5	4.5
1600		
2000	4.5	8

400		
11	22	33
5.5	5.5	2.5
5.5	5.5	2.5
5.5	2.5	
5.5	2.5	2.5
5.5	2.5	2.5
5.5	2.5	4.5
2.5	2.5	4.5
2.5	4.5	6
2.5	4.5	8
2.5	6	8

500			
11	21	22	33
5.5	5.5	5.5	2.5
5.5	5.5	2.5	2.5
5.5	2.5	2.5	2.5
5.5	2.5	2.5	4.5
5.5	2.5	2.5	4.5
2.5	2.5	2.5	4.5
2.5	2.5	4.5	6
2.5	2.5	4.5	8
2.5	2.5	4.5	8
2.5	4.5	6	8
2.5	4.5	6	8
4.5	4.5	8	8
4.5	6	8	
4.5	6	8	8
4.5	8	8	

600			
11	21	22	33
5.5	5.5	2.5	2.5
5.5	5.5	2.5	2.5
5.5	2.5	2.5	4.5
5.5	2.5	2.5	4.5
2.5	2.5	2.5	4.5
2.5	2.5	4.5	6
2.5	2.5	4.5	8
2.5	4.5	6	8
2.5	4.5	6	8
2.5	4.5	8	8
4.5	6	8	8
4.5	8	8	
6	8	8	8

700			
11	21	22	33
5.5	5.5	2.5	2.5
5.5	2.5	2.5	4.5
5.5	2.5	2.5	4.5
2.5	2.5	2.5	4.5
2.5	2.5	4.5	6
2.5	2.5	4.5	6
2.5	4.5	6	8
2.5	4.5	6	8
4.5	6	8	8

900			
11	21	22	33
5.5	2.5	2.5	2.5
5.5	2.5	2.5	4.5
2.5	2.5	2.5	4.5
2.5	2.5	4.5	6
2.5	2.5	4.5	8
2.5	4.5	4.5	8
2.5	4.5	8	8

NOVELLO

Stelrad BV:PLI 8/0001/E002

Bauhöhe	300			
Typ	11	21	22	33
400		5.5		
500		5.5		
600		5.5	5.5	2.5
700	5.5	5.5	5.5	
800	5.5	5.5	2.5	2.5
900		5.5	2.5	2.5
1000	5.5	2.5	2.5	2.5
1100		2.5	2.5	2.5
1200	5.5	2.5	2.5	4.5
1400	5.5	2.5	2.5	4.5
1600	2.5	2.5	4.5	6
1800	2.5	2.5	4.5	6
2000	2.5	2.5	4.5	8
2200		4.5	6	8
2400		4.5	6	8
2600		4.5	6	
2800		4.5	8	
3000		6	8	

400		
11	22	33
5.5	5.5	
5.5	2.5	2.5
5.5	2.5	
5.5	2.5	2.5
5.5	2.5	4.5
5.5	2.5	4.5
2.5	2.5	4.5
2.5	2.5	4.5
2.5	4.5	6
2.5	4.5	8
2.5	6	8
2.5	6	8
	8	8
	8	8
	8	
	8	
	8	8

500			
11	21	22	33
5.5	5.5		
5.5	5.5	2.5	
5.5	5.5	2.5	2.5
5.5	2.5	2.5	2.5
5.5	2.5	2.5	4.5
2.5	2.5	2.5	4.5
2.5	2.5	2.5	4.5
2.5	2.5	4.5	6
2.5	2.5	4.5	6
2.5	4.5	4.5	8
2.5	4.5	6	8
2.5	4.5	8	8
4.5	6	8	8
4.5	6	8	8
4.5	8	8	8
6		8	8
		8	
	8	8	8

600			
11	21	22	33
5.5	5.5	5.5	2.5
5.5	5.5	2.5	2.5
5.5	2.5	2.5	2.5
5.5	2.5	2.5	4.5
2.5	2.5	2.5	4.5
2.5	2.5	4.5	6
2.5	2.5	4.5	6
2.5	2.5	4.5	8
2.5	4.5	4.5	8
2.5	4.5	6	8
4.5	6	8	8
4.5	6	8	8
4.5	8	8	8
6	8	8	8
6	8	8	8
		8	
		8	
		8	

900			
11	21	22	33
5.5	2.5	2.5	2.5
5.5	2.5	2.5	4.5
2.5	2.5	2.5	4.5
2.5	2.5	4.5	6
2.5	2.5	4.5	8
2.5	4.5	6	8
2.5	4.5	6	8
2.5	4.5	8	8
4.5	6	8	8
4.5	8	8	8
6	8	8	8

Max. 1 K Regeldifferenz — 4368

Wärmestrom Heizkörper Q̇ [W]		200	250	300	400	500	600	700	800	900	1000	1200	1400	1600	1800	2000	2200	2400	2600	2800	3000	3200	3400	3600	3800	4000	4800	5300	6500	6800	7200
Δt [K]	Δp [mbar]	Einstellwert																													
10	50	1	1	1	2	3	3	4	5	6	7																				
	100	1	1	1	1	2	2	3	3	4	4	5	7																		
	150		1	1	1	1	2	2	2	3	3	4	5	6	8																
15	50	1	1	1	1	2	2	2	3	3	4	5	6																		
	100			1	1	1	1	2	2	2	2	3	4	5	5	6	8														
	150				1	1	1	1	1	2	2	2	3	3	4	5	5	6	7												
20	50			1	1	1	1	2	2	2	3	3	4	5	6	7															
	100				1	1	1	1	1	2	2	2	3	3	4	4	5	5	6	7											
	150					1	1	1	1	1	1	2	2	2	3	3	4	4	5	5	6	6	7	8							
40	50						1	1	1	1	1	1	2	2	2	3	3	3	4	4	5	5	5	6	6	7					
	100								1	1	1	1	1	1	2	2	2	2	2	3	3	3	3	4	4	4	5	6			
	150									1	1	1	1	1	1	1	2	2	2	2	2	2	2	3	3	3	4	5	6	7	8

Q̇ = Heizkörperleistung Δp = Differenzdruck Δt = Temperaturspreizung — 100 mbar = 10kPA = 1mWS

Max. 2 K Regeldifferenz — 4368

Wärmestrom Heizkörper Q̇ [W]		200	250	300	400	500	600	700	800	900	1000	1200	1400	1600	1800	2000	2200	2400	2600	2800	3000	3200	3400	3600	3800	4000	4800	5300	6500	6800	7200
Δt [K]	Δp [mbar]	Einstellwert																													
10	50	1	1	1	2	2	3	3	3	4	5	5	6	7	8																
	100	1	1	1	1	2	2	2	2	3	3	4	5	5	6	6	7	7	8												
	150		1	1	1	1	2	2	2	2	3	3	4	4	5	5	6	6	7	7	8	8									
15	50		1	1	1	1	2	2	2	3	3	3	4	5	5	6	6	7	8	8											
	100			1	1	1	1	1	2	2	2	2	3	3	4	4	5	5	6	6	6	7	7	7	8	8					
	150				1	1	1	1	1	2	2	2	2	3	3	3	4	4	5	5	5	6	6	6	6	7	8				
20	50			1	1	1	1	2	2	2	2	3	3	3	4	5	5	5	6	6	7	7	7	8	8						
	100				1	1	1	1	1	1	2	2	2	2	3	3	3	4	4	5	5	5	5	6	6	6	7	8			
	150					1	1	1	1	1	1	2	2	2	2	3	3	3	3	4	4	4	4	5	5	5	6	7	8		
40	50						1	1	1	1	1	1	2	2	2	2	2	3	3	3	3	3	4	4	4	5	5	6	7	7	8
	100								1	1	1	1	1	1	1	2	2	2	2	2	2	2	3	3	3	3	4	4	5	5	6
	150										1	1	1	1	1	1	1	2	2	2	2	2	2	2	2	3	3	3	4	4	5

Q̇ = Heizkörperleistung Δp = Differenzdruck Δt = Temperaturspreizung — 100 mbar = 10kPA = 1mWS

Lösung:

Novello ECO T22 500 x 1400 Betriebstemperaturen:
- 60/40/20°C
- Drukverlust Δp = 50mbar

vormontiertes Ventil: Rot (4368, Voreinstellung 4,5).
Wärmeleistung bei 60/40/20°C: 962 Watt
Δt = 20°C (=60-40)

Laut Tabelle:

- Regelbereich 1K: Stand 3.
- Regelbereich 2K: Stand 2.

Max. 1 K Regeldifferenz — 4369

Wärmestrom Heizkörper Q̇ [W]		200	250	300	400	500	600	700	800	900	1000	1200	1400	1600	1800	2000	2200	2400	2600	2800	3000	3200	3400	3600	3800	4000	4800	5300	6500	6800	7200
Δt [K]	Δp [mbar]	Einstellwert																													
10	50	4	5	7																											
	100	2	3	5	6	8																									
	150	1	2	3	5	7	8																								
15	50	2	3	4	6	8																									
	100	1	1	2	4	5	6	8																							
	150	1	1	1	2	4	5	6	7	8																					
20	50	1	1	2	4	5	7	8																							
	100	1	1	1	2	3	5	5	6	8	8																				
	150	1	1	1	1	2	3	4	5	5	7	8																			
40	50		1	1	1	1	2	3	4	5	5	7	8																		
	100			1	1	1	1	1	2	3	3	5	5	6	8	8															
	150				1	1	1	1	1	1	2	3	4	5	5	7	8	8													

Q̇ = Heizkörperleistung Δp = Differenzdruck Δt = Temperaturspreizung — 100 mbar = 10kPA = 1mWS

Max. 2 K Regeldifferenz — 4369

Wärmestrom Heizkörper Q̇ [W]		200	250	300	400	500	600	700	800	900	1000	1200	1400	1600	1800	2000	2200	2400	2600	2800	3000	3200	3400	3600	3800	4000	4800	5300	6500	6800	7200
Δt [K]	Δp [mbar]	Einstellwert																													
10	50	3	5	6	7	8	8																								
	100	1	3	4	5	6	7	8	8	8																					
	150	1	1	3	4	6	6	7	7	8	8																				
15	50	1	3	3	5	6	7	7	8	8	8																				
	100	1	1	1	3	5	5	6	6	7	8	8	8																		
	150	1	1	1	1	3	4	5	6	6	6	7	8	8																	
20	50	1	1	1	3	5	6	6	7	7	8	8																			
	100	1	1	1	1	3	4	5	5	6	6	7	8	8	8																
	150		1	1	1	1	3	3	4	5	6	6	7	7	8	8	8														
40	50		1	1	1	1	1	3	3	4	5	6	6	7	7	8	8	8	8												
	100				1	1	1	1	1	3	3	4	5	5	6	6	6	7	7	8	8	8	8	8	8						
	150					1	1	1	1	1	1	3	3	4	5	6	6	6	6	7	7	7	8	8	8	8					

Q̇ = Heizkörperleistung Δp = Differenzdruck Δt = Temperaturspreizung — 100 mbar = 10kPA = 1mWS

Lösung:

Novello ECO T11 900 x 500 Betriebstemperaturen:
- 80/70/20°C
- Drukverlust Δp = 50mbar

vormontiertes Ventil: Gelb (4369, Voreinstellung 5,5).
Wärmeleistung bei 80/70/20°C: 770 Watt
Δt = 10°C (=80-70)

Laut Tabelle:
- Regelbereich 1K: keine Einstellung möglich.
- Regelbereich 2K: keine Einstellung möglich.

Das gelbe Ventil soll ersetzt werden durch ein weißes, rotes, schwarzes oder blaues Ventil (4368) und voreingestellt bei:
- Regelbereich 1K: Stand 5.
- Regelbereich 2K: Stand 3.

Für Ventil-Fertigheizkörper ohne Anschlussbehör

Mit normalem Regelventil (Art. Nr. 4368)

2.5

4.5

6

8

Regeldifferenz [xp] 1,0 K

Information von Heimeier

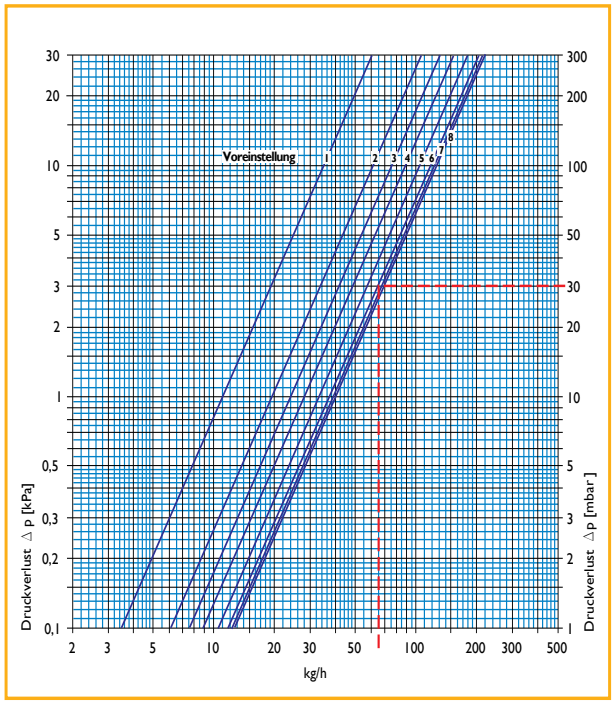

Regeldifferenz [xp] 2,0 K

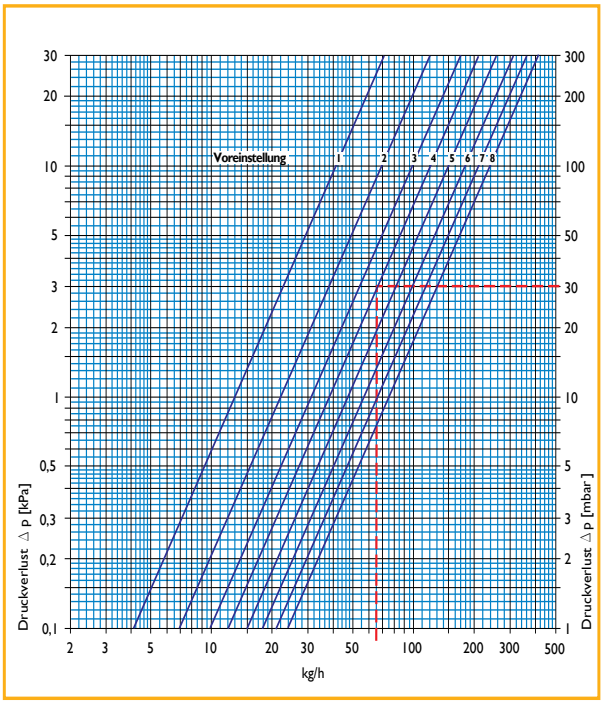

Ventilheizkörper ohne Anschlussverschraubung			Voreinstellung Thermostat-Oberteil 1	2	3	4	5	6	7	8	Zulässige Betriebs-temperatur TB*) [°C]	Zulässiger Betriebs-überdruck PB [bar]	Zulässiger Differenzdruck, bei dem das Ventil noch geschlossen wird Δp [bar] Th.-Kopf	EMO T/NC EMOtec/NC EMO 1/3 EMO EIB/LON	EMO T/NO EMOtec/NO
Thermostat-Oberteil und Thermostat-Kopf	Regeldifferenz xp 1,0 K	K_V-Wert [m³/h]	0,12	0,19	0,24	0,28	0,33	0,37	0,39	0,40	120	10	4,0	2,7	3,5
	Regeldifferenz xp 2,0 K	K_V-Wert [m³/h]	0,13	0,22	0,31	0,38	0,47	0,57	0,66	0,75					
		k_{VS}-Wert [m³/h]	0,16	0,27	0,38	0,43	0,65	0,98	1,23	1,43					
		Durchfluss-toleranz ± [%]	40	30	25	23	17	15	12	10					

*) mit Bauschutzkappe oder Stellantrieb 100 °C.

Berechnungsbeispiel

Gesucht: Einstellwert

Gegeben:
- Wärmestrom $\dot{Q}$ = 1135 W
- Temperaturspreizung Δt = 15 K (65/50 °C)
- Druckverlust Ventilheizkörper Δp_V = 30 mbar

Lösung: Massenstrom

$$\dot{m} = \frac{\dot{Q}}{c \cdot \Delta t} = \frac{1135}{1{,}163 \cdot 15} = 65 \text{ kg/h}$$

Regelbereich nach Diagramm:
bei p-Bereich 1,0 K: 6
bei p-Bereich 2,0 K: 4

Für Ventil-Fertigheizkörper ohne Anschlussbehör

Mit Feinregelventil (Art. Nr. 4369)

Information von Heimeier

Regeldifferenz [xp] 1,0 K

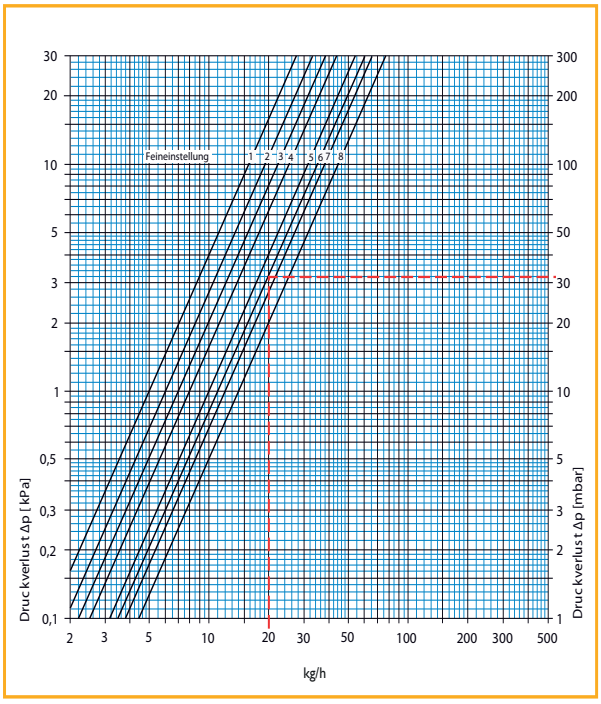

Regeldifferenz [xp] 2,0 K

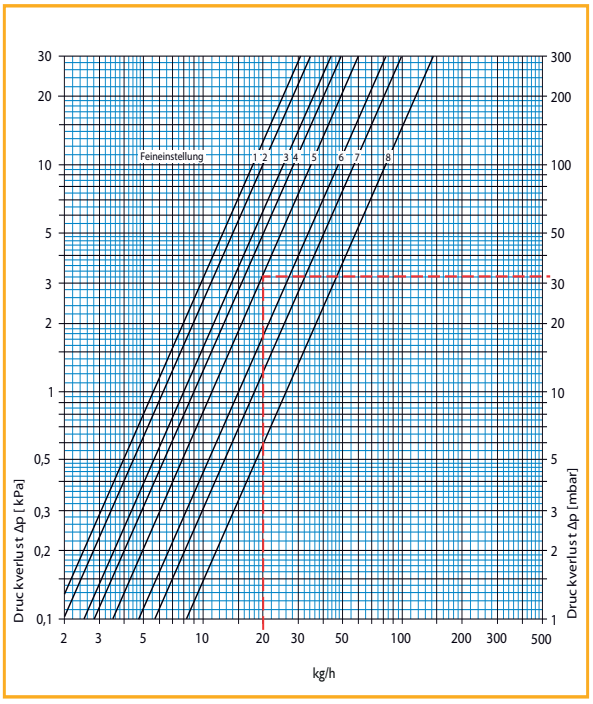

Ventilheizkörper ohne Anschlussverschraubung			Feineinstellung Thermostat-Oberteil 1	2	3	4	5	6	7	8	Zulässige Betriebs-temperatur TB * [°C]	Zulässiger Betriebs-überdruck PB [bar]	Zulässiger Differenzdruck, bei dem das Ventil noch geschlossen wird Δp [bar] Th.-Kopf	EMO T/NC EMOtec/NC EMO 1/3 EMO EIB/LON	EMO T/NO EMOtec/NO
Thermostat-Oberteil und Thermostat-Kopf	Regeldifferenz xp 1,0 K	K_V-Wert [m³/h]	0,05	0,06	0,07	0,08	0,10	0,11	0,12	0,14	120	10	4,0	2,7	3,5
	Regeldifferenz xp 2,0 K	K_V-Wert [m³/h]	0,06	0,06	0,08	0,09	0,11	0,15	0,18	0,26					
		k_{VS}-Wert [m³/h]	0,06	0,07	0,08	0,10	0,12	0,17	0,25	0,50					
		Durchfluss-toleranz ± [%]	42	42	37	36	35	32	30	10					

* mit Bauschutzkappe oder Stellantrieb 100 °C.

Berechnungsbeispiel

Gesucht: Einstellwert

Gegeben: Wärmestrom $\dot{Q} = 350$ W
Temperaturspreizung $\Delta t = 15$ K (65/50 °C)
Druckverlust Ventilheizkörper $\Delta p_V = 32$ mbar

Lösung: Massenstrom $\dot{m} = \frac{\dot{Q}}{c \cdot \Delta t} = \frac{350}{1{,}163 \cdot 15} = 20$ kg/h

Regelbereich nach Diagramm:
Bei Regeldifferenz 1,0 K : 6
Bei Regeldifferenz 2,0 K : 5

Novello ECO · Hygiene ECO · Planar Slim ECO · Planar ECO Planar Style ECO · ECO Galva · Hygiene ECO Galva

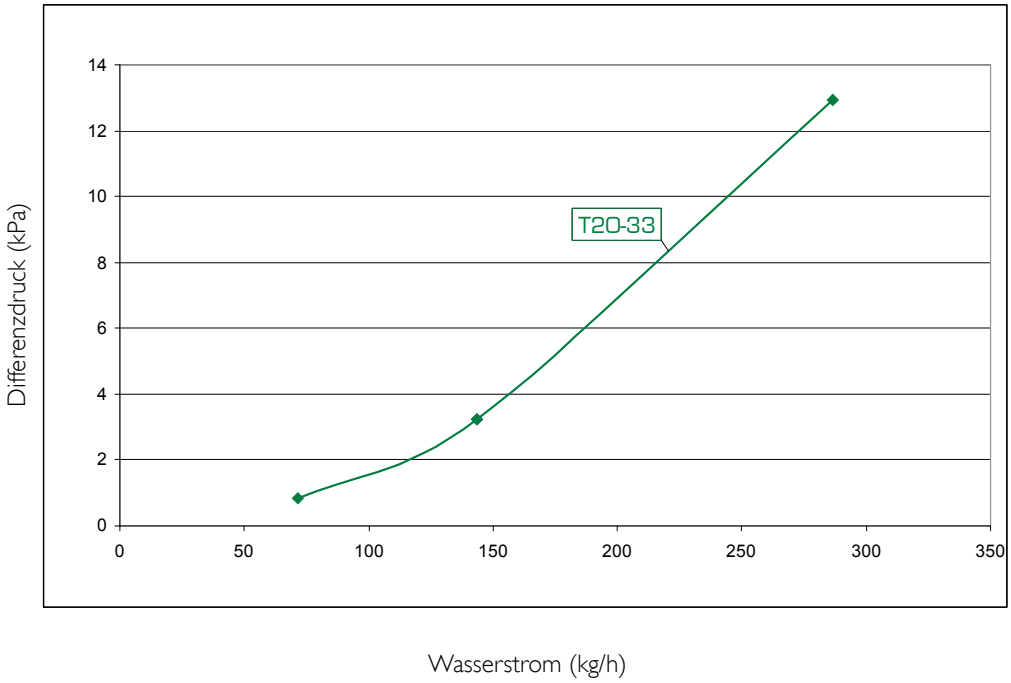

Compact Planar · Compact Style · Reno Compact · Galva · Hygiene Galva · Hygiene Compact All In - Ohne ventileinsatz: alle Plintheizkörper · Planar 8 · Planar Style 8 · Planar Planar Style · Novello 8 · Novello

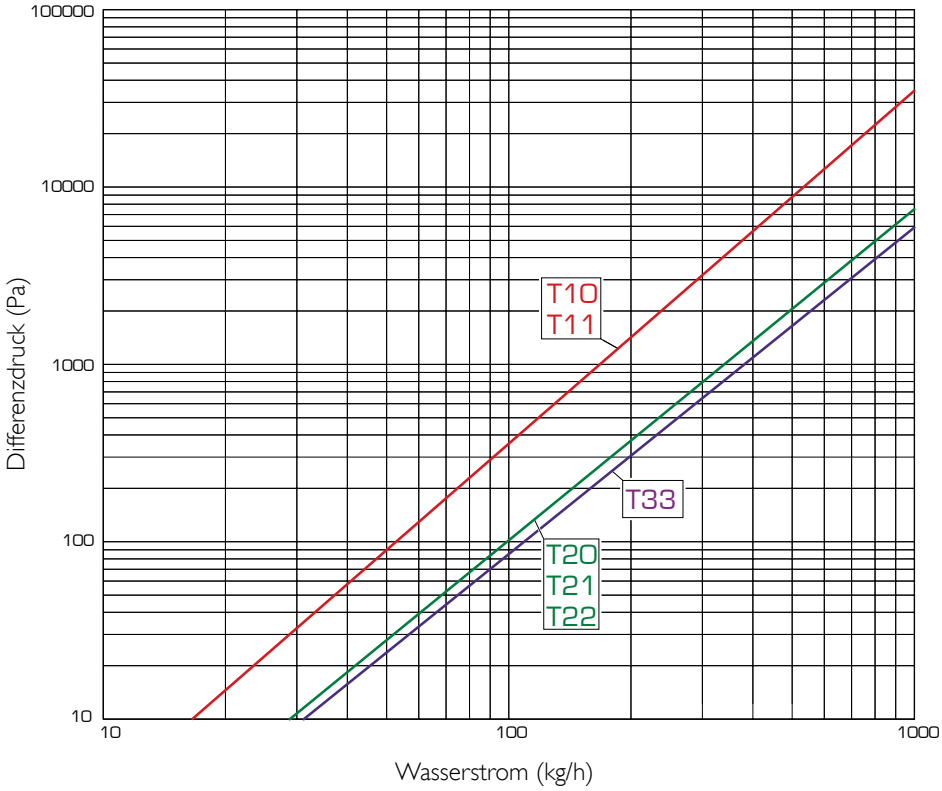

Dass Diagram betrifft ausschlieslich den Heizkörper
ohne berücksichtigung des Ventils.

Vertex Swing · Vertex Tango · Vertex Slim · Vertex Plan · Vertex Style · Vertical Galva · Vertex

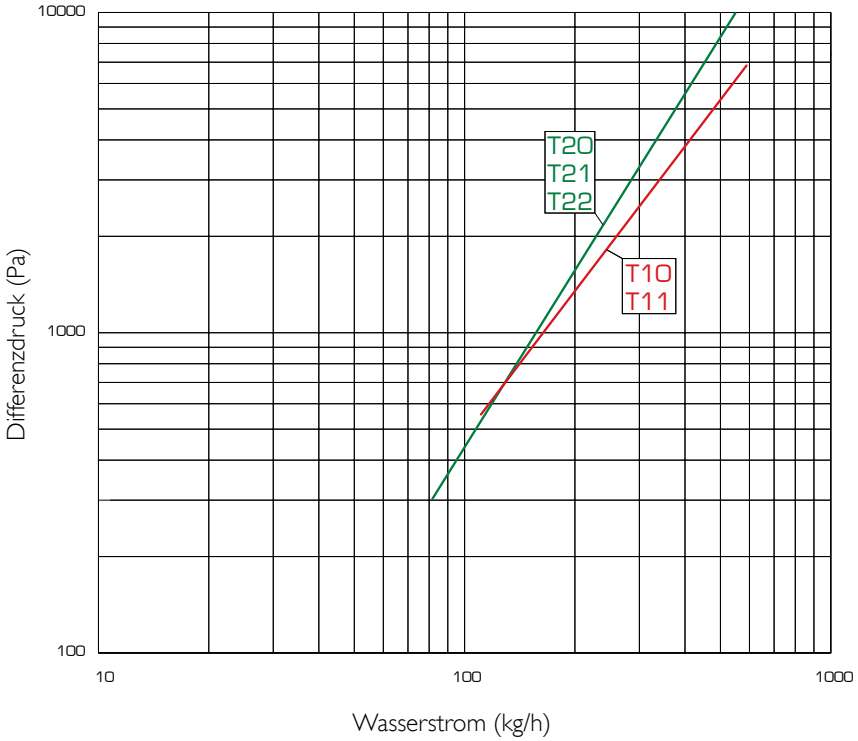

Dahlia · Dahlia CT · Valeriana · Valeriana CT

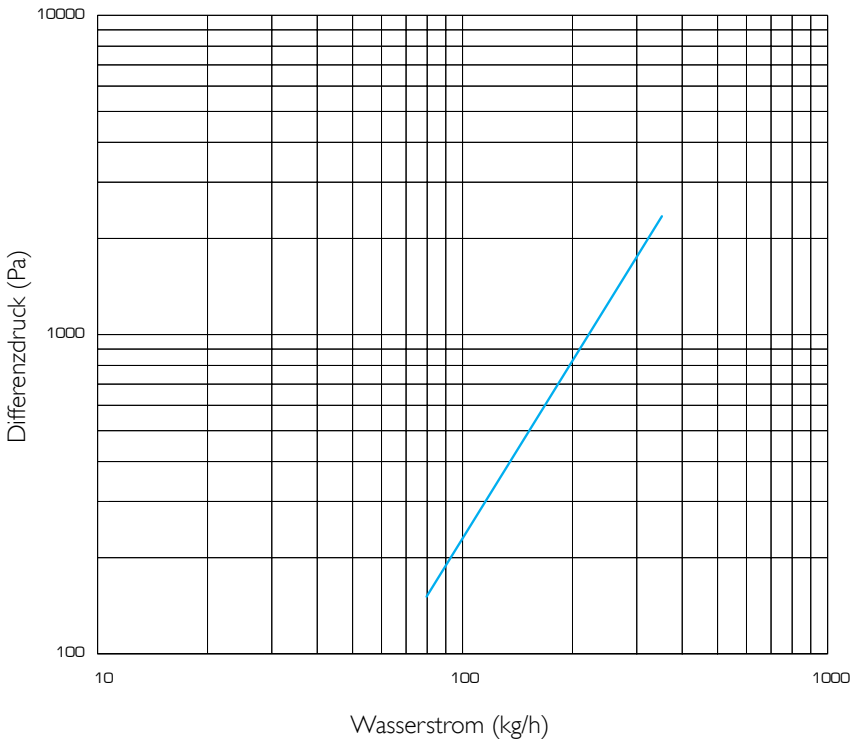

Stelrad Art. Nr.	T2116	T2117	T2118	T2119
Heimeier Fix-KV-Ventileinsatz Zweirohr, komplett M30 x 1,5 SW 19 = R ½"				
Farbe	blau	grün	gelb	weiß
KV	0,06	0,12	0,25	0,50

Heimeier Thermostatkopf: (keine Stelrad Artikel)	„DX"	„K"	„K" mit Fernfühler 1,25 m
M30 x 1,5			
Sollwertbereich	6° - 28°C	6° - 28°C	6° - 27°C
Heimeier Art. Nr.	6700-00-500	6000-00-500	6001-00-500

FERNWÄRME-WIEN

Stelrad erfüllt alle technischen Richtlinien der Produktgruppe TR-HA (12 / 2009) der Fernwärme Wien und ist somit für alle Fernwärme Wien Anlagen uneingeschränkt zulässig.

Praxisgerechte Niedertemperaturfaktoren

Vorlauftemp. t_V [°C]	Rücklauf-temp. t_R [°C]	Lufttemp. t_L [°C]						
		10	12	15	18	20	22	24
90	80	0,59	0,61	0,64	0,68	0,71	0,74	0,77
	75	0,62	0,64	0,68	0,72	0,75	0,78	0,82
	70	0,65	0,67	0,72	0,76	0,8	0,83	0,87
	65	0,68	0,71	0,76	0,81	0,85	0,89	0,93
	60	0,72	0,76	0,81	0,87	0,91	0,96	1,01
	55	0,77	0,81	0,87	0,93	0,98	1,04	1,1
	50	0,83	0,87	0,93	1,01	1,07	1,14	1,21
85	75	0,64	0,67	0,71	0,75	0,79	0,82	0,86
	70	0,68	0,7	0,75	0,8	0,84	0,88	0,92
	65	0,72	0,75	0,8	0,85	0,89	0,94	0,99
	60	0,76	0,79	0,85	0,91	0,96	1,01	1,07
	55	0,81	0,85	0,91	0,98	1,04	1,1	1,16
	50	0,87	0,91	0,98	1,07	1,13	1,21	1,29
80	70	0,71	0,74	0,79	0,84	0,88	0,93	0,97
	65	0,75	0,78	0,84	0,9	0,94	0,99	1,05
	60	0,8	0,83	0,89	0,96	1,01	1,07	1,13
	55	0,85	0,89	0,96	1,04	1,1	1,16	1,24
	50	0,91	0,96	1,04	1,13	1,2	1,28	1,37
75	65	0,79	0,82	0,88	0,95	**1,00**	1,05	1,12
	60	0,84	0,88	0,94	1,02	1,08	1,14	1,21
	55	0,89	0,94	1,01	1,1	1,17	1,24	1,32
	50	0,96	1,01	1,1	1,2	1,28	1,37	1,47
70	60	0,88	0,93	1	1,08	1,15	1,22	1,3
	55	0,94	0,99	1,08	1,17	1,25	1,33	1,42
	50	1,01	1,07	1,17	1,28	1,37	1,47	1,58
	45	1,1	1,16	1,28	1,42	1,52	1,64	1,79
	40	1,2	1,28	1,42	1,59	1,73	1,89	2,08
65	55	1	1,05	1,15	1,26	1,34	1,43	1,54
	50	1,08	1,14	1,25	1,37	1,47	1,58	1,71
	45	1,17	1,24	1,37	1,52	1,64	1,78	1,94
	40	1,28	1,37	1,52	1,71	1,87	2,05	2,27
60	55	1,07	1,13	1,23	1,35	1,45	1,56	1,68
	50	1,15	1,22	1,34	1,48	1,6	1,73	1,87
	45	1,25	1,33	1,47	1,65	1,78	1,94	2,13
	40	1,37	1,47	1,64	1,86	2,03	2,24	2,5
55	50	1,23	1,31	1,45	1,62	1,75	1,9	2,07
	45	1,34	1,43	1,6	1,8	1,96	2,15	2,37
	40	1,47	1,58	1,78	2,03	2,24	2,48	2,78
	35	1,64	1,78	2,03	2,36	2,64	2,99	3,43
	30	1,87	2,05	2,39	2,86	3,29	3,86	4,67
50	45	1,45	1,56	1,75	1,98	2,17	2,4	2,67
	40	1,6	1,73	1,96	2,25	2,5	2,79	3,15
	35	1,78	1,94	2,24	2,63	2,96	3,37	3,92
	30	2,03	2,24	2,64	3,19	3,7	4,39	5,39
45	40	1,75	1,9	2,17	2,53	2,83	3,19	3,65
	35	1,96	2,15	2,5	2,96	3,37	3,89	4,58
	30	2,24	2,48	2,96	3,63	4,25	5,11	6,38
40	35	2,17	2,4	2,83	3,41	3,93	4,62	5,54
	30	2,5	2,79	3,37	4,21	5,01	6,14	7,87

Gerechnet mit einer logarithmischen Übertemperatur von 49,83 K Heizkörperexponent n = 1,30

Beispiel:
1. Wärmebedarf nach DIN 4701
   Q_H = 970 Watt
2. Betriebsbedingungen:
   t_V = 50°C · t_R = 40°C · t_L = 15°C
   Ergebnis: $Q_n = Q_H \times f$
   Q_n = 970 x 1,96 = 1901 Watt

Aus den Wärmeleistungstabellen können die entsprechenden Heizkörper ausgewählt werden.
Diesen nachstehend aufgeführten Tabellen wurden die bei der Prüfung nach DIN EN442 ermittelten Exponenten zugrunde gelegt.

Novello ECO · Planar ECO · Planar Style ECO

Typ 21/22/33

Demontage

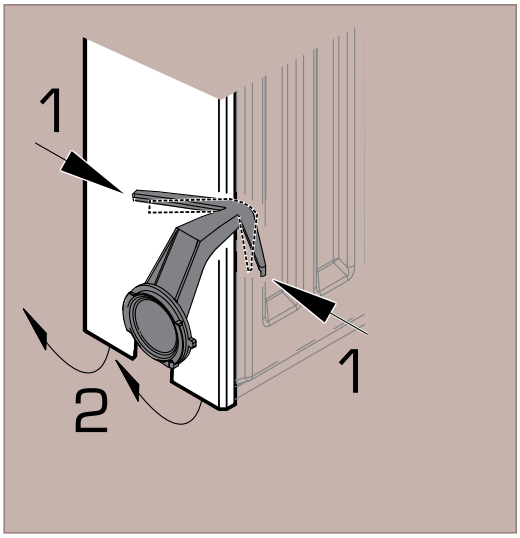

Seitenteile

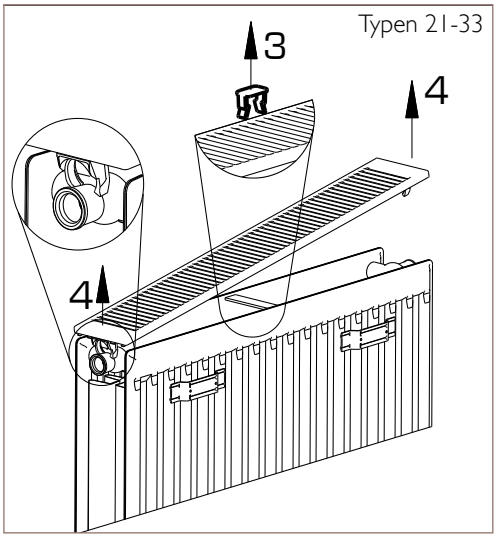

Gitter

Montage

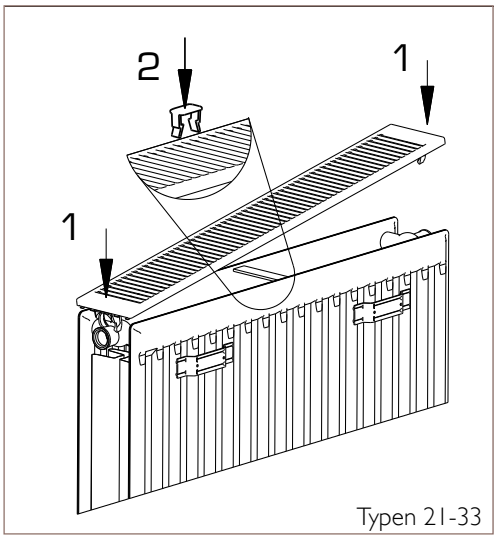

Gitter

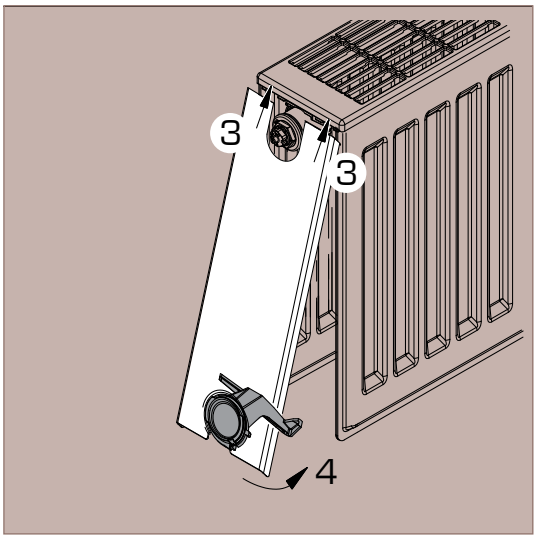

Seitenteile

Novello ECO (Type 11) · Planar ECO (Type 11) · Planar Style ECO (Type 11) · Planar 8 · Planar Style 8
Planar · Planar Style · Novello 8 · Novello · Novello Plinth · Planar Plinth · Planar Style Plinth
Planar Plinth D · Planar Style Plinth D · Compact Planar · Compact Style · Compact All In
Reno Compact

Demontage

Seitenteile

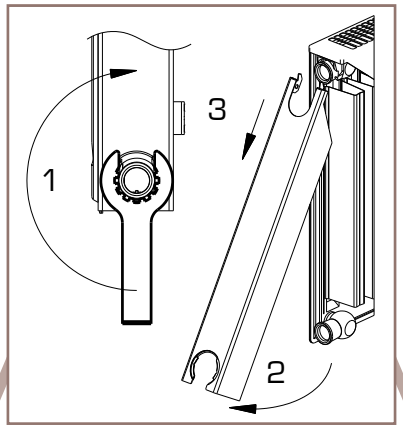

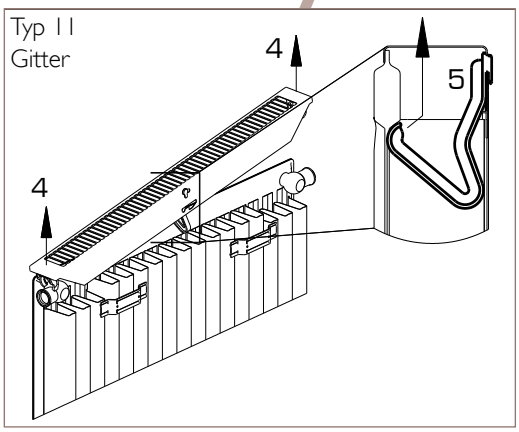

Gitter

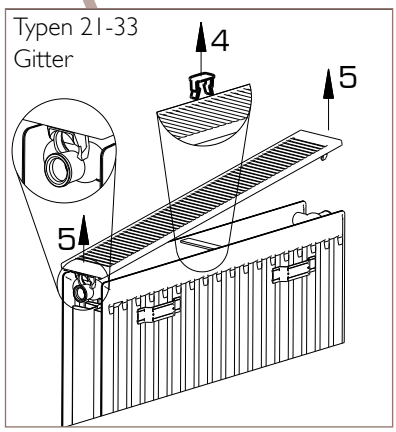

Montage

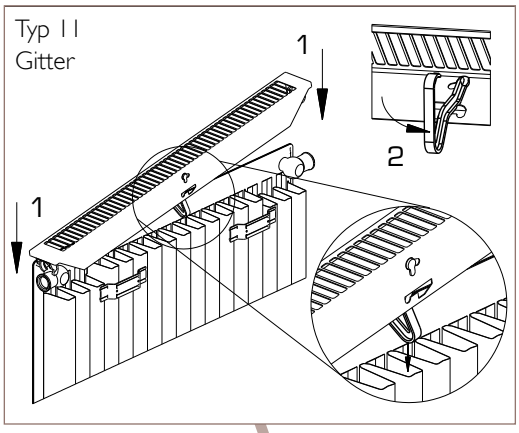

Gitter

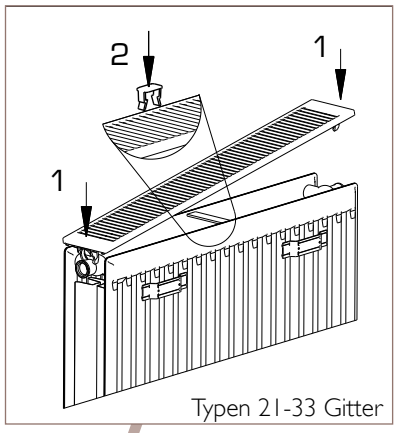

Seitenteile

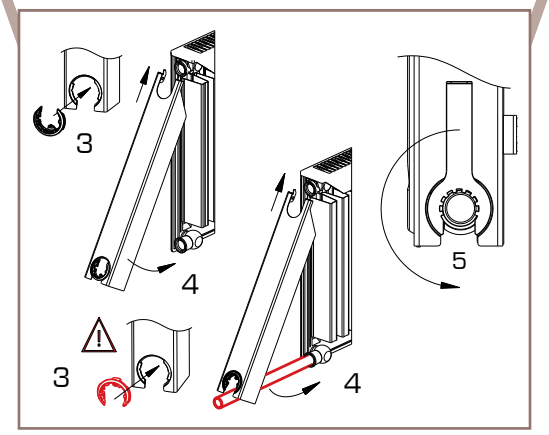

Novello ECO · Hygiene ECO · ECO Galva · Hygiene ECO Galva · Reno Compact · Galva Hygiene Galva · Hygiene · Novello 8 · Novello · Compact All In

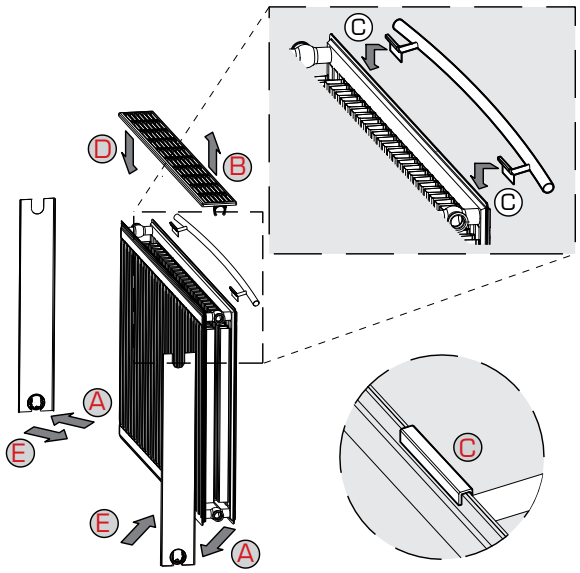

L (mm) Halterlänge	Art. Nr.	RD (mm)	HM (mm) Handtuch-mass
400	T1149	62	260
500	T1150	66	360
600	T1151	69	460
800	T1152	80	600
1000	T1153	103	800

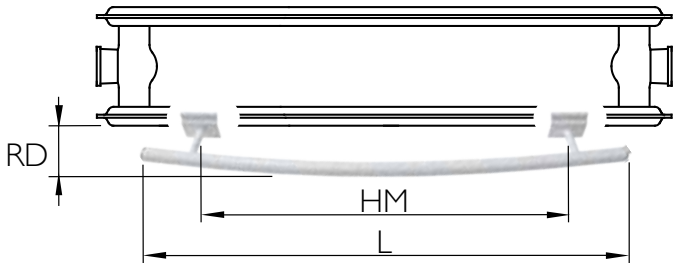

Montage & Demontage Verkleidung:
siehe Seiten 140-141
Farbe: Stelrad weiß 9016 - keine Sonderfarben

Planar Slim ECO

Halterbreite: 50 mm
Ausführung: gebürstetes Edelstahl oder weiß lackiertes Aluminium (ebenfalls erhältlich in SN170 schwarz)

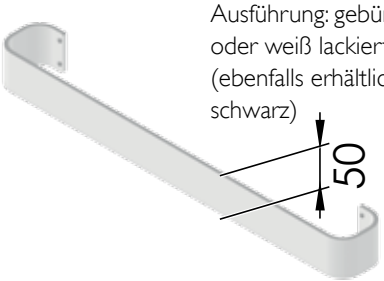

L (mm)	A (mm)	Art. Nr. Weiß	Art. Nr. Edelstahl
1120	1070	T116110	T116210

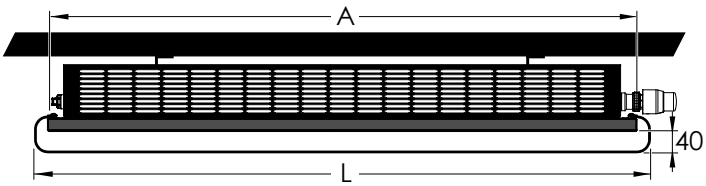

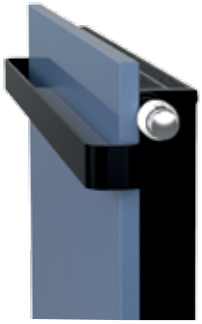

Novello ECO · Planar Slim ECO* · Planar ECO · Planar Style ECO · Planar 8 · Planar Style 8 Planar · Planar Style · Compact Planar · Compact Style · Reno Compact · Novello 8 · Novello Compact All In

L (mm)	Art. Nr.	D (mm)
380	T116403	~70
480	T116404	
580	T116405	
680	T116406	
780	T116407	

Ausführung: chromiert

* Planar Slim ECO: ausschliesslich mit Adapter Art.T1165

WÄRMEABSTRAHLSCHIRM Entsprechend WSVO 1995

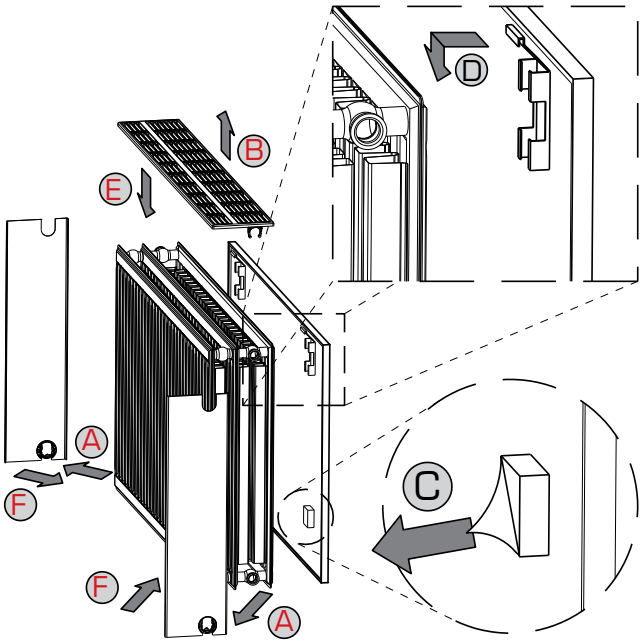

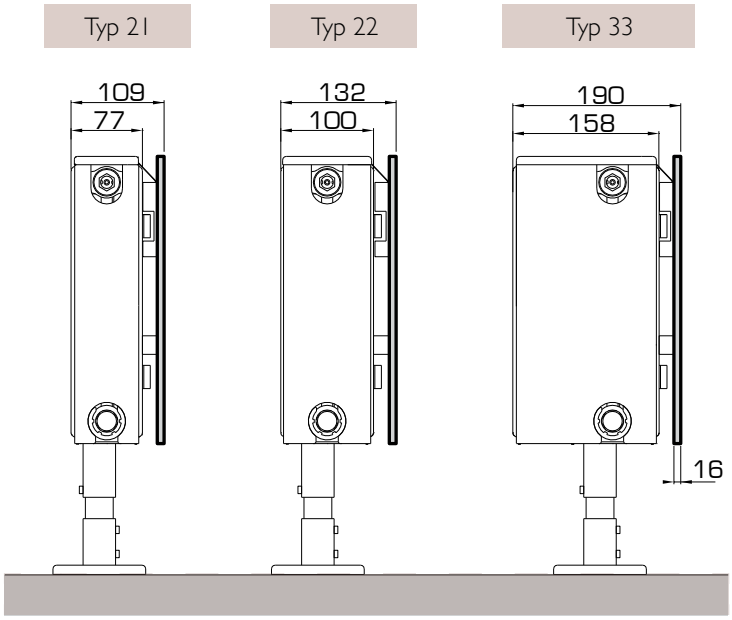

Farbe: Stelrad weiß 9016 - keine Sonderfarben

ZERTIFIKAT ÜBER DIE HYGIENEUNBEDENKLICHKEIT DER HEIZKÖRPER

(Hygiene ECO - T20)

iPDP

ZERTIFIKAT

INSTITUT PIELDNER * DIENSTLEISTUNGSINSTITUT FÜR LEBENSMITTELQUALITÄT GMBH
JULIUS-HÜLDER-STR. 20 * TEL.: +49 (0)711-72 20 94-0 * FAX: +49 (0)711-72 20 94-15
WWW.IPDP.DE * EMAIL: INFO@IPDP.DE

über die

Hygieneunbedenklichkeit der Heizkörper

„Hygiene M Eco T 10, 20, 30"

der Firma

Caradon Stelrad BV
Kathagen 30 · NL-6361 HG Nuth · The Netherlands

Die Heizkörper der oben genannten Modellreihen sind nach hygienetechnischer Begutachtung und mikrobiologischer Prüfung (Gutachten 125382 v. 20.05.2011) uneingeschränkt in allen Bereichen der folgenden Einrichtungen einsetzbar:

* Krankenhäuser * Pflegeheime * Altenheime * Schulen * Kindergärten/-heimen * u.ä.

Stuttgart, 20.05.2011

INSTITUT PIELDNER
Inh. Horst U. Pieldner

Horst U. Pieldner

INSTITUT PIELDNER iPDP Horst U. Pieldner Lebensmittelchemiker FACHLICHE FORTBILDUNG

Für optimale Reinigung und Hygiene

ZERTIFIKAT

Bescheinigung über das Erfüllen der Richtlinien zur Arbeitssicherheit von Heizkörpern für Schulen und Kindergärten

für die Firma

Caradon Stelrad BV
Kathagen 30
NL – 6361 HG Nuth

Die Heizkörper erfüllen die Richtlinien der Arbeitssicherheit bei Heizkörpern für Schulen und Kindergärten des Bundesverbandes der Unfallversicherungsträger des öffentlichen Hand, BAGUV GS-SKB-02 Ausgabe April 1989
Prüfbericht BA01.104 vom 13.6.02

Geprüft wurden die Modelle der Modellfamilie PLANAR:
Flachheizkörper ein- und mehrreihig,
mit Konvektionsblech(en)
und mit Frontplatte, Abdeckgitter und seitlicher Verkleidung.

Stuttgart, den 6. September 2002

Universität Stuttgart
IKE Lehrstuhl für
Heiz- und Raumlufttechnik

Prof. Dr.-Ing. H. Bach

Bescheinigung über das Erfüllen der Richtlinien zur Arbeitssicherheit von Heizkörpern für Schulen und Kindergärten

für die Firma

Caradon Stelrad BV
Kathagen 30
NL – 6361 HG Nuth

Die Heizkörper erfüllen die Richtlinien der Arbeitssicherheit bei Heizkörpern für Schulen und Kindergärten des Bundesverbandes der Unfallversicherungsträger des öffentlichen Hand, BAGUV GS-SKB-02 Ausgabe April 1989
Prüfbericht BA01.103 vom 9.4.02

Geprüft wurden die Modelle der Modellfamilie COMPACT und NOVELLO:
Flachheizkörper ein- und mehrreihig,
mit Konvektionsblech(en)
und mit Abdeckgitter und seitlicher Verkleidung.

Stuttgart, den 25. April 2002

Universität Stuttgart
IKE Lehrstuhl für
Heiz- und Raumlufttechnik
Pfaffenwaldring 31, 70569 Stuttgart

Prof. Dr.-Ing. H. Bach

Bescheinigung über das Erfüllen der Richtlinien zur Arbeitssicherheit von Heizkörpern für Schulen und Kindergärten

für die Firma

Caradon Stelrad BV
Kathagen 30
NL – 6360 AA Nuth

Die Heizkörper erfüllen die Richtlinien der Arbeitssicherheit bei Heizkörpern für Schulen und Kindergärten des Bundesverbandes der Unfallversicherungsträger des öffentlichen Hand, BAGUV GS-SKB-02 Ausgabe April 1989
Prüfbericht BA01.104 vom 13.6.02

Geprüft wurden die Modelle der Modellfamilie Stelrad Planar Style:
Flachheizkörper ein- und mehrreihig,
mit Konvektionsblech(en)
und mit gerippter Frontplatte, Abdeckgitter und seitlicher Verkleidung.

Stuttgart, den 2. Oktober 2002

Universität Stuttgart
IKE Lehrstuhl für
Heiz- und Raumlufttechnik
Pfaffenwaldring 31, 70569 Stuttgart

Prof. Dr.-Ing. H. Bach

EN442-KONFORMITÄT

Stelrad Heizkörper entsprechen EN442, die einzig gültige und anerkannte Heizkörpernorm in Europa.
Diese Norm bestimmt u.a.
- dass Messverfahren zur Erfassung der Wärmeleistungen.
- die minimale Stahldicke für Wasserleitende Teile
- die Stahlgüte des Heizkörpers nach EN10130 und EN10131
- die Überprüfung der Korrosionsbeständigkeit des Heizkörpers gemäß anerkannter Normen.

Außerdem werden die meisten Heizkörper inklusive Fertigungsverfahren, jährlich überprüft von international anerkannten Qualitätsmarken NF und RAL.

EURONORM EN 442

Heizkörper-Beschichtungen

Für die Beschichtung von Heizkörpern gilt die DIN 55 900 "Beschichtungen für Raumheizkörper; Begriffe, Anforderungen, Prüfung":
DIN 55 900, Teil 1: Grundbeschichtungsstoffe, Industriell hergestellte Grund-beschichtungen
DIN 55 900, Teil 2: Deckbeschichtungsstoffe, Industriell hergestellte Fertig-lackierungen
Diese DIN 55 900 bildet die Grundlage für die Leistungsbeschreibungen der Oberflächenqualität von Heizkörpern und ist demzufolge in der Regel Bestandteil der Ausschreibungstexte für Heizkörper.

Geltungsbereich der DIN 55 900

Im Punkt "1. Geltungsbereich" dieser Norm (in beiden Teilen) heißt es: "Diese Norm gilt für Grund-/Deckbeschichtungsstoffe für Raumheizkörper sowie für industriell hergestellte Grundbeschichtungen/Fertiglackierungen von Raumheizkörpern für Warmwasser- und Niederdruck-Dampfheizungen (Heißwasser bis 130°C,)." Die Lieferung von fertiglackierten, meist einbrennpulverbeschichteten Heizkörpern ist heute Stand der Technik. Somit sind die weiterführenden Ausführungen in DIN 55 900 Teil 2 von besonderem Interesse. In DIN 55 900 Teil 2 "Deckbeschichtungsstoffe" heißt es unter Punkt "1. Geltungsbereich" weiter: "Nicht Gegenstand dieser Norm sind Beschichtungen für Raumheizkörper, die mit einer höheren Vorlauftemperatur als 130° C betrieben werden und/oder die für Räume mit aggressiver und/oder feuchter Atmosphäre bestimmt sind."

Räume mit aggressiver und/oder feuchter Atmosphäre

Das heißt: Sind Heizkörper mit einer Oberflächenbeschichtung nach DIN 55 900 Teil 2 ausgeschrieben, so sind sie in dieser ausgeschriebenen Form nicht geeignet für die Installation zum Beispiel in kritischen Bereichen von Schwimmbädern, Saunen, öffentlichen Toiletten oder in der Nähe von Urinalen. Diese Feststellung gilt auch für die heute üblichen hochwertigen Einbrenn-Pulverdeckbeschichtungen. Vor der Bestellung von Heizkörpern für derartige Einsatzbedingungen sollte man sich daher über den geplanten Aufstellungsort des Heizkörpers informieren und die Einsatzgrenzen entsprechend festlegen. Wird eine Installation von Heizkörpern in Feuchträumen, wie z.B. in Schwimmbädern oder Gewerbebetrieben (Schlachtereien), gewünscht oder gefordert, sind andere Beschichtungen der Oberfläche bzw. entsprechend geeignete Oberflächenbehandlungen zu wählen. Gleiches gilt für Heizkörper in Räumen, die einer Naßreinigung, (z.B. Hochdruckreiniger) unterzogen werden. Die möglichen Maßnahmen sind gegebenenfalls beim Hersteller zu erfragen.

Installationen im Sprühbereich:

Weiter heißt es in DIN 55 900 Teil 2 "Deckbeschichtungsstoffe" unter Punkt "1. Geltungsbereich": "Küchen, Badezimmer usw. sowie Plätze außerhalb des Sprühbereiches von Duschen und Toiletten sind dabei nicht als Räume mit aggressiver und/oder feuchter Atmosphäre zu verstehen." Damit ist eindeutig definiert, daß der Bereich innerhalb des Sprühbereiches, z.B. unter einem Waschbecken, analog Räumen aggressiver und/oder feuchter Atmosphäre zu verstehen ist und damit nicht in den Geltungsbereich der Norm fällt. Somit können keinerlei Gewährleistungsansprüche abgeleitet werden, falls Korrosionserscheinungen an diesen innerhalb des Sprühbereiches installierten Heizkörpern auftreten sollten. Ergibt sich aufgrund der örtlichen Gegebenheiten, z.B. beengte Platzverhältnisse, die Notwendigkeit der Installation von Raumheizkörpern innerhalb des Sprühbereiches, sind spezielle Maßnahmen zu ergreifen. Die möglichen Maßnahmen sind gegebenenfalls beim Hersteller zu erfragen.

Notwendigkeit der regelmäßigen Belüftung

In Verbindung mit der Forderung nach Schutz vor Nässe und Kondenswasser ist auf eine besondere Problematik hinzuweisen. Der Betrieb der Heizkörper sollte in ausreichend belüfteten Räumen erfolgen. Bei modernen Fensterkonstruktionen (verbesserte Fugendichtheit) oder bei innenliegenden Räumen ohne Fenster ist auf eine Be- und Ent-lüftung der Räume zu achten und eventuell eine Zwangsbe- und –entlüftung vorzusehen. Abgeschaltete, kalte Heizflächen wirken wie Kühlflächen, an denen sich die Luftfeuchtigkeit der Raumluft als Kondensat niederschlägt. Die kondensierende Luftfeuchtigkeit kann dabei Rostansätze verursachen, die wiederum die Beschichtung zerstören können.

Innenliegende Bäder und Toilettenräume

Die Lüftung von Bädern und Toilettenräumen ohne Außenfenster ist in der gleichlautenden DIN 18 017 Teil 1 und Teil 3 "Lüftung von Bädern und Toilettenräumen ohne Außenfenster" geregelt. Hierin sind unter Punkt "3. Grundsätzliche lüftungstechnische und hygienische Anforderungen" entsprechende stündliche Raumluftwechsel festgelegt. Ist eine regelmäßige Belüftung nicht realisierbar bzw. wird ein permanenter Luftwechsel nicht gewährleistet, wird ein kontinuierlicher Heizkörperbetrieb erforderlich, um den Kühlflächeneffekt zu vermeiden. Dies ist besonders bei innenliegenden Bädern zu beachten. Dabei ist der Nutzer der Heizanlage auf die regelmäßige Beheizung der einzelnen Räume oder die regelmäßige Belüftung aufmerksam zu machen.

Lagerung, Installation und Betriebsweise von Heizkörpern

Unter Punkt "5. Anforderungern" an die Deckbeschichtung gemäß Norm DIN 55900 Teil 2 heißt es: „Eine sachgemäße Beförderung, Lagerung und Montage der fertiglackierten Heizkörper sowie Schutz vor mechanischer Beschädigung, Nässe (z.B. Regen, Kondenswasser) und aggressiven Medien (z.B. angemachtem Mörtel, abbindendem Beton) sind notwendig." Aus diesen " Anforderungen" lassen sich wichtige Randbedingungen bezüglich des Transports, der Lagerung, Installation und Betriebsweise von Heizkörpern definieren. Die Heizkörper sind trocken und in gut belüfteten Räumen zu lagern. Die Verpackung sollte nach Möglichkeit erst nach Fertigstellung aller baulichen Maßnahmen, wie z.B. Estrich legen, Verputzen, Malerarbeiten, entfernt werden, um Beschädigungen zu verhindern. Eine Montage der Heizkörper und die Beheizung innerhalb der Verpackung sind heute in der Regel ohne Problem realisierbar.

Reinigung von Heizkörpern

DIN 55 900 Teil 2 definiert weiter: "Die Fertiglackierung muß ohne nachteilige Veränderung des Lackfilms mit geeigneten wäßrigen Haushaltsreinigern zu reinigen sein." Geeignete Reinigungsmittel für Lackflächen sind nicht abrasiv (scheuernd) und nicht stark alkalisch oder sauer (chemisch aggressiv).

NOTIZEN

NOTIZEN

NOTIZEN

WIE EINE ARTIKELNUMMER ZUSAMMENSTELLEN ?

Eine Artikelnummer ist immer logisch und gleich aufgebaut und kann daher einfach zusammengestellt werden.

ACHTUNG: Ausschlieslich Artikelnummern von verfügbaren Abmessungen sind gültig, siehe die jeweiligen Übersichtstabellen.

FÜR FLACHHEIZKÖRPER

Eine Artikelnummer wird anhand unterstehenden Elementen erstellt in der angegebenen Reihenfolge und ohne Leerzeichen.

Gruppencode (4 Zahlen)
+ Bauhöhe (2 Zahlen)
+ Typ (2 Zahlen)
+ Baulänge (2 Zahlen)

Kurzform: Gruppencode + HH + TT+ LL

Beispiel:

Planar Style ECO, Bauhöhe 600, Typ 21, Baulänge 1000

Zusammengestellte Artikelnummer: 0451062110

Heizkörper in Linksausführung:

Novello		Gruppencode: 0224
Novello ECO	T11	Gruppencode: 0293
	T21-33	Gruppencode: 0294
Hygiene ECO	T10	Gruppencode: 0693
Planar		Gruppencode: 0244
Planar Style		Gruppencode: 0256

Achtung:
Nicht jedes Heizkörpermaß ist in Linksausführung verfügbar.
Bitte kontaktieren Sie uns oder ihr Großhändler für weitere Informationen.

Artikelumschreibung	Gruppe
COMPACT ALL IN	0214
COMPACT PLANAR	0216
COMPACT STYLE	0453
(HYGIENE) ECO GALVA	0695
GALVA	0107
HYGIENE	0204
HYGIENE ECO T10	0691
HYGIENE ECO T20-30	0692
HYGIENE GALVA	0108
NOVELLO ECO T11	0291
NOVELLO ECO T21-33	0292
NOVELLO PLINTH	0168
NOVELLO 8 - T11	0661
NOVELLO 8 - T21-33	0662
NOVELLO T11	0223
NOVELLO T21-33	0221
PLANAR 8 T11	0651
PLANAR 8	0652
PLANAR	0243
PLANAR ECO	0441
PLANAR PLINTH	0148
PLANAR PLINTH D	0149
PLANAR SLIM ECO	0440
PLANAR STYLE 8 T11	0653
PLANAR STYLE 8	0654
PLANAR STYLE	0255
PLANAR STYLE ECO	0451
PLANAR STYLE PLINTH	0251
PLANAR STYLE PLINTH D	0252
VERTEX	0274
VERTICAL GALVA	0674
VERTEX PLAN	0275
VERTEX SLIM	0279
VERTEX STYLE	0276
VERTEX TANGO	0277

+

Bauhöhe	HH
200	02
300	03
400	04
500	05
545	
550	
600	06
645	
700	07
900	09
950	
1820	18
1840	
2020	20
2040	

+

Typ	TT
10	10
11	11
20	20
21	21
22	22
30	30
33	33
44	44

+

Baulänge	LL
400	04
410	
470	
500	05
510	
570	
600	06
610	
670	
700	07
800	08
900	09
1000	10
1070	
1200	12
1270	
1400	14
1470	
1600	16
1670	
1800	18
1870	
2000	20
2070	
2200	22
2400	24
2600	26
2800	28
3000	30

FÜR DESIGNHEIZKÖRPER

Eine Artikelnummer wird anhand unterstehenden Elementen erstellt in der angegebenen Reihenfolge und ohne Leerzeichen.

Gruppencode (4 Zahlen)
+ Bauhöhe (2 Zahlen)
+ Typ (2 Zahlen)
+ Baulänge (2 Zahlen)

Kurzform: Gruppencode + HH + TT+ LL

Beispiel Typ "Single":

Horta Slimline
Bauhöhe 1800,
Typ "Single",
Baulänge 588

Zusammengestellte Artikelnummer:
85031800010588

Typ	Umschreibung	Gruppe
Single	ALMADA	8004
	BRIZA SINGLE	8501
	CARISSA	8003
	GILIA SINGLE	8001
	HORTA SLIMLINE	**8503**
	HORTA VERTICAL	8505

Single: Typ=01 <> Double: Typ=02

+

Bauhöhe	HHHH
1186	1186
1199	1199
1495	1495
1511	1511
1600	1600
1771	1771
1791	1791
1800	**1800**
2000	2000
2013	2013

+

Typ
01

+

Baulänge	LLLL
408	0408
447	0447
450	0450
488	0488
500	0500
521	0521
538	0538
588	**0588**
595	0595
600	0600
668	0668
669	**0669**
688	0688
750	0750
751	0751
788	0788
798	0798
888	0888
900	0900

Beispiel Typ "Double":

Briza Double
Bauhöhe 1800,
Typ "Double",
Baulänge 595

Zusammengestellte Artikelnummer:
85011800020669

Typ	Umschreibung	Gruppe
Double	GILIA DOUBLE	8001
	BRIZA DOUBLE	**8501**
	HORTA DOUBLE	8503

+

Bauhöhe	HHHH
1199	1199
1495	1495
1600	1600
1791	1791
1800	**1800**
2000	2000
2013	2013

+

Typ
02

+

AUSNAHMEN

Für die Badezimmerheizkörper Dahlia (Gruppencode 0184), Valeriana (Gruppencode 0185), Renovierungsheizkörper Reno Compact (Gruppencode 0219) und den dekorativen Heizkörper Vertex Swing (Gruppencode 0278) sind die Artikelnummer zugewiesen und können daher nicht einfach selbst zusammengestellt werden.
Diese Artikelnummer erfragen Sie bitte Ihrem Fach-Grosshandelspartner.

Die Farbpalette aus 35 sorgfältig ausgewählten und beliebten Modefarben ist mit einer vielfalt von RAL-Farben* erweiterbar.

Farbton gelb

RAL 1000	*E1000*	RAL 1015	*E1015*
RAL 1001	*E1001*	RAL 1016	*E1016*
RAL 1002	*E1002*	RAL 1017	*E1017*
RAL 1003	*E1003*	RAL 1018	*E1018*
RAL 1005	*E1005*	RAL 1019	*E1019*
RAL 1006	*E1006*	RAL 1020	*E1020*
RAL 1007	*E1007*	RAL 1021	*E1021*
RAL 1011	*E1011*	RAL 1023	*E1023*
RAL 1012	*E1012*	RAL 1024	*E1024*
RAL 1013	*E1013*	RAL 1027	*E1027*
RAL 1014	*E1014*	RAL 1032	*E1032*

Farbton orange

RAL 1033	*E1033*	RAL 2004	*E2004*
RAL 1034	*E1034*	RAL 2008	*E2008*
RAL 2000	*E2000*	RAL 2009	*E2009*
RAL 2001	*E2001*	RAL 2010	*E2010*
RAL 2002	*E2002*	RAL 2011	*E2011*

Farbton rot

RAL 3000	*E3000*	RAL 3016	*E3016*
RAL 3001	*E3001*	RAL 3017	*E3017*
RAL 3004	*E3004*	RAL 3018	*E3018*
RAL 3005	*E3005*	RAL 3020	*E3020*
RAL 3007	*E3007*	RAL 3022	*E3022*
RAL 3009	*E3009*	RAL 3027	*E3027*
RAL 3011	*E3011*	RAL 3031	*E3031*
RAL 3012	*E3012*		
RAL 3013	*E3013*		
RAL 3014	*E3014*		
RAL 3015	*E3015*		

Farbton violet

RAL 4001	*E4001*
RAL 4002	*E4002*
RAL 4003	*E4003*
RAL 4004	*E4004*
RAL 4005	*E4005*
RAL 4006	*E4006*
RAL 4007	*E4007*
RAL 4009	*E4009*

Farbton blau

RAL 5000	*E5000*	RAL 5013	*E5013*
RAL 5001	*E5001*	RAL 5014	*E5014*
RAL 5003	*E5003*	RAL 5015	*E5015*
RAL 5004	*E5004*	RAL 5017	*E5017*
RAL 5005	*E5005*	RAL 5018	*E5018*
RAL 5007	*E5007*	RAL 5019	*E5019*
RAL 5008	*E5008*	RAL 5020	*E5020*
RAL 5009	*E5009*	RAL 5021	*E5021*
RAL 5010	*E5010*	RAL 5022	*E5022*
RAL 5011	*E5011*	RAL 5023	*E5023*
RAL 5012	*E5012*	RAL 5024	*E5024*

Farbton grün

RAL 6000	*E6000*	RAL 6011	*E6011*	RAL 6024	*E6024*
RAL 6001	*E6001*	RAL 6012	*E6012*	RAL 6025	*E6025*
RAL 6002	*E6002*	RAL 6013	*E6013*	RAL 6026	*E6026*
RAL 6003	*E6003*	RAL 6014	*E6014*	RAL 6027	*E6027*
RAL 6004	*E6004*	RAL 6015	*E6015*	RAL 6028	*E6028*
RAL 6005	*E6005*	RAL 6016	*E6016*	RAL 6029	*E6029*
RAL 6006	*E6006*	RAL 6017	*E6017*	RAL 6032	*E6032*
RAL 6007	*E6007*	RAL 6019	*E6019*	RAL 6033	*E6033*
RAL 6008	*E6008*	RAL 6020	*E6020*	RAL 6034	*E6034*
RAL 6009	*E6009*	RAL 6021	*E6021*		
RAL 6010	*E6010*	RAL 6022	*E6022*		

Wie bestelle ich einen farbigen Heizkörper?

Zuerst geben Sie die Artikelnummer des Heizkörpers an, dann ergänzen Sie mit den E-Code der Farbe.

Glanz 70% ± 5% (Code "E")
z. B. 0274202206 E1000

Glanz 30% ± 5% (Code "F")
z. B. 0274202206 F1000

Farbton grau

RAL 7000	*E7000*	RAL 7015	*E7015*	RAL 7037	*E7037*
RAL 7002	*E7002*	RAL 7021	*E7021*	RAL 7038	*E7038*
RAL 7003	*E7003*	RAL 7022	*E7022*	RAL 7039	*E7039*
RAL 7004	*E7004*	RAL 7023	*E7023*	RAL 7040	*E7040*
RAL 7005	*E7005*	RAL 7024	*E7024*	RAL 7042	*E7042*
RAL 7006	*E7006*	RAL 7026	*E7026*	RAL 7043	*E7043*
RAL 7008	*E7008*	RAL 7031	*E7031*	RAL 7044	*E7044*
RAL 7009	*E7009*	RAL 7032	*E7032*	RAL 7045	*E7045*
RAL 7010	*E7010*	RAL 7033	*E7033*	RAL 7046	*E7046*
RAL 7012	*E7012*	RAL 7034	*E7034*	RAL 7047	*E7047*
RAL 7013	*E7013*	RAL 7036	*E7036*		

Farbton braun

RAL 8000	*E8000*	RAL 8014	*E8014*
RAL 8001	*E8001*	RAL 8015	*E8015*
RAL 8002	*E8002*	RAL 8016	*E8016*
RAL 8003	*E8003*	RAL 8019	*E8019*
RAL 8004	*E8004*	RAL 8022	*E8022*
RAL 8007	*E8007*	RAL 8023	*E8023*
RAL 8008	*E8008*	RAL 8024	*E8024*
RAL 8011	*E8011*	RAL 8025	*E8025*
RAL 8012	*E8012*	RAL 8028	*E8028*

Farbton schwarz und weiß

RAL 9001	*E9001*
RAL 9002	*E9002*
RAL 9004	*E9004*
RAL 9011	*E9011*
RAL 9017	*E9017*
RAL 9018	*E9018*

* Pulvereigenschaften Glanz ISO2813: 70% ± 5% (Code "E") oder 30% ± 5% (Code "F")

SONDERFARBEN

Stelrad bietet eine warme Farbpalette. Eine Farbe für jeden Raum, für jedes Interieur. Ob Sie sich nun für warme Eleganz, barocke Gemütlichkeit oder modernen Minimalismus entscheiden, mit Stelrad heizen Sie Ihr Haus farbenfroh.

RAL-FARBEN *

A1004	A2003	A3002	A5002	A6018	A7001	A7011
Goldgelb	Pastellorange	Karminrot	Ultramarin-blau	Gelbgrün	Silbergrau	Eisengrau

RAL-FARBEN *

A7016	A7030	A7035	A8017	A9003	A9005	A9010
Anthrazit-grau	Steingrau	Lichtgrau	Schokoladen-braun	Signalweiß	Tiefschwarz	Reinweiß

SANITÄRFARBEN

SN110	SN120	SN130	SN140	SN150	SN160	SN170
Cremeweiß	Creme	Mocca	Bordeaux	Sépia	Zartblau	Schwarz

Die Farben dienen lediglich der Veranschaulichung.
* Pulvereigenschaften Glanz ISO2813 = 70% ± 5%

NATURFARBEN

NT110	NT120	NT130	NT140	NT150	NT160	NT170
Papyrus-weiß	Perlweiß	Champagner	Beige	Graubeige	Kieselgrau	Quarzgrau

METALLFARBEN

ML110	ML120	ML130	ML140	ML150	ML160	ML170
Taubengrau	Titangrau	Blaugrau	Granit	Cappuccino	Terrabraun	Graphit-schwarz

Wie bestelle ich einen farbigen Heizkörper?

Zuerst geben Sie die Artikelnummer des Heizkörpers an, dann die Artikelnummer der Farbe mit Beschreibung.
z. B. 0274202206 SN170 schwarz

VERKAUFSSTÜTZPUNKTE DEUTSCHLAND

Richard Lenarcic
Vertriebsleitung
M. +43 (0)664 433 78 33
richard.lenarcic@srg.eu

Michael Hintz
Nord
T. +49 (0)413 16 12 26 | M. +49 (0)172 433 97 24
hintzmichael@t-online.de

Hoppe & Pelle
Nordrhein-Westfalen Nord/Ost, Niedersachsen Süd/West und Bremen
T. +49 (0)545 14 43 50 | F. + 49 (0)545 14 43 525
info@hoppe-pelle.de

Bartholomäus GmbH
Baden-Württemberg/Bayerisches Allgäu
T. +49 (0)739 39 51 90 | M. +49 (0)172 804 43 37
info@geba-emerkingen.de

Thomas Pohl
Berlin, Brandenburg, Sachsen, Sachsen-Anhalt und Thüringen
T. +49 (0)376 24 18 18 | M. +49 (0)170 271 98 20
F. +49 (0)376 293 16 88
thomas.pohl@srg.eu

Günter Hirschek
Hessen und Südpfalz
T. +49 (0)619 56 10 97 | M. +49 (0)170 272 67 35
guenter-hirschek@t-online.de

Daniel Dugan
Nordrhein-Westfalen, Rheinland-Pfalz, Saarland und Hessen
T. +49 (0)229 393 773 13 | M. + 49 (0)160 966 897 55
daniel.dugan@srg.eu

Jochen Schroeder
Bayern
T. +49 (0)911 699 55 51 | M. +49 (0)151 147 105 01
tmz-jochen.schroeder@t-online.de

VERKAUFSSTÜTZPUNKTE ÖSTERREICH

Richard Lenarcic
Verkaufsleitung Österreich
T. +43 (0)664 433 78 33
richard.lenarcic@srg.eu

Office Wien
T. +43 (0)664 441 40 55
office@stelrad.at

WERK NIEDERLANDE

Caradon Stelrad B.V. | Kathagen 30 | 6361 HG Nuth
T. +31 455 65 62 62 | F. +31 455 65 62 42

WWW.STELRAD.EU

Stelrad
Europe's favourite radiator

STR TD GE - 2018/05